BELLHOGAR decoración

bellhogar.com

Catálogo AEG

ELECTRODOMÉSTICOS

INTEGRACIÓN PERFECTA

El diseño de nuestros electrodomésticos está pensado al detalle para que puedas combinarlos en tu cocina y que su integración sea perfecta. Combina aparatos de 60 y 45cms con sólo 6mm de separación en instalación vertical y 4 mm en horizontal. Un minucioso control de las medidas, para que consigas diseñar una cocina perfectamente alineada.

LA INSTALACIÓN MÁS FÁCIL DEL MERCADO

Con AEG disfrutarás de una cocina totalmente integrada con una de las instalaciones más sencillas y fáciles del mercado. Al reducirse el número de pasos de instalación y el número de herramientas a usar, se facilita y se simplifica la instalación.

PerfectFit Torx
La instalación de los electrodomésticos de encastre AEG puede llevarse a cabo con un único destornillador para todos los modelos. Además, al emplear un tornillo Torx conseguimos una mejor transferencia de fuerza y una reducción del desgaste tanto de la herramienta como del tornillo. El uso de un solo destornillador nos permite reducir el tiempo de instalación de nuestros aparatos significativamente.

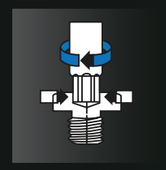

Alineación perfecta
Destornillador y tornillo siempre alineados para una fácil instalación.

Control perfecto
Por su fácil manejo y su alineación perfecta, no se producen daños en la cabeza del tornillo.

Instalación sencilla
Menos pasos de montaje y menos herramientas a utilizar.

Mayor durabilidad
Instalación con tornillos Torx, hasta 13 veces más duradero.

INSTALACIÓN HORNOS Y COMPACTOS PERFECTFIT

Los hornos de AEG tienen los menores requisitos de ventilación del mercado.

Nuestros electrodomésticos están especialmente diseñados para requerir el menor espacio posible en su instalación, tan solo 20mm de espacio de ventilación trasera. De esta manera se deja mayor hueco para la ventilación y el cambio de horno es más sencillo disminuyendo el tiempo necesario para la instalación.

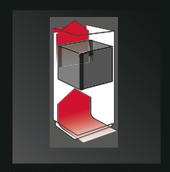

Espacio de ventilación
Canal de ventilación estándar de 20 mm aplicable a todos los modelos de hornos.

Espacio optimizado
Con un menor espacio necesario para la ventilación podrás sacar mucho más partido a tus muebles de cocina.

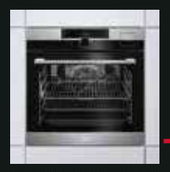

Sin rejilla
No se necesita una rejilla de ventilación entre el horno y el mueble. Integración perfecta.

Apertura
Nuevas bisagras con espacio de apertura de 3 a 1 mm.

INSTALACIÓN MICROONDAS PERFECTFIT

Gracias a la ventilación perfecta de nuestros microondas integrados, podrás instalarlos donde quieras, sin tener que preocuparte por la instalación de rejillas adicionales para una correcta ventilación.

Ventilación a través del marco del microondas
El diseño de los microondas integrados Full Built In de AEG no requiere rejillas de ventilación ya que ésta se produce a través del marco del propio aparato.

Su diseño compacto hace posible que instalarlos sea tan sencillo como encajarlo en el hueco y fijarlos lateralmente.

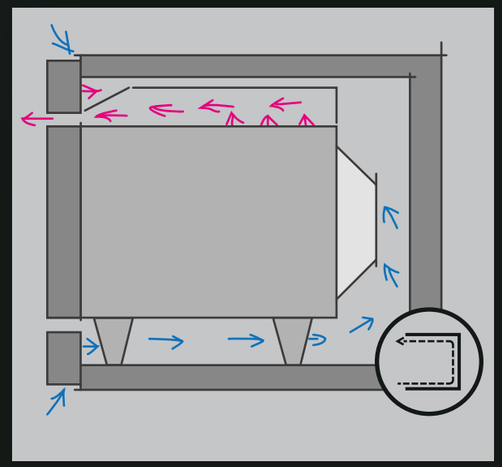

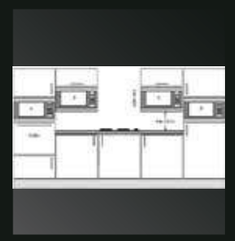

Integración a tu manera
Los microondas integrados Full Built In de AEG se adaptan a una gran variedad de situaciones y huecos de instalación.

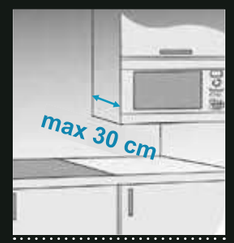

Más opciones
Tan solo necesitarás una profundidad máxima de 300mm.

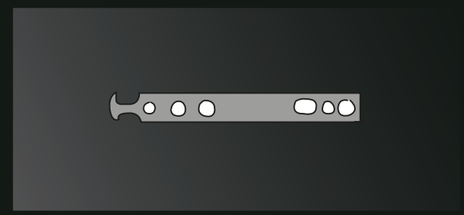

Espacio optimizado
Los microondas integrados Full Built In de AEG caben en todas las cocinas con un espacio de 2-4 mm.

INSTALACIÓN PLACAS PERFECTFIT

Nuestras placas AEG pueden adaptarse perfectamente a cualquier tipo de encimera, sea del tipo que sea. El sistema de piezas premontadas y el sistema de muelles garantizan una instalación práctica y sencilla. Gracias a PerfectFit conseguirás una instalación más sencilla que se adaptará a tus necesidades.

Las nuevas placas de inducción Extraplanas tienen una menor profundidad, lo que se traduce en numerosas ventajas de instalación:

- En instalación de placa sobre horno, posibilidad de instalar en una encimera con un ancho de tan solo 28 mm.
- En instalación de placa sobre cajón, posibilidad de instalar en una encimera de 12mm sin ventilación frontal o trasera, sin necesidad de la utilización de un cajón protector.

Descubre un nuevo concepto de planificación e instalación para tu cocina con el que conseguirás una cocina siempre a tu manera.

EASYFIX

EasyFix: sistema sencillo de instalación
Con el sistema EasyFix, las placas se instalan con solo un paso a través de un proceso previamente automatizado para cualquier medida de hueco, sin necesidad de colocar pestañas. El sistema de muelles se ajusta al hueco de encastre haciendo presión y fijando la placa al instalarla en el hueco. Sin pasos adicionales ni maniobras.
Para que no tengas que invertir casi tiempo en la instalación, las placas llegan a tu domicilio con todas las piezas instaladas. Tanto el sistema de anclaje como la junta de estanqueidad, vienen instalados en la placa, para que en un solo paso, ésta queda perfectamente anclada en el hueco de encastre.

OPTIFIT FRAME™

Instalación más eficiente
Instalación en un solo paso a través de un proceso automatizado para cualquier medida de hueco. El sistema preinstalado de pestañas se ajustará al hueco haciendo presión y fijando la placa al hueco, sin maniobras adicionales.

NOVEDAD
Placas Extraplanas que permiten su instalación en encimeras de tan solo 28 mm en instalación sobre horno y de 2 mm en instalación con sobre cajón.

INSTALACIÓN FRÍO

Consigue una instalación más sencilla gracias a la precisión de nuestros electrodomésticos y a las opciones de integración que te ofrece AEG, para que puedas crear tu cocina siempre a tu gusto.

Sistema Door on Door
En el sistema Door on Door son las bisagras del propio aparato las que permiten la integración. De esta manera conseguimos una integración total en el nicho consiguiendo una estética excepcional.

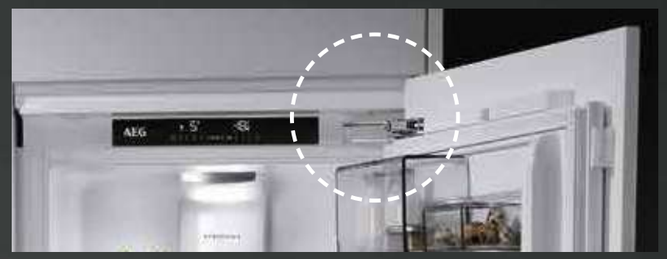

Técnica de Arrastre o Sliding Door
En este sistema de integración son las bisagras del mueble las que sujetan la puerta del frigorífico. Se trata de un montaje sencillo de realizar y que destaca por su durabilidad.

INSTALACIÓN LAVAVAJILLAS PERFECTFIT

Ya no es necesario recortar el zócalo al instalar un lavavajillas de integración gracias a nuestra instalación de puerta deslizante.

El panel de madera está perfectamente alineado con la puerta del lavavajillas y con el hueco inferior.

El panel de madera está sujeto al metal de la puerta del lavavajillas mediante unas pletinas, que se deslizan sobre unos rieles, para poder moverse con facilidad.

NO ES NECESARIO CORTAR EL ZÓCALO
La puerta se puede abrir completamente sin rozar con el zócalo.

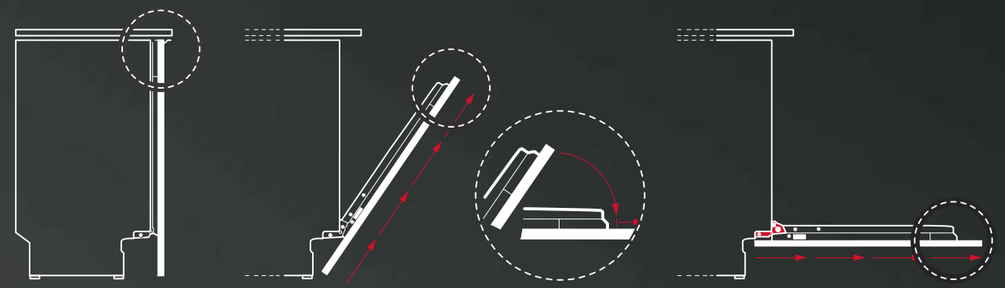

Mantener el espacio inferior habitual de 2mm no exige modificar la parte inferior del panel de madera.

Cuando la puerta se abre, el mecanismo deslizante integrado la moverá hacia arriba. Cuando se cierra, la distancia entre la puerta de metal y el panel de madera es mínima, transmitiendo una sensación de suavidad de movimiento.

Máxima Flexibilidad
Los paneles pueden oscilar entre 670 mm a 825 mm para los modelos ProClean.

Para el resto de modelos pueden oscilar entre 650 mm y 780 mm.

No requiere adaptación del mueble
Para paneles entre 0 mm a 140 mm para modelos ProClean.

Para el resto de modelos de lavavajillas los paneles pueden oscilar de 40 mm a 170 mm.

Adaptación de los paneles
Se adaptan los paneles hasta 5 mm sobre el suelo*.

*Medida válida para todos los modelos de lavavajillas.

Rápida instalación
Gracias a PerfectFit™ se consigue una de las instalaciones más rápidas del mercado.

Se adapta a cualquier nicho, ¡incluso en altura!
Ya no tendrás que agacharte cada vez que cargues o descargues el lavavajillas.
Hemos adaptado todos nuestros lavavajillas de integración para que se adapten a la altura que desees, en nichos que oscilen entre 820 mm hasta 900 mm*.

*Rango de medidas del nicho válido para cualquier modelo de lavavajillas.

HORNOS

En AEG estamos a tu lado en la búsqueda de la excelencia en tus recetas. Por ello, ponemos a tu disposición las últimas y más innovadoras técnicas para que vivas una experiencia culinaria excepcional. Incorporamos tecnologías como la cocción al vacío o programas de vapor para elevar el sabor de cada ingrediente a otro nivel.

Hornos SurroudCook: cocción uniforme
Su ventilador y resistencia XXL te garantizarán una distribución homogénea del calor, permitiéndote preparar varias recetas al mismo tiempo sin tener que mover las bandejas.

★★★★☆

"Es cómodo de usar y es genial que se desmonte la puerta para su limpieza". - *Dorte*

Hornos SenseCook: todos tus platos siempre a tu gusto
La sonda térmica detectará cuando el alimento alcance la temperatura exacta, te avisará y apagará el horno. Disfruta de recetas perfectas cocinadas a tu gusto.

★★★★☆

"Me gusta especialmentela sonda térmica, muy útil para cocinar los platos en su punto justo". - *Diego*

Hornos Steam: más vapor, más sabor, más nutrientes
Gracias a las diferentes funciones al Vapor "Steam", podrás cocinar alimentos sin que pierdan nutrientes. Consigue texturas increíbles y realza el sabor de tus platos, conservando toda su jugosidad.

★★★★☆

"Me encanta mi horno nuevo. La función vapor es genial, deja los alimentos mucho más jugosos". - *Arenem*

Hornos CookView: tu asistente en la cocina
Con nuestro horno Cookview no tienes que saber la temperatura, el tiempo de cocción o la función al vapor idónea. Simplemente dile lo que quieres cocinar. Su App te permite acceder a recetas, modificarlas y, gracias a su cámara, vigilar mientras haces otra cosa. Además, podrás controlarlo con la voz gracias al Asistente de Google.

	SURROUNDCOOK*	SENSECOOK*	STEAM	COOKVIEW
	Cocción uniforme	Todos tus platos siempre a tu gusto	Más vapor, más sabor, más nutrientes	Tu asistente en la cocina
	Gracias a su ventilador y cavidad XXL	Control preciso de la temperatura	Gracias a las funciones al vapor conseguirás texturas increíbles	El horno que te asiste en tu cocina. Todo el sabor bajo control
Cámara integrada				✓
Función vapor			✓	✓
Sonda térmica		✓	✓	✓
Cavidad y ventilador	✓	✓	✓	✓

*Conexión Wifi en modelos seleccionados.

EXPERIMENTA UNA COCINA INTELIGENTE

Supervisión y control remotos durante todo el proceso de cocción.

Notificaciones push relevantes de mantenimiento, alertas de fin del programa de cocción, etc.

Servicios y asistencia, manuales de usuario, contactos de asistencia, C&A contextual, etc.

CamCook® Phone

CamCook® reconoce el alimento al hacer una foto con la cámara de tu móvil y te permite enviar los ajustes directamente a tu horno.

Disponible en los modelos EXCite+, EXCite y EXPlore seleccionados.

NUEVOS DISPLAYS PARA UNA MAYOR PRECISIÓN EN LA COCINA

EXCite+

Con el mando rotativo para una asistencia profesional.

EXCite

Con pantalla táctil. Intuición y funcionalidad a tu alcance.

EXPlore

Control con botones táctiles. Información y orientación inmediatas.

HORNO COOKVIEW

Con cámara integrada

Controla todos tus platos a distancia sin perder ningun momento con tus invitados, gracias a la cámara CookView®. Nuestra tecnología innovadora muestra imágenes en vivo en tu móvil, para que no tengas que acercarte a la puerta del horno y mantengas el control sobre tus platos en todo momento en nuestra app My AEG Kitchen.

TU ASISTENTE EN LA COCINA

Steamify, el vapor que necesitas automáticamente

Cononcer temperaturas, tiempos de cocción o funciones al vapor ya no será un problema. Este horno cuenta con distintos formas de asistirte con tus recetas. Por ejemplo, con la función Steamify®, introduce la temperatura de cocción que desees, y el horno ajustará automáticamente el toque de vapor que tus platos necesitan. Para una comida más sana y sabrosa. La cocción al vapor resalta los sabores más ricos y mantiene sus nutrientes.

HORNO CONECTADO

Controla el horno desde cualquier lugar con tu móvil o tu Google Home.

funciona con Asistente de Google

Controla el horno con la voz a través de Asistente de Google o desde tu móvil con nuestra app. Selecciona la receta, envíala al horno, en cualquier momento puedes ajustar el tiempo y la temperatura, y controlar a distancia todo el proceso de cocción.

Google es una marca registrada de Google LLC.

EL VAPOR, TU NUEVO ALIADO

Más sabroso, más sano

El horno CookView cuenta con la tecnología más avanzada de cocción al vapor. Además de varias funciones combinadas o 100% vapor podrás regular grado a grado la temperatura. Esto, junto a su sensor de humedad, hace de este horno la herramienta perfecta para experimentar con la cocción al vacío y a baja temperatura y abrirte al universo del vapor.

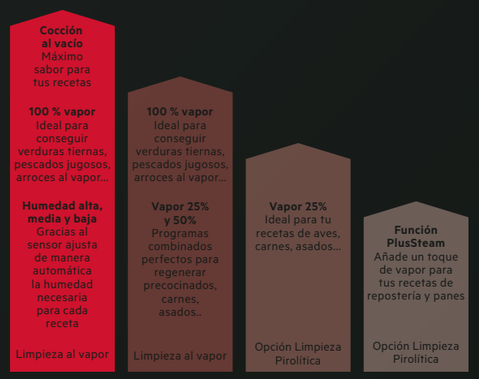

Funciones vapor

HORNOS STEAMPRO

Máxima innovación en tu cocina.

Los hornos a Vapor SteamPro son los únicos en el mercado que te permiten variar de grado en grado la temperatura. Esto, junto a su sensor de humedad, hace al SteamPro la herramienta perfecta. No solo para cocinar con programas a vapor, sino para experimentar con la cocción al vacío y a baja temperatura. Ábrete a un nuevo mundo de sabor.

Carnes jugosas

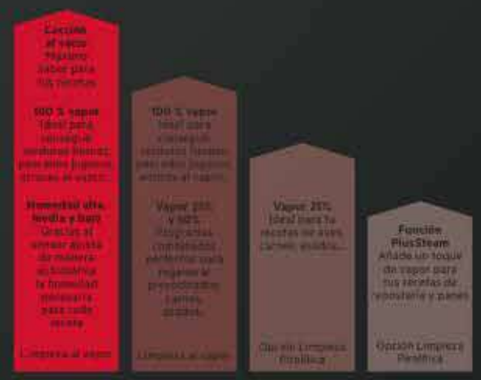

Funciones vapor

HORNOS STEAMCRISP

Eleva tus platos a otro nivel con los hornos SteamCrisp.

Hornos que combinan vapor y calor tradicional para conseguir no solo acabados crujientes y dorados por fuera sino que, además, gracias a la suavidad y a las propiedades de conservación del sabor del vapor, los alimentos quedarán siempre jugosos por dentro y crujientes por fuera.

Asados crujientes

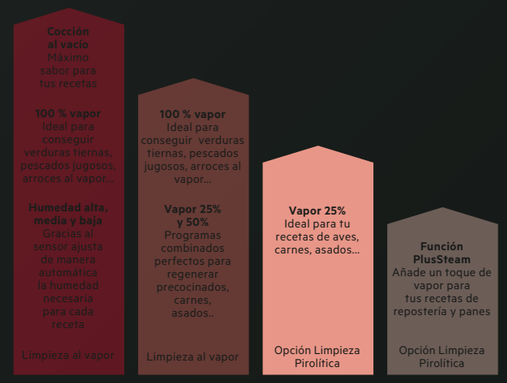

Funciones vapor

HORNOS STEAMBOOST

Elige la opción de vapor que más se adapta a ti.

Hornos con tres programas diferentes que combinan el vapor con el calor tradicional, 25%, 50% o incluso 100% vapor para un resultado a tu gusto.

Texturas tiernas

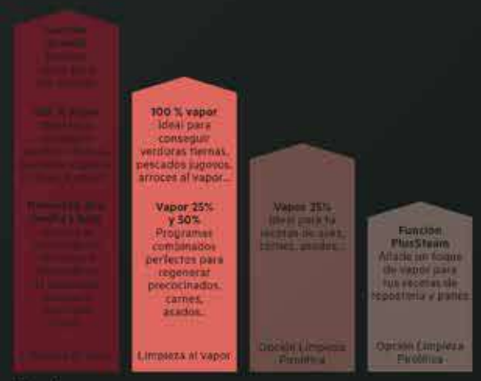

Funciones vapor

HORNOS STEAMBAKE

Un toque de vapor para un acabado más crujiente.

Los hornos SteamBake con Función PlusSteam añaden un toque de vapor a la cocción para conseguir unos resultados perfectos.

El horno crea una atmósfera húmeda en la cavidad durante los primeros 10-15 minutos, permitiendo conseguir masas con mayor volumen y acabados dorados y crujientes.

Masas esponjosas

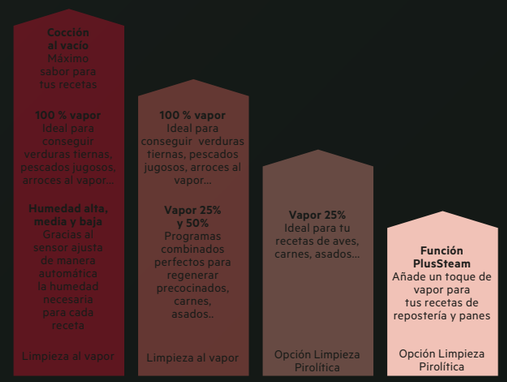

Funciones vapor

HORNOS SENSECOOK®

Poco hecho. Al punto. Muy hecho. Al punto que tú elijas.

La única manera de saber con seguridad si la carne está cocinada exactamente como quieres es saber la temperatura de su interior. Con la Sonda Térmica podrás controlar la temperatura de los alimentos de una manera más precisa y que el horno se apague solo una vez alcanzado el punto perfecto de cocción. Poco hecho, al punto, muy hecho... A tu gusto. En tu cocina como en un restaurante.

HORNOS SURROUNDCOOK®

Cocción uniforme, siempre.

Los hornos SurroundCook® se aseguran de que cada parte de tu receta reciba exactamente el calor que necesita de manera homogénea. No tendrás que volver a preocuparte de mover los recipientes dentro del horno porque tu receta no se está cocinando de manera uniforme. Consigue los resultados que esperas, siempre.

Sensor de Humedad
El sensor de humedad ajusta automáticamente la cantidad de vapor necesaria durante la cocción. Resultados perfectos en sabor y textura en cada ocasión.

Pantalla LCD
La nítida pantalla a color te ofrece un nuevo nivel de comunicación con tu horno. Hecho, Muy Hecho, al punto. Gracias a la pantalla y a la sonda térmica ya no necesitarás saber la temperatura de cocción del alimento, solo decir cómo lo quieres.

Cocción al vacío
Los hornos con función de cocción al vacío te permiten explorar las últimas técnicas de cocción que utilizan alimentos sellados en bolsas de vacío y la cocción al baño maría para atrapar todo el aroma, los nutrientes, los sabores y la jugosidad de cada ingrediente para disfrutar de una experiencia culinaria realmente excepcional.

Ventilador y Cavidad XXL
Un sistema optimizado de flujo de aire que te permite mayor rendimiento y capacidad, y te asegura una cocción uniforme.

Safe to Touch Top
El sistema de capas de cristal de AEG hace que la temperatura de la puerta sea mucho menor. Algo indispensable cuando te gusta disfrutar cocinando con tus hijos pequeños.

Soft Closing
Un sistema de cierre suave que evita que haya derrames y que permite cerrar la puerta sin esfuerzo de manera progresiva y sin ruido.

Horno CookView
BSK999330M

- **Monitoriza todos tus platos** – Sigue en directo tus platos con el horno con cámara CookView®
- **CookView®, disfruta en primera persona de lo que ocurre dentro del horno** – Controla tu cocina con la cámara integrada
- **Steamify®, el vapor que necesitas, automáticamente** – Ajuste automático de las funciones de cocción a vapor
- **Horno conectado. Controla el horno desde cualquier lugar con tu móvil** – Controla la temperatura y tiempo de cocción de tu horno conectado
- **Función de cocción al vacío, textura y sabor únicos** – El poder de cocinar como un chef profesional en la comodidad de tu hogar
- **Mando Mastery, selecciona todos los ajustes con un único mando intuitivo** – Navega por el menú y selecciona las funciones de cocción a través de este fantástico display a color

- Limpieza: Vapor
- Sonda Térmica
- Carril telescópico en 1 nivel
- Puerta con 4 cristales
- Rejillas Easy Entry
- Luces: 2, Lateral halógena, Cenital halógena
- Medidas (mm):594 x 595 x 567
- Medidas hueco (mm): 590 x 560 x 550

PNC	944 188 309	**EAN**	7332543681808
Familia	SteamPro	**Clase**	Clase A++
Temperaturas	30°C - 230°C	**Panel**	Mando Mastery con conectividad
Mandos	Mando Mastery	**Capacidad útil (L)**	70
Potencia máxima (W)	3500	**Máx. Potencia grill (W)**	2300
Color	Inox antihuellas	**Funciones de cocción**	Gratinar, Calor inferior, Horneado de pan, Cocción convencional / tradicional, Descongelar, Leudar masas, Desecar alimentos, Congelados, 100% vapor (Solo vapor), Gratinar, Alto nivel de humedad, Bajo nivel de humedad, Nivel de humedad medio, Mantener caliente, Turbo + Horneado sin extraer la humedad, Función Pizza, Calentar platos, Conservar alimentos, Cocción lenta, Cocción al vacío, Regenerar con vapor, Steamify, Turbo, Grill Turbo, Función Yogur
Etiqueta energética	A+++ A++		

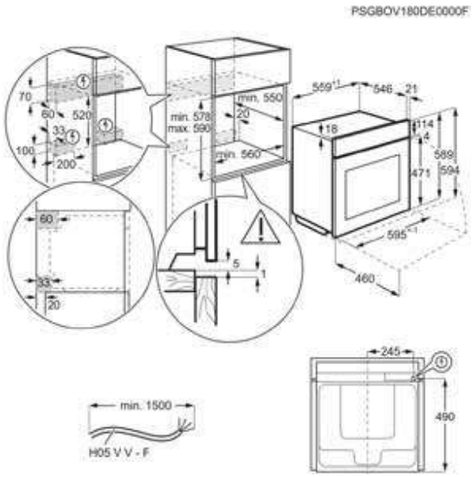

Horno SteamPro
BSE798380B

- **Resultados profesionales sin salir de tu cocina** – Hornea, cocina al vapor o incluso al vacío
- **Cocina al vapor y consigue resultados perfectos** – El horno controlará automáticamente los ajustes de vapor con Steamify®
- **Función de cocción al vacío, textura y sabor únicos** – El poder de cocinar como un chef profesional en la comodidad de tu hogar
- **Horno conectado que se adapta a tus necesidades** – Un asistente personal para disfrutar de las ventajas de la cocina conectada
- **Sonda Térmica, control absoluto del punto de cocción** – Disfruta siempre de aquellos resultados extraordinarios que deseas
- **Cocina de forma intuitiva gracias al display táctil** – Explora el menú de funciones con la pantalla táctil a color

- Limpieza: Vapor
- Sonda Térmica
- Carril telescópico en 1 nivel
- Puerta con 4 cristales
- Rejillas Easy Entry
- Luces: 2, Lateral halógena, Cenital halógena
- Medidas (mm):594 x 595 x 567
- Medidas hueco (mm): 590 x 560 x 550

PNC	944 188 483	**EAN**	7332543774555
Familia	SteamPro	**Clase**	Clase A++
Temperaturas	30°C - 230°C	**Panel**	Display táctil Excite
Mandos	Táctiles	**Capacidad útil (L)**	70
Potencia máxima (W)	3500	**Máx. Potencia grill (W)**	2300
Color	Negro	**Funciones de cocción**	Gratinar, Calor inferior, Horneado de pan, Cocción convencional / tradicional, Descongelar, Leudar masas, Desecar alimentos, Congelados, 100% vapor (Solo vapor), Gratinar, Alto nivel de humedad, Bajo nivel de humedad, Nivel de humedad medio, Mantener caliente, Turbo + Horneado sin extraer la humedad, Función Pizza, Calentar platos, Conservar alimentos, Cocción lenta, Cocción al vacío, Regenerar con vapor, Steamify, Turbo, Grill Turbo, Función Yogur
Etiqueta energética	A+++ A++		

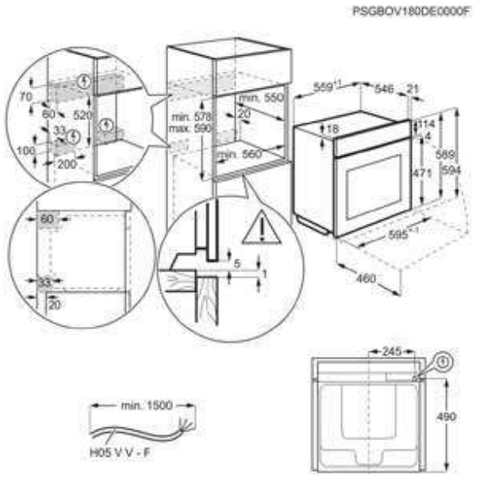

Horno SteamBoost
BSK788380M

- **Intensifica los sabores** – Hornea y cocina al vapor
- **Cocina al vapor y consigue resultados perfectos** – El horno controlará automáticamente los ajustes de vapor con Steamify®
- **Horno conectado. Controla el horno desde cualquier lugar con tu móvil** – Controla la temperatura y tiempo de cocción de tu horno conectado
- **Sonda Térmica, control absoluto del punto de cocción** – Disfruta siempre de aquellos resultados extraordinarios que deseas
- **Cocina de forma intuitiva gracias al display táctil** – Explora el menú de funciones con la pantalla táctil a color
- **El precalentado más rápido** – No esperes para cocinar gracias a la función de precalentado rápido

- Limpieza: Vapor
- Sonda Térmica
- Carril telescópico en 1 nivel
- Rejillas Easy Entry
- Luces: 2, Lateral halógena, Cenital halógena
- Medidas (mm):594 x 595 x 567
- Medidas hueco (mm): 590 x 560 x 550

PNC	944 188 487	**EAN**	7332543774593
Familia	SteamBoost	**Clase**	Clase A++
Temperaturas	30°C - 230°C	**Panel**	Display táctil Excite
Mandos	Táctiles	**Capacidad útil (L)**	70
Potencia máxima (W)	3500	**Máx. Potencia grill (W)**	2300
Color	Inox antihuellas	**Funciones de cocción**	Gratinar, Calor inferior, Horneado de pan, Cocción convencional / tradicional, Descongelar, Leudar masas, Desecar alimentos, Congelados, 100% vapor (Solo vapor), Gratinar, Alto nivel de humedad, Bajo nivel de humedad, Mantener caliente, Turbo + Horneado sin extraer la humedad, Función Pizza, Calentar platos, Conservar alimentos, Cocción lenta, Regenerar con vapor, Steamify, Turbo, Grill Turbo
Etiqueta energética	A++		

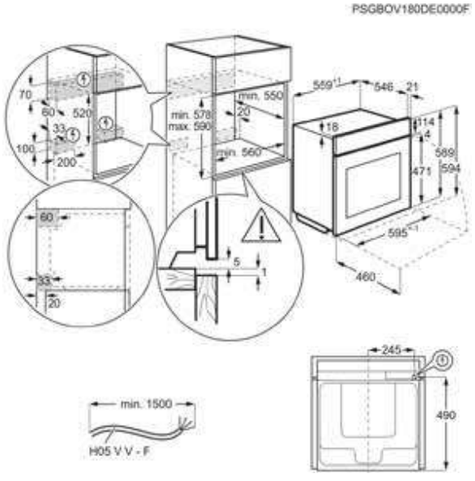

Horno SteamCrisp
BSK578370M

- **Resultados a otro nivel** – Mejora tus recetas y consigue los acabados más jugosos
- **Horno SteamCrisp, función vapor para preparar asados deliciosos** – Combina lo mejor de ambos mundos, vapor y convencional, para obtener resultados crujientes y sabrosos
- **Limpieza pirolítica, el horno se limpia solo** – Reduce la suciedad a cenizas para que las quites con solo pasar un paño húmedo
- **Sonda Térmica, control absoluto del punto de cocción** – Disfruta siempre de aquellos resultados extraordinarios que deseas
- **Horno conectado que se adapta a tus necesidades** – Un asistente personal para disfrutar de las ventajas de la cocina conectada
- **Cómodo y sin esfuerzo** – Controla de manera fácil los ajustes de tu horno

- Limpieza: Pirolítica
- Sonda Térmica
- Carril telescópico en 1 nivel
- Puerta con 3 cristales
- SoftClosing - cierre suave de la puerta
- Rejillas Easy Entry
- Luces: 1, Posterior lateral halógena
- Medidas (mm):594 x 596 x 568
- Medidas hueco (mm): 600 x 560 x 550

PNC	949 494 773	**EAN**	7332543781133
Familia	SteamCrisp	**Clase**	Clase A+
Temperaturas	30°C - 300°C	**Panel**	Display LED Explore
Mandos	Escamoteables	**Capacidad útil (L)**	72
Potencia máxima (W)	3390	**Máx. Potencia grill (W)**	2300
Color	Inox antihuellas	**Funciones de cocción**	Calor inferior, Cocción convencional / tradicional, Congelados, Gratinar, Bajo nivel de humedad, Turbo + Horneado sin extraer la humedad, Función Pizza, Turbo, Grill Turbo
Etiqueta energética	A+		

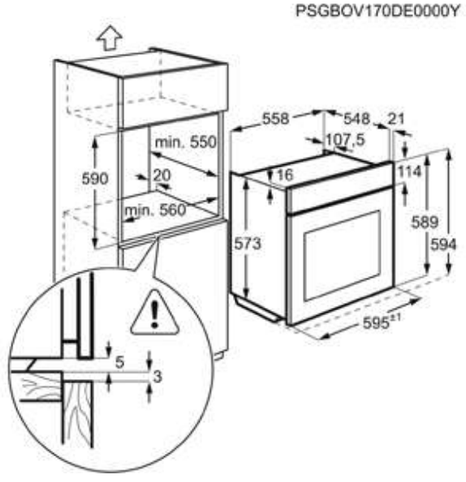

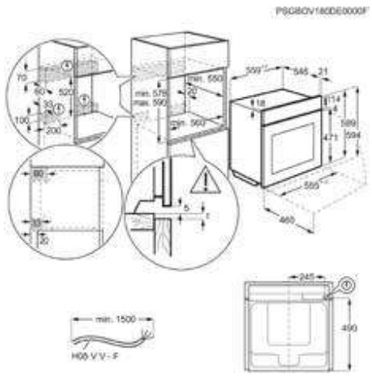

Horno BPK558370M

- Resultados más crujientes – La función PlusSteam añadirá vapor al principio del cocinado
- Horno SteamBake, añade un toque de vapor ideal para repostería – El botón PlusSteam de los hornos SteamBake añade un toque de vapor al inicio
- Horno conectado que se adapta a tus necesidades – Un asistente personal para disfrutar de las ventajas de la cocina conectada
- Sonda Térmica, control absoluto del punto de cocción – Disfruta siempre de aquellos resultados extraordinarios que deseas

- Limpieza: Pirolítica
- Sonda Térmica
- Carril telescópico en 1 nivel
- Rejillas Easy Entry
- Luces: 1, Cenital halógena
- Medidas (mm):594 x 595 x 567
- Medidas hueco (mm): 590 x 560 x 550

PNC	944 188 512	**EAN**	7332543779949
Familia	SteamBake	**Clase**	Clase A+
Temperaturas	30°C - 300°C	**Panel**	Display LED Explore
Mandos	Escamoteables	**Capacidad útil (L)**	71

Etiqueta energética A+++ → D A+

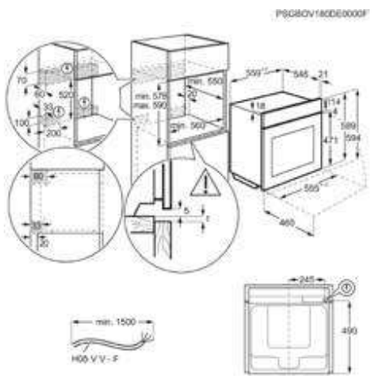

Horno BEK455120M

- Horno SteamBake, añade un toque de vapor ideal para repostería – El botón PlusSteam de los hornos SteamBake añade un toque de vapor al inicio
- Ventilador XXL, cocina de manera uniforme y eficiente – El aire caliente circula uniformemente por toda la cavidad del horno
- Anillo térmico adicional, cocina en varios niveles a la vez con el mejor resultado – No dejes que nada se quede sin cocinar o se pase de punto de cocción
- Panel de control con temporizador, controla el proceso de cocción – Comprueba el proceso de cocción de cada plato directamente en la pantalla del panel de control táctil

- Carril telescópico en 1 nivel
- Puerta con 3 cristales
- Rejillas Easy Entry
- Luces: 1, Cenital halógena
- Medidas (mm):594 x 595 x 567
- Medidas hueco (mm): 590 x 560 x 550

PNC	944 188 091	**EAN**	7332543564101
Familia	SteamBake	**Clase**	Clase A+
Temperaturas	50°C - 275°C	**Panel**	Display LED
Mandos	Escamoteables	**Capacidad útil (L)**	71

Etiqueta energética A+++ → D A+

Hornos SenseCook®
BPK748380M

- **Cocción asistida, resultados prefectos sin esfuerzo** – Los hornos con cocción asistida están diseñados para ofrecer siempre resultados perfectos
- **Acceso directo a la perfeccion** – Deja que el horno active automáticamente los ajustes necesarios para cada receta
- **Horno conectado. Controla el horno desde cualquier lugar con tu móvil** – Controla la temperatura y tiempo de cocción de tu horno conectado
- **Sonda Térmica, control absoluto del punto de cocción** – Disfruta siempre de aquellos resultados extraordinarios que deseas
- **Cocina de forma intuitiva gracias al display táctil** – Explora el menú de funciones con la pantalla táctil a color
- **Limpieza pirolítica, el horno se limpia solo** – Reduce la suciedad a cenizas para que las quites con solo pasar un paño húmedo

- Limpieza: Pirolítica
- Sonda Térmica
- Carril telescópico en 1 nivel
- Puerta con 4 cristales
- SoftClosing - cierre suave de la puerta
- Rejillas Easy Entry
- Luces: 2, Lateral halógena, Cenital halógena
- Medidas (mm):594 x 595 x 567
- Medidas hueco (mm): 590 x 560 x 550

PNC	944 188 372	**EAN**	7332543719556
Familia	Multifunción	**Clase**	Clase A++
Temperaturas	30°C - 300°C	**Panel**	Display táctil Excite
Mandos	Táctiles	**Capacidad útil (L)**	71
Potencia máxima (W)	3500	**Máx. Potencia grill (W)**	2300
Color	Inox antihuellas	**Funciones de cocción**	Gratinar, Calor inferior, Horneado de pan, Cocción convencional / tradicional, Descongelar, Leudar masas, Congelados, Gratinar, Mantener caliente, Turbo + Horneado sin extraer la humedad, Función Pizza, Calentar platos, Conservar alimentos, Cocción lenta, Turbo, Grill Turbo

Etiqueta energética A+++ → D A++

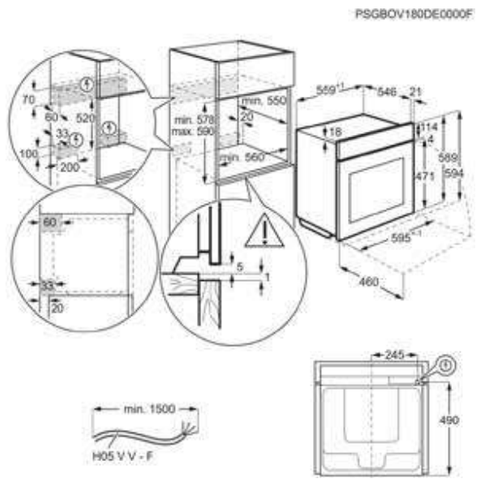

Hornos SenseCook®
BPK548370M

- **Poco hecho, al punto o muy hecho. Tú eliges** – Controla con precisión el proceso de cocción con los Hornos multifunción SenseCook
- **Sonda Térmica, control absoluto del punto de cocción** – Disfruta siempre de aquellos resultados extraordinarios que deseas
- **Horno conectado que se adapta a tus necesidades** – Un asistente personal para disfrutar de las ventajas de la cocina conectada
- **Cómodo y sin esfuerzo** – Controla de manera fácil los ajustes de tu horno
- **Limpieza pirolítica, el horno se limpia solo** – Reduce la suciedad a cenizas para que las quites con solo pasar un paño húmedo
- **El precalentado más rápido** – No esperes para cocinar gracias a la función de precalentado rápido

- Limpieza: Pirolítica
- Sonda Térmica
- Carril telescópico en 1 nivel
- Puerta con 4 cristales
- Rejillas Easy Entry
- Luces: 1, Cenital halógena
- Medidas (mm):594 x 595 x 567
- Medidas hueco (mm): 590 x 560 x 550

PNC	944 188 525	**EAN**	7332543780297
Familia	Multifunción	**Clase**	Clase A+
Temperaturas	30°C - 300°C	**Panel**	Display LED Explore
Mandos	Escamoteables	**Capacidad útil (L)**	71
Potencia máxima (W)	3500	**Máx. Potencia grill (W)**	2300
Color	Inox antihuellas	**Funciones de cocción**	Calor inferior, Cocción convencional / tradicional, Descongelar, Congelados, Gratinar, Turbo + Horneado sin extraer la humedad, Función Pizza, Turbo, Grill Turbo
Etiqueta energética	A+		

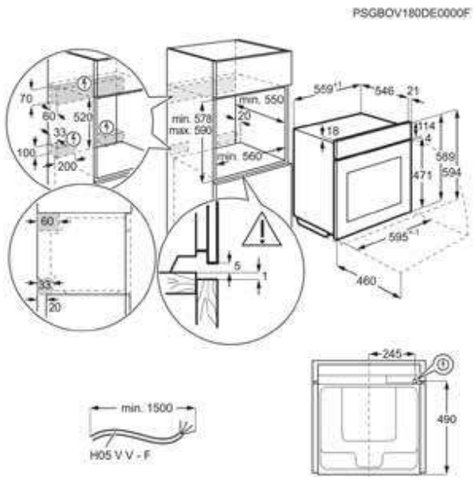

Hornos SenseCook®
KEK452910M

- **Poco hecho, al punto o hecho. Siempre a tu gusto** – Domina el punto perfecto de la carne con el horno SenseCook y su sensor de alimentos
- **Resultados perfectos con el sensor de alimentos** – Utiliza el sensor de alimentos para medir la temperatura de forma precisa y lograr resultados excelentes
- **Aire caliente, para una cocción perfecta** – Circuito de aire caliente inteligente y más eficiente
- **Cocina varios platos a la vez, con excelente resultados** – Domina la cocina multinivel, con calor adicional para acabados perfectos
- **Extra largo y extra ancho, 85 litros de capacidad** – Nuestro horno más largo, de 90cm y con 85l de capacidad
- **Deslizante y seguro, con guías telescópicas** – Nuestros corredores telescópicos se deslizan hacia afuera, para que no tengas que meter la mano en el horno.

- Limpieza: Aqua Clean
- Sonda Térmica
- Carril telescópico en 1 nivel
- Puerta con 3 cristales
- Luces: 2, Doble lateral
- Medidas (mm):475 x 896 x 577
- Medidas hueco (mm): 469 x 860 x 560

PNC	947 727 362	**EAN**	7332543742172
Familia	Multifunción	**Clase**	Clase A+
Temperaturas	30°C - 260°C	**Panel**	Display LED
Mandos	Escamoteables	**Capacidad útil (L)**	85
Potencia máxima (W)	3100	**Máx. Potencia grill (W)**	2900
Color	Inox antihuellas	**Funciones de cocción**	Calor inferior, Cocción convencional / tradicional, Descongelar, Turbo, Grill rápido, Turbo + Horneado sin extraer la humedad, Función Pizza, Turbo, Grill Turbo
Etiqueta energética	A+		

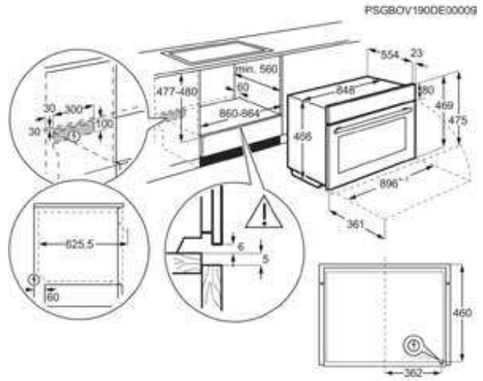

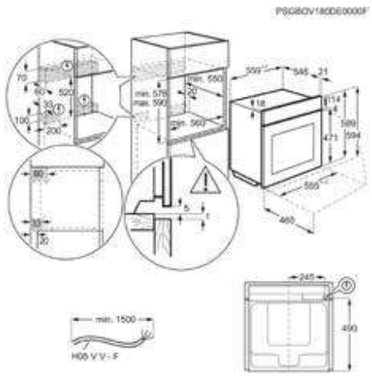

Horno BPS535170W

- Resultados a la atura de tus expectativas – SurroundCook, cocinado uniforme en cada plato
- Anillo térmico adicional, cocina en varios niveles a la vez con el mejor resultado – No dejes que nada se quede sin cocinar o se pase de punto de cocción
- Horno conectado que se adapta a tus necesidades – Un asistente personal para disfrutar de las ventajas de la cocina conectada
- El precalentado más rápido – No esperes para cocinar gracias a la función de precalentado rápido

- Limpieza: Pirolítica
- Carril telescópico en 1 nivel
- Puerta con 4 cristales
- Rejillas Easy Entry
- Luces: 1, Cenital halógena
- Medidas (mm):594 x 595 x 567
- Medidas hueco (mm): 590 x 560 x 550

PNC	944 188 527	**EAN**	7332543780310
Familia	Multifunción	**Clase**	Clase A+
Temperaturas	30°C - 300°C	**Panel**	Display LED Explore
Mandos	Escamoteables	**Capacidad útil (L)**	71

Etiqueta energética A+++ → D: A+

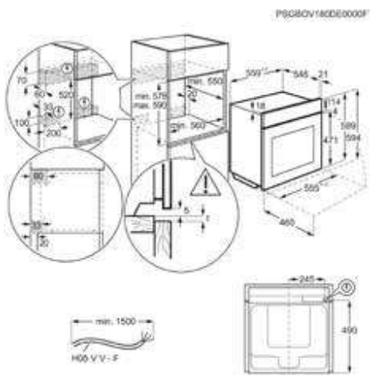

Horno BPK535170M

- Resultados a la atura de tus expectativas – SurroundCook, cocinado uniforme en cada plato
- Anillo térmico adicional, cocina en varios niveles a la vez con el mejor resultado – No dejes que nada se quede sin cocinar o se pase de punto de cocción
- Horno conectado que se adapta a tus necesidades – Un asistente personal para disfrutar de las ventajas de la cocina conectada
- El precalentado más rápido – No esperes para cocinar gracias a la función de precalentado rápido

- Limpieza: Pirolítica
- Carril telescópico en 1 nivel
- Puerta con 4 cristales
- Rejillas Easy Entry
- Luces: 1, Cenital halógena
- Medidas (mm):594 x 595 x 567
- Medidas hueco (mm): 590 x 560 x 550

PNC	944 188 529	**EAN**	7332543780334
Familia	Multifunción	**Clase**	Clase A+
Temperaturas	30°C - 300°C	**Panel**	Display LED Explore
Mandos	Escamoteables	**Capacidad útil (L)**	71

Etiqueta energética A+++ → D: A+

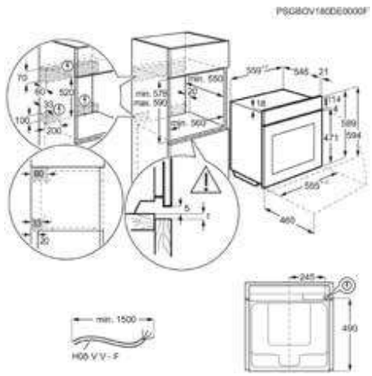

Horno BPS331160M

- Resultados a la atura de tus expectativas – SurroundCook, cocinado uniforme en cada plato
- Anillo térmico adicional, cocina en varios niveles a la vez con el mejor resultado – No dejes que nada se quede sin cocinar o se pase de punto de cocción
- El precalentado más rápido – No esperes para cocinar gracias a la función de precalentado rápido
- Limpieza pirolítica, el horno se limpia solo – Reduce la suciedad a cenizas para que las quites con solo pasar un paño húmedo
- Cómodo y sin esfuerzo – Controla de manera fácil los ajustes de tu horno

- Limpieza: Pirolítica
- Carril telescópico en 1 nivel
- Puerta con 4 cristales
- Luces: 1, Cenital halógena
- Medidas (mm):594 x 595 x 567
- Medidas hueco (mm): 590 x 560 x 550

PNC	944 188 530	**EAN**	7332543780341
Familia	Multifunción	**Clase**	Clase A+
Temperaturas	30°C - 300°C	**Panel**	Display LED Explore
Mandos	Escamoteables	**Capacidad útil (L)**	71

Etiqueta energética A+++ → D: A+

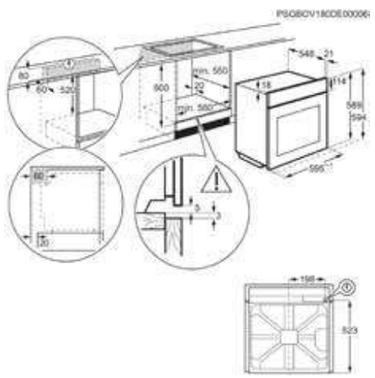

Horno BEK435E20M

- Resultados a la atura de tus expectativas – SurroundCook, cocinado uniforme en cada plato
- Anillo térmico adicional, cocina en varios niveles a la vez con el mejor resultado – No dejes que nada se quede sin cocinar o se pase de punto de cocción
- Limpieza sin complicaciones – La bandeja que con la que no necesitarás papel de cocina
- Sistema AquaClean, limpieza natural con vapor – La humedad del interior de la cavidad del horno genera vapor para suavizar la grasa residual más resistente

- Puerta con 2 cristales
- SoftClosing - cierre suave de la puerta
- Rejillas Easy Entry
- Luces: 1, Posterior lateral halógena
- Medidas (mm):594 x 594 x 568
- Medidas hueco (mm): 600 x 560 x 550

PNC	949 496 318	**EAN**	7332543790401
Familia	Multifunción	**Clase**	Clase A
Temperaturas	50°C - 275°C	**Panel**	Display LED
Mandos	Escamoteables	**Capacidad útil (L)**	72

Etiqueta energética A+++ → D: A

Tabla comparativa de hornos

	AEG Horno BSK999330M	AEG Horno BSE798380B	AEG Horno BSK788380M	AEG Horno BSK578370M
PNC	944 188 309	944 188 483	944 188 487	949 494 773
EAN	7332543681808	7332543774555	7332543774593	7332543781133
Familia	SteamPro	SteamPro	SteamBoost	SteamCrisp
Clase	Clase A++	Clase A++	Clase A++	Clase A+
Temperaturas	30°C - 230°C	30°C - 230°C	30°C - 230°C	30°C - 300°C
Panel	Mando Mastery con conectividad	Display táctil Excite	Display táctil Excite	Display LED Explore
Mandos	Mando Mastery	Táctiles	Táctiles	Escamoteables
Capacidad útil (L)	70	70	70	72
Potencia máxima (W)	3500	3500	3500	3390
Máx. Potencia grill (W)	2300	2300	2300	2300
Color	Inox antihuellas	Negro	Inox antihuellas	Inox antihuellas
Funciones de cocción	Gratinar, Calor inferior, Horneado de pan, Cocción convencional / tradicional, Descongelar, Leudar masas, Desecar alimentos, Congelados, 100% vapor (Solo vapor), Gratinar, Alto nivel de humedad, Bajo nivel de humedad, Nivel de humedad medio, Mantener caliente, Turbo + Horneado sin extraer la humedad, Función Pizza, Calentar platos, Conservar alimentos, Cocción lenta, Cocción al vacío, Regenerar con vapor, Steamify, Turbo, Grill Turbo, Función Yogur	Gratinar, Calor inferior, Horneado de pan, Cocción convencional / tradicional, Descongelar, Leudar masas, Desecar alimentos, Congelados, 100% vapor (Solo vapor), Gratinar, Alto nivel de humedad, Bajo nivel de humedad, Nivel de humedad medio, Mantener caliente, Turbo + Horneado sin extraer la humedad, Función Pizza, Calentar platos, Conservar alimentos, Cocción lenta, Cocción al vacío, Regenerar con vapor, Steamify, Turbo, Grill Turbo, Función Yogur	Gratinar, Calor inferior, Horneado de pan, Cocción convencional / tradicional, Descongelar, Leudar masas, Desecar alimentos, Congelados, 100% vapor (Solo vapor), Gratinar, Alto nivel de humedad, Bajo nivel de humedad, Mantener caliente, Turbo + Horneado sin extraer la humedad, Función Pizza, Calentar platos, Conservar alimentos, Cocción lenta, Regenerar con vapor, Steamify, Turbo, Grill Turbo	Calor inferior, Cocción convencional / tradicional, Congelados, Gratinar, Bajo nivel de humedad, Turbo + Horneado sin extraerla humedad, Función Pizza, Turbo, Grill Turbo
Tipo	Horno multifunción	Horno multifunción	Horno multifunción	Horno multifunción
Índice de eficiencia energética	61.9	61.9	61.9	81.2
Consumo energético en modo estándar (kWh/ciclo)	0.99	0.99	1.09	0.93
Consumo energético en circulación forzada (kWh/ciclo)	0.52	0.52	0.52	0.69
Tipo de cavidad	Grande	Grande	Grande	Grande
Número de cavidades	1	1	1	1
Fuente de energía	Eléctrico	Eléctrico	Eléctrico	Eléctrico
Conectividad	Sí	Sí	Sí	Sí
Cámara de visión remota	Sí	No	No	No
VarioGuide	Sí	Sí	Sí	Sí
Recetas cocción al vacío	Sí	Sí	No	No
Memorización de programas	Sí	Sí	Sí	No
Recetas o programas automáticos	Sí	Sí	Sí	Sí
Nivel de ruido dB(A)	53	53	53	44
Limpieza	Vapor	Vapor	Vapor	Pirolítica
Alto (mm)	594	594	594	594
Ancho (mm)	595	595	595	596
Fondo (mm)	567	567	567	568
Accesorios incluidos	1 Carril TR1LFSTV, Kit para la comprobación de la dureza del agua	1 Carril TR1LFSTV	1 Carril TR1LFSTV, Kit para la comprobación de la dureza del agua	1 Carril TR1LV
Alto hueco (mm)	590	590	590	600
Ancho hueco (mm)	560	560	560	560
Fondo hueco (mm)	550	550	550	550
Voltaje (V):	230	230	230	220-240
Frecuencia (Hz)	50	50	50	50-60
Etiqueta energética	A+++ A**	A+++ A**	A+++ A**	A+++ A*

Tabla comparativa de hornos

	AEG Horno BPK558370M	AEG Horno BEK455120M	AEG Horno BPK748380M	AEG Horno BPK548370M
PNC	944 188 512	944 188 091	944 188 372	944 188 525
EAN	7332543779949	7332543564101	7332543719556	7332543780297
Familia	SteamBake	SteamBake	Multifunción	Multifunción
Clase	Clase A+	Clase A+	Clase A++	Clase A+
Temperaturas	30°C - 300°C	50°C - 275°C	30°C - 300°C	30°C - 300°C
Panel	Display LED Explore	Display LED	Display táctil Excite	Display LED Explore
Mandos	Escamoteables	Escamoteables	Táctiles	Escamoteables
Capacidad útil (L)	71	71	71	71
Potencia máxima (W)	3500	3500	3500	3500
Máx. Potencia grill (W)	2300	2950	2300	2300
Color	Inox antihuellas	Inox antihuellas	Inox antihuellas	Inox antihuellas
Funciones de cocción	Calor inferior, Cocción convencional / tradicional, Congelados, Gratinar, Turbo + Horneado sin extraer la humedad, Función Pizza, SteamBake, Turbo, Grill Turbo	Calor inferior, Cocción convencional / tradicional, Descongelar, Gratinar, Luz interior, Turbo + Horneado sin extraer la humedad, Función Pizza, Turbo, Turbo Plus, Grill Turbo	Gratinar, Calor inferior, Horneado de pan, Cocción convencional / tradicional, Descongelar, Leudar masas, Congelados, Gratinar, Mantener caliente, Turbo + Horneado sin extraer la humedad, Función Pizza, Calentar platos, Conservar alimentos, Cocción lenta, Turbo, Grill Turbo	Calor inferior, Cocción convencional / tradicional, Descongelar, Congelados, Gratinar, Turbo + Horneado sin extraer la humedad, Función Pizza, Turbo, Grill Turbo
Tipo	Horno multifunción	Horno multifunción	Horno multifunción	Horno multifunción
Índice de eficiencia energética	81.2	81.2	61.2	81.2
Consumo energético en modo estándar (kWh/ciclo)	1.09	0.99	1.09	1.09
Consumo energético en circulación forzada (kWh/ciclo)	0.69	0.69	0.52	0.69
Tipo de cavidad	Grande	Grande	Grande	Grande
Número de cavidades	1	1	1	1
Fuente de energía	Eléctrico	Eléctrico	Eléctrico	Eléctrico
Conectividad	Sí	Sin conectividad	Sí	Sí
Cámara de visión remota	No	No	No	No
VarioGuide	Sí	No	Sí	Sí
Recetas cocción al vacío	No	No	No	No
Memorización de programas	No	No	Sí	No
Recetas o programas automáticos	Sí	No	Sí	Sí
Nivel de ruido dB(A)	48	47	48	47
Limpieza	Pirolítica	AquaClean	Pirolítica	Pirolítica
Alto (mm)	594	594	594	594
Ancho (mm)	595	595	595	595
Fondo (mm)	567	567	567	567
Accesorios incluidos	1 Carril TR1LV	1 Carril TR1LV	1 Carril TR1LV	1 Carril TR1LV
Alto hueco (mm)	590	590	590	590
Ancho hueco (mm)	560	560	560	560
Fondo hueco (mm)	550	550	550	550
Voltaje (V):	230	230	230	230
Frecuencia (Hz)	50	50	50	50
Etiqueta energética	A+++ A*	A+++ A*	A+++ A**	A+++ A*

Tabla comparativa de hornos

	AEG Horno KEK452910M	AEG Horno BPS535170W	AEG Horno BPK535170M	AEG Horno BPS331160M
PNC	947 727 362	944 188 527	944 188 529	944 188 530
EAN	7332543742172	7332543780310	7332543780334	7332543780341
Familia	Multifunción	Multifunción	Multifunción	Multifunción
Clase	Clase A+	Clase A+	Clase A+	Clase A+
Temperaturas	30°C - 260°C	30°C - 300°C	30°C - 300°C	30°C - 300°C
Panel	Display LED	Display LED Explore	Display LED Explore	Display LED Explore
Mandos	Escamoteables	Escamoteables	Escamoteables	Escamoteables
Capacidad útil (L)	85	71	71	71
Potencia máxima (W)	3100	3500	3500	3500
Máx. Potencia grill (W)	2900	2300	2300	2300
Color	Inox antihuellas	Blanco	Inox antihuellas	Inox antihuellas
Funciones de cocción	Calor inferior, Cocción convencional / tradicional, Descongelar, Turbo, Grill rápido, Turbo + Horneado sin extraer la humedad, Función Pizza, Turbo, Grill Turbo	Calor inferior, Cocción convencional / tradicional, Descongelar, Congelados, Gratinar, Turbo + Horneado sin extraer la humedad, Función Pizza, Turbo, Grill Turbo	Calor inferior, Cocción convencional / tradicional, Descongelar, Congelados, Gratinar, Turbo + Horneado sin extraer la humedad, Función Pizza, Turbo, Grill Turbo	Calor inferior, Cocción convencional / tradicional, Descongelar, Congelados, Gratinar, Turbo + Horneado sin extraer la humedad, Función Pizza, Turbo, Grill Turbo
Tipo	Horno multifunción	Horno multifunción	Horno multifunción	Horno multifunción
Índice de eficiencia energética	81.3	81.2	81.2	81.2
Consumo energético en modo estándar (kWh/ciclo)	1.19	1.09	1.09	1.09
Consumo energético en circulación forzada (kWh/ciclo)	0.74	0.69	0.69	0.69
Tipo de cavidad	Grande	Grande	Grande	Grande
Número de cavidades	1	1	1	1
Fuente de energía	Eléctrico	Eléctrico	Eléctrico	Eléctrico
Conectividad	Sin conectividad	Sí	Sí	Sin conectividad
Cámara de visión remota	No	No	No	No
VarioGuide	No	Sí	Sí	Sí
Recetas cocción al vacío	No	No	No	No
Memorización de programas	No	No	No	No
Recetas o programas automáticos	No	Sí	Sí	Sí
Nivel de ruido dB(A)	52	48	48	48
Limpieza	Aqua Clean	Pirolítica	Pirolítica	Pirolítica
Alto (mm)	475	594	594	594
Ancho (mm)	896	595	595	595
Fondo (mm)	577	567	567	567
Accesorios incluidos	1 Carril TR1L	1 Carril TR1LV	1 Carril TR1LV	1 Carril TR1LV
Alto hueco (mm)	469	590	590	590
Ancho hueco (mm)	860	560	560	560
Fondo hueco (mm)	560	550	550	550
Voltaje (V):	220-240	230	230	230
Frecuencia (Hz)	50-60	50	50	50
Etiqueta energética				

Tabla comparativa de hornos

	AEG Horno BEK435E20M
PNC	949 496 318
EAN	7332543790401
Familia	Multifunción
Clase	Clase A
Temperaturas	50°C - 275°C
Panel	Display LED
Mandos	Escamoteables
Capacidad útil (L)	72
Potencia máxima (W)	2780
Máx. Potencia grill (W)	2700
Color	Inox antihuellas
Funciones de cocción	Calor inferior, Cocción convencional / tradicional, Grill rápido, Gratinar, Luz interior, Turbo + Horneado sin extraer la humedad, Función Pizza, Calor superior, Turbo, Grill Turbo
Tipo	Horno multifunción
Índice de eficiencia energética	95.3
Consumo energético en modo estándar (kWh/ciclo)	0.93
Consumo energético en circulación forzada (kWh/ciclo)	0.81
Tipo de cavidad	Grande
Número de cavidades	1
Fuente de energía	Eléctrico
Conectividad	Sin conectividad
Cámara de visión remota	No
VarioGuide	No
Recetas cocción al vacío	No
Memorización de programas	No
Recetas o programas automáticos	No
Nivel de ruido dB(A)	43
Limpieza	AquaClean
Alto (mm)	594
Ancho (mm)	594
Fondo (mm)	568
Alto hueco (mm)	600
Ancho hueco (mm)	560
Fondo hueco (mm)	550
Voltaje (V):	220-240
Frecuencia (Hz)	50 / 60
Etiqueta energética	

COMPACTOS

Nuestros electrodomésticos compactos aportan perfección y resultados óptimos. Todas las prestaciones y la máxima versatilidad en un tamaño reducido para que diseñes tu cocina ideal.

Hornos y microondas compactos
KSK998290M

- **Resultados profesionales sin salir de tu cocina** – Hornea, cocina al vapor o incluso al vacío
- **Steamify®, el vapor que necesitas, automáticamente** – Ajuste automático de las funciones de cocción a vapor
- **Función de cocción al vacío, textura y sabor únicos** – El poder de cocinar como un chef profesional en la comodidad de tu hogar
- **Horno conectado que se adapta a tus necesidades** – Un asistente personal para disfrutar de las ventajas de la cocina conectada
- **Sonda Térmica, control absoluto del punto de cocción** – Disfruta siempre de los resultados extraordinarios que deseas compartir con tu familia
- **Mando Mastery, selecciona todos los ajustes con un único mando intuitivo** – Navega por el menú y selecciona las funciones de cocción a través de este fantástico display a color

- Limpieza: Vapor
- Sonda Térmica
- Puerta con 4 cristales
- SoftClosing - cierre suave de la puerta
- Rejillas Easy Entry
- Luces: 1, Cenital halógena
- Medidas (mm):455 x 595 x 567
- Medidas hueco (mm): 450 x 560 x 550

PNC	944 066 812	**EAN**	7332543754670
Familia	SteamPro	**Clase**	Clase A++
Temperaturas	30°C - 230°C	**Panel**	Mando Mastery con conectividad
Mandos	Mando Mastery	**Capacidad útil (L)**	43
Potencia máxima (W)	3000	**Máx. Potencia grill (W)**	1900
Color	Inox antihuellas	**Funciones de cocción**	Gratinar, Calor inferior, Horneado de pan, Cocción convencional / tradicional, Descongelar, Leudar masas, Desecar alimentos, Congelados, 100% vapor (Solo vapor), Gratinar, Alto nivel de humedad, Bajo nivel de humedad, Nivel de humedad medio, Mantener caliente, Turbo + Horneado sin extraer la humedad, Función Pizza, Calentar platos, Conservar alimentos, Cocción lenta, Cocción al vacío, Regenerar con vapor, Steamify, Turbo, Grill Turbo, Función Yogur

Etiqueta energética A+++ A++

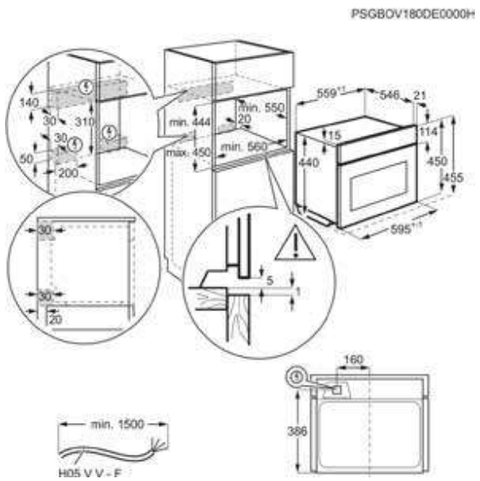

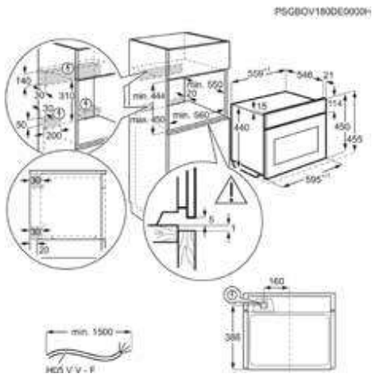

Horno compacto KPK748280M

- Resultados precisos siempre – Disfruta de un cocinado perfecto sin esfuerzos
- Horno conectado que se adapta a tus necesidades – Un asistente personal para disfrutar de las ventajas de la cocina conectada
- Sonda Térmica, control absoluto del punto de cocción – Disfruta siempre de aquellos resultados extraordinarios que deseas
- Cocina de forma intuitiva gracias al display táctil – Explora el menú de funciones con la pantalla táctil a color
- El precalentado más rápido – No esperes para cocinar gracias a la función de precalentado rápido

- Limpieza: Pirolítica
- Sonda Térmica
- Puerta con 4 cristales
- SoftClosing - cierre suave de la puerta
- Rejillas Easy Entry
- Luces: 1, Cenital halógena
- Medidas (mm):455 x 595 x 567
- Medidas hueco (mm): 450 x 560 x 550

PNC	944 066 851	**EAN**	7332543774050
Familia	Multifunción	**Clase**	Clase A++
Temperaturas	30°C - 300°C	**Panel**	Display táctil Excite
Mandos	Táctiles	**Capacidad útil (L)**	43

Etiqueta energética A+++ A++

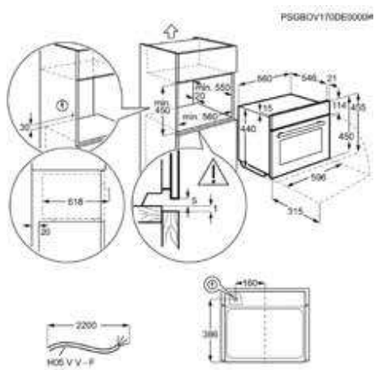

Horno compacto KMK765080B

- Todo el sabor en la mitad de tiempo – La manera más rápida para conseguir los mejores resultados
- Consigue los mejores resultados con la precision de un horno y la rapidez de un microondas gracias a las función Fast Cooking – Cocción rápida, acabado crujiente
- Horno conectado. Controla el horno desde cualquier lugar con tu móvil – Controla la temperatura y tiempo de cocción de tu horno conectado
- Consigue los mejores resultados con la precision de un horno y la rapidez de un microondas gracias a las función Fast Cooking – Cocción rápida, acabado crujiente

- Puerta con 3 cristales
- Rejillas Easy Entry
- Luces: 1, Cenital halógena
- Medidas (mm):455 x 595 x 567
- Medidas hueco (mm): 450 x 560 x 550

PNC	944 066 821	**EAN**	7332543754762
Familia	Multifunción	**Clase**	.
Temperaturas	30°C - 230°C	**Panel**	Display táctil Excite
Mandos	Táctiles	**Capacidad útil (L)**	43

Horno compacto KMK768080M

- Horno CombiQuick, un horno convencional con la función microondas añadida – Prepara cualquier receta en la mitad de tiempo que un horno convencional
- Consigue los mejores resultados con la precision de un horno y la rapidez de un microondas gracias a las función Fast Cooking – Cocción rápida, acabado crujiente
- Horno conectado. Controla el horno desde cualquier lugar con tu móvil – Controla la temperatura y tiempo de cocción de tu horno conectado
- Olvídate de esperar a que tu horno se caliente. – Menos tiempo de precalentamiento para que cocines más rápido y consigas los mejores resultados

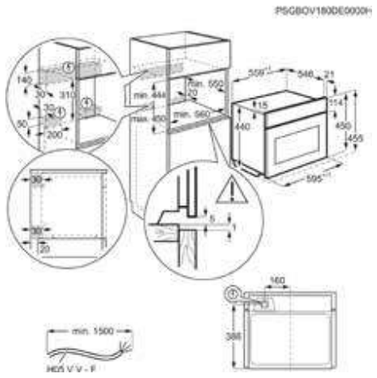

- Puerta con 3 cristales
- Rejillas Easy Entry
- Luces: 1, Cenital halógena
- Medidas (mm):455 x 595 x 567
- Medidas hueco (mm): 450 x 560 x 550

PNC	944 066 682	**EAN**	7332543681686
Familia	Multifunción	**Clase**	.
Temperaturas	30°C - 230°C	**Panel**	Display táctil Excite
Mandos	Táctiles	**Capacidad útil (L)**	43

Microondas KMK721000M

- Microondas con grill, óptimos resultados – Consigue un toque crujiente con solo tocar un botón gracias a este microondas con función grill
- Horno compacto con función microondas, ahorra espacio sin renunciar a nada – Te permite cocinar, gratinar y recalentar a la perfección
- Grill de alta potencia, una forma rápida de dorar y gratinar – Tarda menos tiempo en tostar, dorar o gratinar cualquier receta
- Pantalla LCD grande y asitente de recetas, resultados de calidad y facilidad de uso – Tus recetas más gourmet que nunca gracias al ajuste automático las propiedades de cocinado

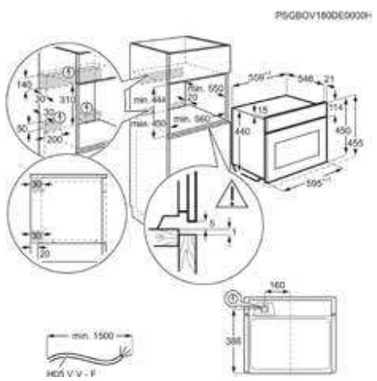

- Puerta con 3 cristales
- Rejillas Easy Entry
- Luces: 1, Cenital halógena
- Medidas (mm):455 x 595 x 567
- Medidas hueco (mm): 450 x 560 x 550

PNC	944 066 396	**EAN**	7332543500680
Familia	Multifunción	**Clase**	.
Temperaturas	30°C - 230°C	**Panel**	Display LCD
Mandos	Táctiles	**Capacidad útil (L)**	46

Microondas KMR721000B

- Microondas con grill, óptimos resultados – Consigue un toque crujiente con solo tocar un botón gracias a este microondas con función grill
- Horno compacto con función microondas, ahorra espacio sin renunciar a nada – Te permite cocinar, gratinar y recalentar a la perfección
- Grill de alta potencia, una forma rápida de dorar y gratinar – Tarda menos tiempo en tostar, dorar o gratinar cualquier receta
- Pantalla LCD grande y asitente de recetas, resultados de calidad y facilidad de uso – Tus recetas más gourmet que nunca gracias al ajuste automático las propiedades de cocinado

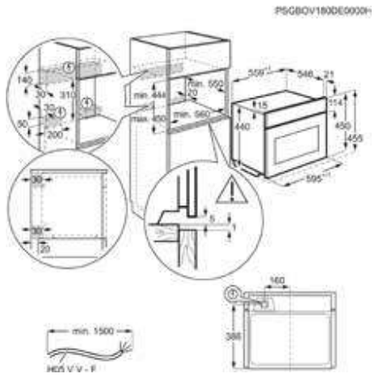

- Puerta con 3 cristales
- Rejillas Easy Entry
- Luces: 1, Cenital halógena
- Medidas (mm):455 x 595 x 567
- Medidas hueco (mm): 450 x 560 x 550

PNC	944 066 486	**EAN**	7332543543960
Familia	Multifunción	**Clase**	.
Temperaturas	30°C - 230°C	**Panel**	Display LCD
Mandos	Táctiles	**Capacidad útil (L)**	46

Microondas KMK721000W

- Microondas con grill, óptimos resultados – Consigue un toque crujiente con solo tocar un botón gracias a este microondas con función grill
- Horno compacto con función microondas, ahorra espacio sin renunciar a nada – Te permite cocinar, gratinar y recalentar a la perfección
- Grill de alta potencia, una forma rápida de dorar y gratinar – Tarda menos tiempo en tostar, dorar o gratinar cualquier receta
- Pantalla LCD grande y asitente de recetas, resultados de calidad y facilidad de uso – Tus recetas más gourmet que nunca gracias al ajuste automático las propiedades de cocinado

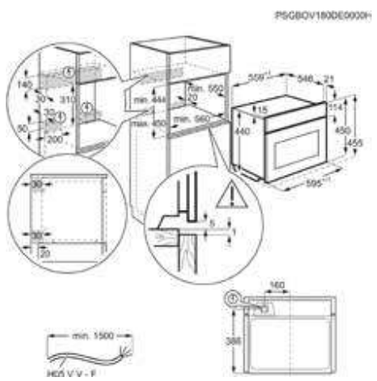

- Puerta con 3 cristales
- Luces: 1, Cenital halógena
- Medidas (mm):455 x 595 x 567
- Medidas hueco (mm): 450 x 560 x 550

PNC	944 066 498	**EAN**	7332543555499
Familia	Multifunción	**Clase**	.
Temperaturas	30°C - 230°C	**Panel**	Display LCD
Mandos	Táctiles	**Capacidad útil (L)**	46

Vinoteca compacta
KWK884520M

- **Estilo y versatilidad** – Lo último en estilo y flexibilidad para el almacenamiento de vino
- **Mantén tu vino a la temperatura correcta** – Control directo de la temperatura para la mejor conservación
- **Compacta pero espaciosa** – En esta vinoteca compacta podrás almacenar hasta 18 botellas
- **Almacenamiento flexible** – Un interior diseñado para guardar todo tipo de botellas
- **Acabado elegante e impecable** – Diseñada para encajar en tu cocina a la perfección

- Display: Digital electrónico
- Control: Electrónico
- Luz: Interior, LED
- Enfriamiento rápido: ; Función vacaciones:
- Bisagras de la puerta:Desplegables
- Medidas (mm):455x595x566
- Hueco de integración HxWxD (mm): 450 X 560 X 550

PNC	923 421 106	**EAN**	7332543789771
TIpo	Frigorífico 1 puerta	**Color**	Inox antihuellas
Estante botellero		**Nº de botellas**	18
Clase	F	**Capacidad total del frigorífico (l)**	49
Clasificación climática	N-ST	**Consumo ponderado de energía en kilovatios hora por año (kWh/a) (EU) 2017/1369**	100
Descongelación del frigorífico		**N° de estantes**	2 de ancho compelto de madera + 1 estante plástico inferior
Etiqueta energética	A G F		

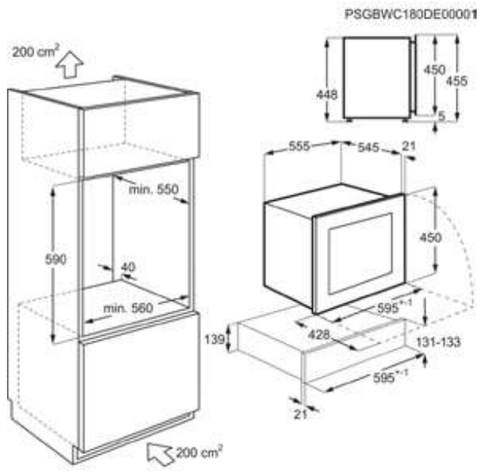

Cafetera compacta
KKK994500M

- **Prepara café y otras bebidas calientes con calidad de barista** – A tu gusto y en tu casa.
- **De un aroma sutil a un expreso intenso. Tu elijes.** – Selecciona la cantidad e intensidad del café ideal para ti
- **La cantidad de leche exacta para cada café** – Ajusta la cantidad de leche para tu café y obtén la consistencia y textura perfectas
- **La leche para el café siempre perfecta** – Jarra térmica patentada que mantiene la textura ideal de la lecha para tu café
- **Hasta seis tazas de café a la vez** – Con MultiCup puedes hacer hasta seis cafés al mismo tiempo.
- **Añade espuma a tu café las veces que quieras** – El vaporizador de alta presión puede hacer espuma en la leche y también proporcionar agua hirviendo para el té

- Máquina de café de instalación integrada
- Estética acero Inox antihuellas.
- Capacidad de molinillo del cafe: 400 gr
- Función autoencendido
- Capacidad:2.5l
- Dos calentadores separados para el café y para el agua caliente.
- Indicador de depósito de residuos de café lleno
- Indicador de relleno de agua
- Indicador de relleno de granos de café

PNC	942 401 233	**EAN**	7332543583683
Presión (bar)	15	**Mandos de control**	Mando Mastery Capacitivo con pantalla TFT a color
Iluminación	LED	**Cajón**	No
Funciones café	Espresso, Americano, Largo, Largo, Normal, Taza, Corto	**Depósito de agua**	Extraíble
Medidas (mm)	455x595x450	**Medidas hueco (mm)**	450x560x550
Accesorios incluidos	Cepillo de limpieza, Cuchara dosificadora, Descalcificador, Depósito descalcificador, Guías telescópicas con cierre suave, Depósito térmico de leche, Test para medir la dureza del agua, Regulador de la dureza del agua	**Funciones**	Regulador de la cantidad de café, Regulador del volumen de agua, Regulador de temperatura, Inicio automático, Capuccino automático, Reloj, Regulador de la molienda del café, Regulador de la temperatura del café, Descalcificación, Multitaza, Aclarado, Dureza del agua

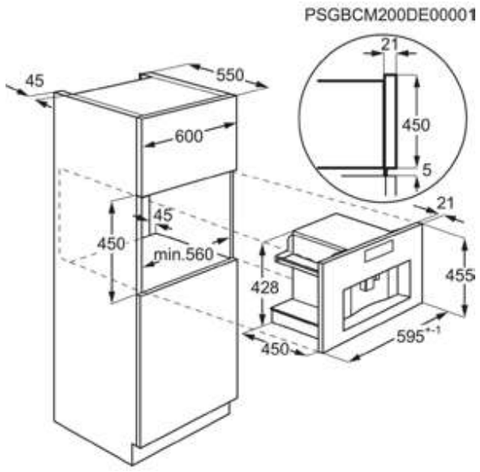

Abatidor de temperatura
KBK994519M

- **Abatidor de temperatura, fija y conserva los sabores al instante** – Mantiene su sabor, textura y aroma originales
- **Sabor y textura en las mejores manos, de 70°C a 3°C en 90 minutos.** – Sabor y textura en las mejores manos, de 70°C a 3°C en 90 minutos.
- **Sabores frescos, en el frigorífico o el congelador** – Hasta 7 días en el frigorífico y hasta seis meses en el congelador
- **Más espacio, más higiene** – Ayuda a evitar la proliferación de bacterias
- **Vino blanco, champán o espumoso. Listo para disfrutar en 20 minutos** – Vino blanco, champán o espumoso. Listo para disfrutar en 20 minutos
- **La manera más efectiva de enfriar tus postres** – Sirve y disfruta de todos tus postres a la temperatura perfecta

- Capacidad útil (l): 28.7
- Tirador: Metálico, Horizontal
- Sonda Térmica: Sí, extraíble
- Abatidor: de 70º C a 3º C en 90 minutos
- Refrigeración rápida de botellas, vino blanco o champán listo en 20 minutos
- Descongelación, y congelación rápida
- Medidas (mm): 455x595x548
- Medidas del hueco (mm): 450x560x550

PNC	947 727 340	**EAN**	7332543562435
Capacidad neta (l)	28.7	**Tecnología de refrigeración**	Dinámica
Sonda térmica	Sí, extraíble	**Mandos de control**	Mando Mastery Capacitivo con pantalla TFT a color
Iluminación	LED interior	**Tipo de estantes**	Rejilla metálica
Número de estantes	3 de anchura total	**Color**	Inox antihuellas
Tirador	Metálico, Horizontal	**Funciones**	Abatidor, Refrigeración de botellas, Descongelación, Congelación rápida, Hielo

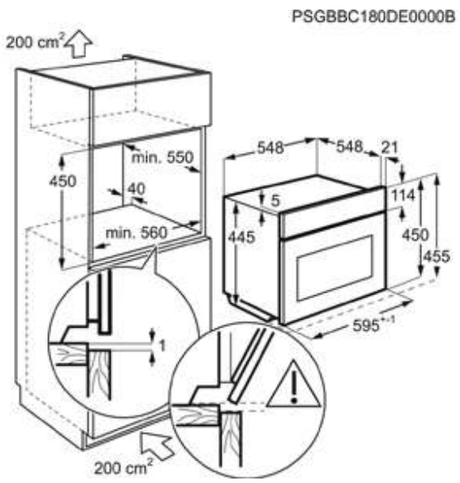

Envasadora al vacío
KDK911423M

- **Envase al vacío los alimentos para disfrutar de resultados profesionales** – Aplique métodos de cocción profesional en su hogar
- **Resultados de primera garantizados, incluso para elaboraciones preparadas con antelación** – Sellado al vacío - óptima gestión de los procesos de cocción
- **Conserve la mejor esencia de los alimentos, su sabor y su textura** – Envasadora al vacío integrable compacta - capture la esencia del sabor
- **Los mejores ingredientes merecen el mejor método de conservación** – La envasadora al vacío integrable le ayuda a conservar la frescura de los alimentos durante más tiempo
- **Más sabor en menos tiempo** – Envasadora al vacío - Reduce drásticamente los tiempos de marinado

- Tres niveles de ajuste del tiempo de sellado
- 3 niveles de intensidad de sellado
- Tirador Apertura Push y Tapa Gris ahumada
- Display Táctil con luz LED retroiluminada de color Blanco
- Capacidad útil: 8 litros
- Accesorios incluidos: 50 bolsas de sellado; bandeja metálica; válvula externa de vacío

PNC	947 727 282	**EAN**	7332543495047
Funciones	Marinar / Infusionar, Nivel máximo de vacío, Nivel medio de vacío, Nivel mínimo de vacío, Tiempo de sellado	**Capacidad útil (litros)**	8
Medidas del cajón integrado (mm)	141x560x550	**Medidas del envasador (mm)**	72x408x276
Tamaño máximo de la bolsa	350x250	**Potencia de vacío (m3/h)**	3
Color	Negro + INOX Antihuellas	**Luz del display**	LED retroiluminada
Tipo de display	Táctil	**Color del display**	Blanco

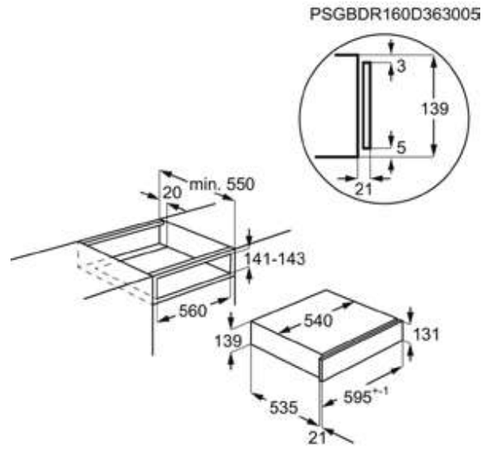

Cajones calientaplatos

Cajón calientaplatos KDE911424B

- Cajón calientaplatos que además manteniene calientes los alimentos emplatados – Cajón térmico para mantener los platos servidos calientes
- Ventilador de alto rendimiento, excelente circulación del calor – Distribuye el calor de manera uniforme por todo el interior del cajón
- Función descongelar, ideal para los ingredientes más delicados – Suave y delicada para una descongelación óptima de cualquier ingrediente
- Leudar masas – Perfecto para repostería de calidad profesional
- Comodidad de uso, fácil acceso y perfecta estabilidad – Totalmente extraíble y con alfombrilla antideslizante

- Capacidad máxima para 6 servicios
- Temperaturas: 30-80°C
- Circulación de aire caliente
- Base interior de cristal
- Cajón integrable

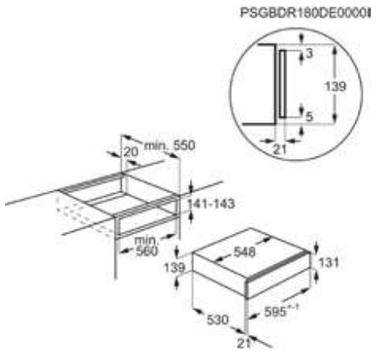

PNC	947 727 415	**EAN**	7332543664269
Tipo instalación	Integrable	**Medidas (mm)**	139x595x530
Color	Negro	**Potencia total (W)**	800
Tirador	Apertura Push	**Funciones de control**	Calientaplatos, Descongelación, Conservación del calor, Leudar masas

Cajón calientaplatos KDK911424M

- Cajón calientaplatos que además manteniene calientes los alimentos emplatados – Cajón térmico para mantener los platos servidos calientes
- Ventilador de alto rendimiento, excelente circulación del calor – Distribuye el calor de manera uniforme por todo el interior del cajón
- Función descongelar, ideal para los ingredientes más delicados – Suave y delicada para una descongelación óptima de cualquier ingrediente
- Leudar masas – Perfecto para repostería de calidad profesional
- Comodidad de uso, fácil acceso y perfecta estabilidad – Totalmente extraíble y con alfombrilla antideslizante

- Acabado en acero inoxidable antihuellas
- Capacidad máxima para 6 servicios
- Temperaturas: 30-80°C
- Circulación de aire caliente
- Base interior de cristal
- Cajón integrable

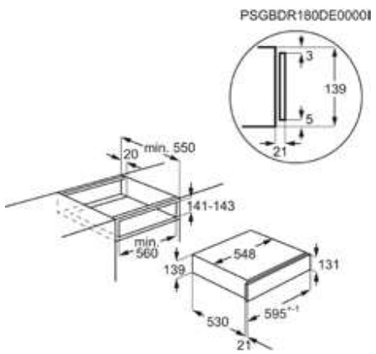

PNC	947 727 410	**EAN**	7332543664214
Tipo instalación	Integrable	**Medidas (mm)**	139x595x530
Color	Negro + INOX Antihuellas	**Potencia total (W)**	800
Tirador	Apertura Push	**Funciones de control**	Calientaplatos, Descongelación, Conservación del calor, Leudar masas

Tabla comparativa de hornos y microondas compactos

	AEG Horno compacto KSK998290M	AEG Horno compacto KPK748280M	AEG Horno compacto KMK765080B	AEG Horno compacto KMK768080M
PNC	944 066 812	944 066 851	944 066 821	944 066 682
EAN	7332543754670	7332543774050	7332543754762	7332543681686
Familia	SteamPro	Multifunción	Multifunción	Multifunción
Clase	Clase A++	Clase A++	.	.
Temperaturas	30°C - 230°C	30°C - 300°C	30°C - 230°C	30°C - 230°C
Panel	Mando Mastery con conectividad	Display táctil Excite	Display táctil Excite	Display táctil Excite
Mandos	Mando Mastery	Táctiles	Táctiles	Táctiles
Capacidad útil (L)	43	43	43	43
Potencia máxima (W)	3000	3000		
Máx. Potencia grill (W)	1900	1900	1900	1900
Color	Inox antihuellas	Inox antihuellas	Negro	Inox antihuellas
Funciones de cocción	Gratinar, Calor inferior, Horneado de pan, Cocción convencional / tradicional, Descongelar, Leudar masas, Desecar alimentos, Congelados, 100% vapor (Solo vapor), Gratinar, Alto nivel de humedad, Bajo nivel de humedad, Nivel de humedad medio, Mantener caliente, Turbo + Horneado sin extraer la humedad, Función Pizza, Calentar platos, Conservar alimentos, Cocción lenta, Cocción al vacío, Regenerar con vapor, Steamify, Turbo, Grill Turbo, Función Yogur	Calor inferior, Horneado de pan, Dorar al gratén, Cocción convencional / tradicional, Descongelar, Leudar masas, Desecar alimentos, Asado ECO, Grill rápido, Congelados, Gratinar, Mantener caliente, Cocción a baja temperatura, Turbo + Horneado sin extraer la humedad, Función Pizza, Calentar platos, Conservar alimentos, Turbo, Grill Turbo	Gratinar, Calor inferior, Horneado de pan, Cocción convencional + Microondas, Cocción convencional / tradicional, Descongelar + Microondas, Leudar masas, Desecar alimentos, Congelados, Grill + Microondas, Gratinar, Mantener caliente, Líquidos + Microondas, Microondas, Función Pizza, Calentar platos, Conservar alimentos, Recalentar + Microondas, Cocción lenta, Turbo, Turbo + Microondas, Grill Turbo, Grill Turbo + Microondas	Función Pizza, Calentar platos, Conservar alimentos, Turbo, Grill Turbo, Calor inferior, Horneado de pan, Dorar al gratén, Cocción convencional / tradicional, Descongelar, Leudar masas, Desecar alimentos, Congelados, Gratinar, Mantener caliente, Cocción a baja temperatura, Función microondas
Tipo	Horno multifunción	Horno multifunción	Horno multifunción	Horno multifunción
Índice de eficiencia energética	61.6	61.6		
Consumo energético en modo estándar (kWh/ciclo)	0.89	0.89		
Consumo energético en circulación forzada (kWh/ciclo)	0.45	0.45		
Tipo de cavidad	Media	Media	Media	Media
Número de cavidades	1	1	1	1
Fuente de energía	Eléctrico	Eléctrico	Eléctrico	Eléctrico
Conectividad	Sí	Sí	Sí	Sí
Cámara de visión remota	No	No	No	No
VarioGuide	Sí	Sí	Sí	No
Recetas cocción al vacío	Sí	No	No	No
Memorización de programas	Sí	Sí	Sí	No
Recetas o programas automáticos	Sí	Sí	Sí	Sí
Nivel de ruido dB(A)	52	48	52	52
Limpieza	Vapor	Pirolítica	Esmalte de fácil limpieza	Esmalte de fácil limpieza
Alto (mm)	455	455	455	455
Ancho (mm)	595	595	595	595
Fondo (mm)	567	567	567	567
Alto hueco (mm)	450	450	450	450
Ancho hueco (mm)	560	560	560	560
Fondo hueco (mm)	550	550	550	550
Voltaje (V):	230	220-240	220-240	230
Frecuencia (Hz)	50	50	50	50
Etiqueta energética	A+++ A++	A+++ A++		

Tabla comparativa de hornos y microondas compactos

	AEG Microondas KMK721000M	AEG Microondas KMR721000B	AEG Microondas KMK721000W
PNC	944 066 396	944 066 486	944 066 498
EAN	7332543500680	7332543543960	7332543555499
Familia	Multifunción	Multifunción	Multifunción
Clase	-	-	-
Temperaturas	30°C - 230°C	30°C - 230°C	30°C - 230°C
Panel	Display LCD	Display LCD	Display LCD
Mandos	Táctiles	Táctiles	Táctiles
Capacidad útil (L)	46	46	46
Máx. Potencia grill (W)	1900	1900	1900
Color	Inox antihuellas	Negro	Blanco
Funciones de cocción	Gratinar, Función microondas	Gratinar, Función microondas	Gratinar, Función microondas
Tipo	Horno multifunción	Horno multifunción	Horno multifunción
Índice de eficiencia energética	0	0	0
Consumo energético en modo estándar (kWh/ciclo)	0	0	0
Consumo energético en circulación forzada (kWh/ciclo)	0	0	0
Tipo de cavidad	Media	Media	Media
Número de cavidades	1	1	1
Fuente de energía	Eléctrico	Eléctrico	Eléctrico
Conectividad	Sin conectividad	Sin conectividad	Sin conectividad
Cámara de visión remota	No	No	No
VarioGuide	No	No	No
Recetas cocción al vacío	No	No	No
Memorización de programas	No	No	No
Recetas o programas automáticos	Sí	Sí	Sí
Nivel de ruido dB(A)		52	
Limpieza	Esmalte de fácil limpieza	Esmalte de fácil limpieza	Esmalte de fácil limpieza
Alto (mm)	455	455	455
Ancho (mm)	595	595	595
Fondo (mm)	567	567	567
Alto hueco (mm)	450	450	450
Ancho hueco (mm)	560	560	560
Fondo hueco (mm)	550	550	550
Voltaje (V):	220-240	220-240	220-240
Frecuencia (Hz)	50	50	50

Tabla comparativa de gama compacta

	AEG Máquina de café integrable KKK994500M	AEG Abatidor KBK994519M
PNC	942 401 233	947 727 340
EAN	7332543583683	7332543562435
Presión (bar)	15	
Mandos de control	Mando Mastery Capacitivo con pantalla TFT a color	Mando Mastery Capacitivo con pantalla TFT a color
Iluminación	LED	LED interior
Cajón	No	
Funciones café	Espresso, Americano, Largo, Largo, Normal, Taza, Corto	
Depósito de agua	Extraíble	
Medidas (mm)	455x595x450	455x595x548
Medidas hueco (mm)	450x560x550	450x560x550
Accesorios incluidos	Cepillo de limpieza, Cuchara dosificadora, Descalcificador, Depósito descalcificador, Guías telescópicas con cierre suave, Depósito térmico de leche, Test para medir la dureza del agua, Regulador de la dureza del agua	
Funciones	Regulador de la cantidad de café, Regulador del volumen de agua, Regulador de temperatura, Inicio automático, Capuccino automático, Reloj, Regulador de la molienda del café, Regulador de la temperatura del café, Descalcificación, Multitaza, Aclarado, Dureza del agua	Abatidor, Refrigeración de botellas, Descongelación, Congelación rápida, Hielo
Potencia (W)	1350	
Voltaje (V):	220-240	220-240
Tipo de enchufe	Schuko	Schuko
Fusible requerido (A)	No	
Longitud del cable (m)	1.7	1,8
Color	Inox antihuellas	Inox antihuellas

MICROONDAS

Consigue una perfecta integración en tu cocina gracias al cuidado diseño de nuestra gama de microondas. Es el complemento perfecto a nuestra gama de hornos a la hora de cocinar.

Microondas MBE2657DEM

- Microondas con función grill, resultados instantáneos – Emplata tus alimentos con elegancia directamente desde el microondas
- Apertura electrónica, con solo tocar un botón – Acceso rápido y práctico al interior
- 3 funciones favoritas, acceso instantáneo a programas personalizados – Ajustes de microondas a medida
- Descongela los alimentos de forma rápida y eficaz – Preserva el sabor y la textura de cada ingrediente
- Diseño elegante y limpieza rápida – Panel de control táctil de fácil mantenimiento

PSGBMC130D000015

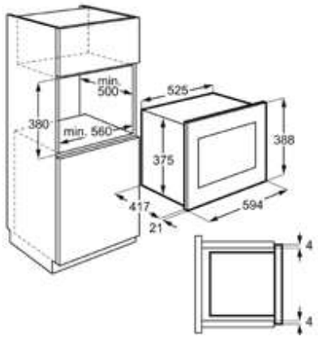

- Modos de cocción: Grill, Microondas, Microondas y grill
- Display: LED, Símbolos
- Grill de cuarzo
- Diámetro del plato: 325 mm
- Plato con retorno a posición original
- Luz interior 25W, LED
- Programas de descongelación por peso
- Medidas (mm): 388 x 596 x 404

PNC	947 608 725	**EAN**	7332543631612
Tipo instalación	Integrable sin necesidad de ventilación trasera	**Color**	Negro + INOX Antihuellas
Capacidad bruta (L)	26	**Potencia micro (W)**	900
Potencia grill (W)	800	**Niveles de potencia**	5

Microondas MBE2657SEB

- La gama más amplia de opciones de cocción – Horno de microondas para complementar las opciones de cocina
- Apertura electrónica, con solo tocar un botón – Acceso rápido y práctico al interior
- 3 funciones favoritas, acceso instantáneo a programas personalizados – Ajustes de microondas a medida
- Descongela los alimentos de forma rápida y eficaz – Preserva el sabor y la textura de cada ingrediente
- Diseño elegante y limpieza rápida – Panel de control táctil de fácil mantenimiento

PSGBMC130D000015

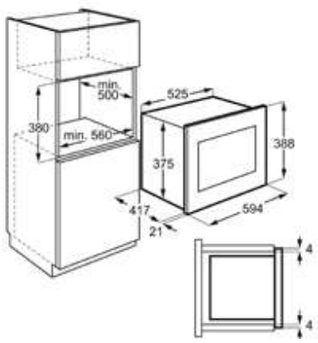

- Modos de cocción: Microondas
- Display: LED, Símbolos
- Diámetro del plato: 325 mm
- Plato con retorno a posición original
- Luz interior 25W, LED
- Programas de descongelación por peso
- Medidas (mm): 388 x 596 x 404

PNC	947 608 733	**EAN**	7332543713837
Tipo instalación	Integrable sin necesidad de ventilación trasera	**Color**	Negro
Capacidad bruta (L)	26	**Potencia micro (W)**	900
Potencia grill (W)	0	**Niveles de potencia**	5

Microondas MBE2658DEM

- Microondas con función grill, resultados instantáneos – Emplata tus alimentos con elegancia directamente desde el microondas
- Descongela los alimentos de forma rápida y eficaz – Preserva el sabor y la textura de cada ingrediente
- 3 funciones favoritas, acceso instantáneo a programas personalizados – Ajustes de microondas a medida
- Diseño elegante y limpieza rápida – Panel de control táctil de fácil mantenimiento

PSGBMC160D363005

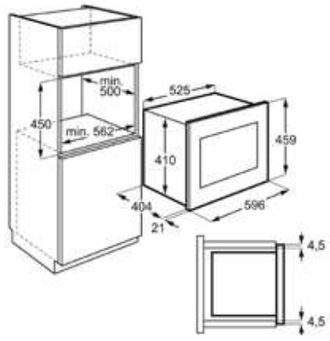

- Modos de cocción: Grill, Microondas, Microondas y grill
- Display: LED, Símbolos
- Grill de cuarzo
- Diámetro del plato: 325 mm
- Plato con retorno a posición original
- Luz interior 25W
- Programas de descongelación por peso
- Medidas (mm): 459 x 596 x 404

PNC	947 608 721	**EAN**	7332543631575
Tipo instalación	Integrable sin necesidad de ventilación trasera	**Color**	Negro + INOX Antihuellas
Capacidad bruta (L)	26	**Potencia micro (W)**	900
Potencia grill (W)	800	**Niveles de potencia**	5

Microondas MBB1756DEM

- Microondas con función grill, resultados instantáneos – Emplata tus alimentos con elegancia directamente desde el microondas
- Apertura electrónica, con solo tocar un botón – Acceso rápido y práctico al interior
- 3 funciones favoritas, acceso instantáneo a programas personalizados – Ajustes de microondas a medida
- Diseño elegante y limpieza rápida – Panel de control táctil de fácil mantenimiento

PSGBMC130D000016

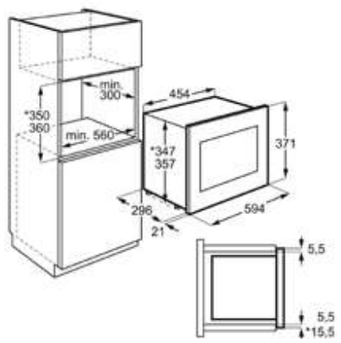

- Modos de cocción: Grill, Microondas, Microondas y grill
- Display: LED, Símbolos
- Grill de cuarzo
- Diámetro del plato: 272 mm
- Plato con retorno a posición original
- Luz interior 25W, LED
- Programas de descongelación por peso
- Medidas (mm): 371 x 594 x 316

PNC	947 608 712	**EAN**	7332543631490
Tipo instalación	Integrable sin necesidad de ventilación trasera	**Color**	Negro + INOX Antihuellas
Capacidad bruta (L)	17	**Potencia micro (W)**	800
Potencia grill (W)	800	**Niveles de potencia**	5

Microondas MBB1756SEW

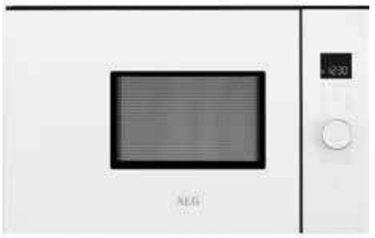

- La gama más amplia de opciones de cocción – Horno de microondas para complementar las opciones de cocina
- Apertura electrónica, con solo tocar un botón – Acceso rápido y práctico al interior
- 3 funciones favoritas, acceso instantáneo a programas personalizados – Ajustes de microondas a medida
- Diseño elegante y limpieza rápida – Panel de control táctil de fácil mantenimiento

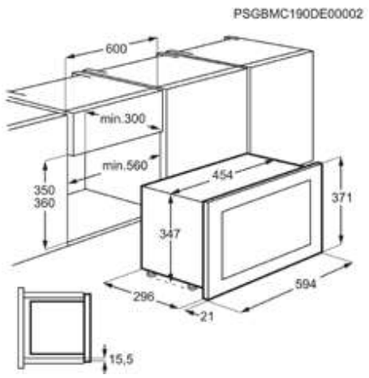

- Modos de cocción: Microondas
- Display: LED, Símbolos
- Diámetro del plato: 272 mm
- Plato con retorno a posición original
- Luz interior 25W, LED
- Programas de descongelación por peso
- Medidas (mm): 371 x 594 x 316

PNC	947 608 714	**EAN**	7332543631513
Tipo instalación	Integrable sin necesidad de ventilación trasera	**Color**	Blanco
Capacidad bruta (L)	17	**Potencia micro (W)**	800
Potencia grill (W)	0	**Niveles de potencia**	5

Microondas MSB2548C-M

- Microondas multifunción con grill y calor por convección – Disfruta de una cocción rápida y uniforme
- Instalación PerfectFit, fácil y rápida – Disfruta de una instalación sin esfuerzo tan inspirada como tu cocina
- Control táctil, precisión y facilidad de uso – Cambia de función y tiempos en cuestión de segundos

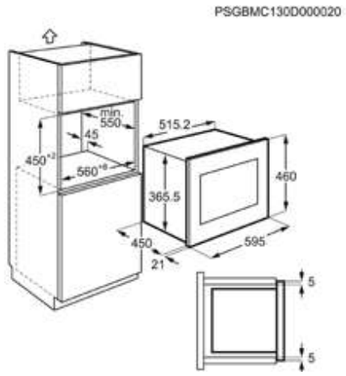

- Modos de cocción: Convección, Grill, Microondas, Microondas y convección, Microondas y grill
- Display: LED
- Grill metálico
- Diámetro del plato: 315 mm
- LED
- Programas de descongelación por peso
- Medidas (mm): 460 x 595 x 471

PNC	947 607 445	**EAN**	7332543511242
Tipo instalación	Integrable	**Color**	Inox antihuellas
Capacidad bruta (L)	25	**Potencia micro (W)**	900
Potencia grill (W)	1100	**Niveles de potencia**	10

Tabla comparativa de microondas

	AEG Microondas MBE2657DEM	AEG Microondas MBE2657SEB	AEG Microondas MBE2658DEM	AEG Microondas MBB1756DEM
PNC	947 608 725	947 608 733	947 608 721	947 608 712
EAN	7332543631612	7332543713837	7332543631575	7332543631490
Tipo instalación	Integrable sin necesidad de ventilación trasera	Integrable sin necesidad de ventilación trasera	Integrable sin necesidad de ventilación trasera	Integrable sin necesidad de ventilación trasera
Color	Negro + INOX Antihuellas	Negro	Negro + INOX Antihuellas	Negro + INOX Antihuellas
Capacidad bruta (L)	26	26	26	17
Potencia micro (W)	900	900	900	800
Potencia grill (W)	800	0	800	800
Niveles de potencia	5	5	5	5
Programas automáticos	Seguridad niños, Auto + 30 segundos, Inicio rápido	Seguridad niños, Auto + 30 segundos, Inicio rápido	Seguridad niños, Auto + 30 segundos, Inicio rápido	Seguridad niños, Auto + 30 segundos, Inicio rápido
Funciones de cocción	Microondas / Grill	Microondas	Microondas / Grill	Microondas / Grill
Medidas hueco (mm)	380x562x500	380x562x500	450x562x500	360x562x300
Controles	Control táctil	Control táctil	Control táctil	Control táctil
Alto (mm)	388	388	459	371
Ancho (mm)	596	596	596	594
Fondo (mm)	404	404	404	316
Alto interior (mm)	192	192	192	190
Ancho interior (mm)	348	348	348	305
Fondo interior (mm)	370	370	370	290
Apertura de la puerta	Apertura electrónica	Apertura electrónica	Apertura electrónica	Apertura electrónica
Diámetro del plato (mm)	325	325	325	272
Material del plato	Vidrio	Vidrio	Vidrio	Vidrio
Plato giratorio retornable	Sí	Sí	Sí	Sí
Tipo de grill	Grill de cuarzo	No lleva	Grill de cuarzo	Grill de cuarzo
Seguridd niños	Sí	Sí	Sí	Sí
Prog de descongelación por peso	Pan, Pescado, Carne, Pollo	Pan, Pescado, Carne, Pollo	Pan, Pescado, Carne, Pollo	Pan, Pescado, Carne, Pollo
Luz Interior	Luz interior 25W, LED	Luz interior 25W, LED	Luz interior 25W	Luz interior 25W, LED
Cavidad interior	Acero Inoxidable	Esmalte Blanco	Acero Inoxidable	Acero Inoxidable
Capacidad útil (L)	25.37	25.37	25.37	16.8
Voltaje (V):	230	230	230	220-240
Frecuencia (Hz)	50	50	50	50

Tabla comparativa de microondas

	AEG Microondas MBB1756SEW	AEG Microondas MSB2548C-M
PNC	947 608 714	947 607 445
EAN	7332543631513	7332543511242
Tipo instalación	Integrable sin necesidad de ventilación trasera	Integrable
Color	Blanco	Inox antihuellas
Capacidad bruta (L)	17	25
Potencia micro (W)	800	900
Potencia grill (W)	0	1100
Niveles de potencia	5	10
Programas automáticos	Seguridad niños, Auto + 30 segundos, Inicio rápido	
Funciones de cocción	Microondas	Microondas / Grill / Cocción tradicional
Medidas hueco (mm)	360x562x300	450x560x550
Controles	Control táctil	Control táctil
Alto (mm)	371	460
Ancho (mm)	594	595
Fondo (mm)	316	471
Alto interior (mm)	190	
Ancho interior (mm)	305	
Fondo interior (mm)	290	
Apertura de la puerta	Apertura electrónica	Pulsador de apertura
Diámetro del plato (mm)	272	315
Material del plato	Vidrio	Vidrio
Plato giratorio retornable	Sí	Sí
Tipo de grill	No lleva	Grill metálico
Seguridd niños	Sí	No
Prog de descongelación por peso	Pan, Pescado, Carne, Pollo	Pan, Pescado, Verduras congeladas, Carne
Luz Interior	Luz interior 25W, LED	LED
Cavidad interior	Esmalte Blanco	Acero Inoxidable
Capacidad útil (L)	16.8	23
Voltaje (V):	220-240	230
Frecuencia (Hz)	50	50

PLACAS

Con las placas de cocción de AEG, tendrás lo último en tu cocina sin complicaciones. La tecnología más innovadora que te ayudará a convertir la receta más complicada en un simple juego. Ya busques las rapidez de la inducción o el sabor de la cocina a gas, tenemos una placa para tí.

INDUCCIÓN

Nuestras Inducciones te brindan los últimos avances para que domines cualquier técnica de cocción en tu cocina. Desde asistirte en tus recetas hasta comunicarse con la campana para que consigas el mejor sabor.

MaxiSense®

Con MaxiSense® Plus y MaxiSense® experimenta una flexibilidad total de cocción con calor instantáneo, control preciso, practicidad y seguridad. Tan solo coloca el recipiente en la zona que desees, solo es necesario que cubras la marca central y la zona se adaptará automáticamente al tamaño y posición del recipiente.

Precisión y rapidez
Panel de control independiente y preciso que permite un gran ahorro de tiempo. Su potencia es perfecta para sellar carne o preparar chocolate con suavidad.

La máxima seguridad
Un sensor reconoce la forma y el tamaño de la sartén o cacerola y se asegura de que solo la base de dicho recipiente se caliente, dejando siempre el área circundante segura al tacto.

Fácil de limpiar
Superficie extraplana y de gran resistencia anti arañazos. Además, al ser únicamente la base del recipiente el que se calienta, si se derrama algún ingrediente no se recalienta sobre la superficie, evitando tener que rascar la placa para limpiarla.

Control preciso del proceso de cocción

Calentamiento rápido
Las placas de inducción calientan de forma más directa, rápida e inmediata que otros tipos de placas. Mientras el resto se calientan, la inducción ya está lista para cocinar.

Control preciso del proceso de cocción
Controles independientes para cada zona, más sencillos e intuitivos para facilitarte el proceso del cocinado.

Eficiencia
La inducción es la tecnología más eficiente ya que destina un 90% de su energía a calentar los recipientes frente al 70% que destinan las tradicionales.

LIBERTAD EN EL DISEÑO

Dos funciones, un espacio, cero limitaciones.

Con la placa de inducción ComboHob, olvídate de limitaciones a la hora de diseñar tu espacio. Esta placa de inducción no necesita una campana convencional sobre ella. Ya está integrada en la misma placa. Esto significa que ya no tendrás restricciones a la hora de pensar donde colocar tu zona de cocción ¿Una isla central en la cocina? ¿Por qué no?
No le pongas limites a tu proyecto de cocina, te ofrecemos una solución con la que no tendrás que renunciar ni al diseño ni a las prestaciones.

Aire fresco
Al absorber las partículas de vapor y grasas antes de que se eleven, se consigue un ambiente más limpio.

Función puente
Crea una nueva área de cocción para utensilios grandes como por ejemplo una plancha.

Conexión Hob²Hood
La campana se activa automáticamente adaptándose al nivel de extracción requerido.

Filtro de carbón
Las partículas quedan filtradas por el filtro de carbón reduciéndo los olores en un 85%. Está fácilmente accesible y se regenera en el horno.

Limpieza sencilla
Además de las ventajas de la limpieza de la inducción, sólo tendrás que meter su filtro en el lavavajillas para una óptima limpieza.

Sencillo e intuitivo
Controles independientes por cada zona para un manejo más rápido y cómodo.

EL MEJOR ASISTENTE EN TU COCINA

Inducción con cocción asistida

Controlar el tiempo y la temperatura de cocción es esencial para conseguir unos sabores y texturas únicas. Conseguir resultados perfectos en cada receta es algo que puede no resultar tarea fácil. Por ello te presentamos al mejor asistente que puedas tener en tu cocina, las inducciones con cocción asistida de AEG. Selecciona el tipo de alimento que desees preparar y los distintos sensores de la placa harán el resto, manteniendo un riguroso control del tiempo y temperatura durante todo el cocinado. Redescubre una nueva forma de cocinar como nunca habías imaginado.

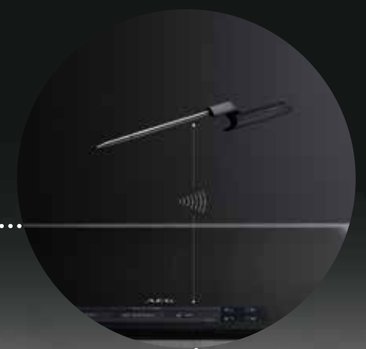

Sonda térmica

La sonda térmica se conecta de forma inalámbrica a la placa y no requiere de bateria.

EVITA DERRAMES Y OLVIDATE DE LIMPIAR

SenseBoil®

Detecta las vibraciones de las brurbujas antes de que el líquido se derrame por la placa. Te hará más sencilla hasta la limpieza de la placa.

COCÍNALO TODO, CONTRÓLALO TODO

SensePro®

Su sonda térmica inalámbrica controla la temperatura interior del alimento incluso grado a grado para cocinar al vacío a baja temperatura. Selecciona como quieres un entrecote. ¿Poco hecho? No necesitas saber a qué temperatura, ni cuanto tiempo. Sólo dile "¡poco hecho!" y se encarga por ti. Además, al controlar la temperatura de los líquidos evitarás quemar una salsa o derrames al hervir.

DESIGN AWARD 2019

OBTÉN SIEMPRE UN RESULTADO HOMOGÉNEO

SenseFry®

El sensor mantendrá el calor constante y uniforme para conseguir el acabado perfecto.

Selecciona el tipo de alimento y el resultado que buscas para conseguir una fritura constante durante el proceso de cocción. Sin quemar, mucho más sabroso y saludable.

INDUCCIÓN DE DISEÑO PURE

Imagina una hoja brillante de puro cristal negro con controles retroiluminados que cobran vida a tu toque.

Descubre las inducciones Pure, que combinan un diseño elegante y discreto con un funcionamiento de respuesta inmediata. Sus zonas de cocción y controles permanecen invisibles hasta que comienzas el proceso de cocción.

Nuevas placas con Control Intuitivo Pure con reconocimiento
La placa detecta automáticamente la sartén al colocarla sobre la superficie de cocción, iluminando los controles asociados a la zona a utilizar. Control intuitivo y rápido.

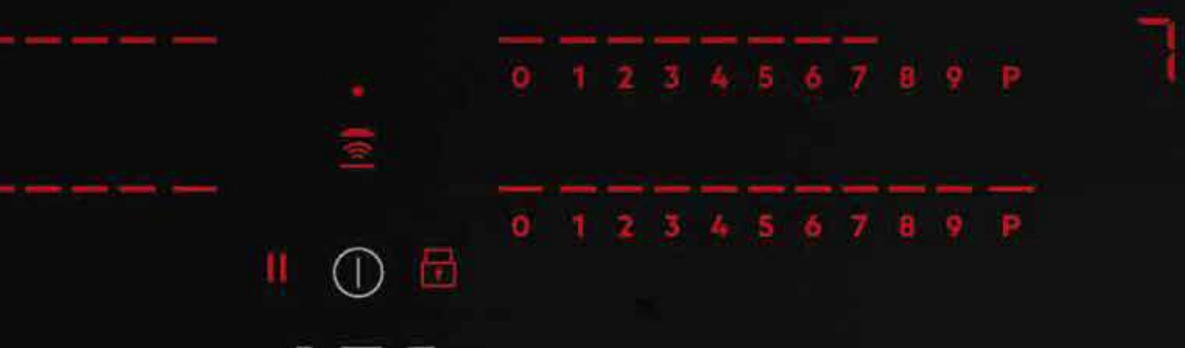

INDUCCIÓN VERSÁTIL

Gracias a funciones como la Función Puente, la Función FlexiPuente o la nueva zona de 32 cm, tienes todo lo necesario para llevar tus recetas a la perfección.

FlexiPuente/ Opción 1
Conecta las dos zonas delanteras y las dos traseras a la vez con sartenes u ollas de superficie de 210 mm en cada zona consiguiendo una distribución de calor totalmente uniforme.

FlexiPuente/ Opción 2
Conecta 3 zonas seguidas juntas. Ideal para colocar un freidora en las tres zonas o una sartén de 28 cm y una olla pequeña de 120 mm para la salsa, consiguiendo un calor uniforme en todas las zonas.

FlexiPuente/ Opción 3
Utiliza las 4 zonas juntas convirtiéndolas en una única zona de cocción más alargada. Perfecta para una plancha grill, consiguiendo una distribución de calor uniforme.

Función FlexiPuente y Función Puente
Con la Función FlexiPuente descubre distintas opciones para combinar distintas zonas de calor y adaptar la cocción a tus necesidades en cada momento. Descubre una manera de cocinar mucho más cómoda.

Con la Función Puente podrás convertir dos zonas de cocción en una sola zona grande.

Función PowerSlide®
Dispone en la zona flexible de tres zonas de cocción que incorporan alta temperatura, media, y la posibilidad de mantener caliente la comida. Simplemente desliza el utensilio entre estas zonas y consigue rápidamente llevar los alimentos al punto de ebullición o mantenerlos sencillamente a la temperatura correcta.

Zona XL de 32 cm
Además, descubre los nuevos modelos de inducción AEG con zona XL de cocción de 32 cm que permite la utilización de un amplio rango de recipientes desde 12,5 cm hasta 32 cm.

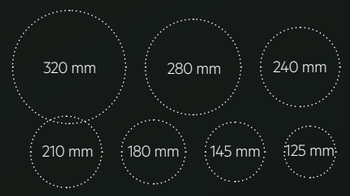

AIRE FRESCO EN TODO MOMENTO

CONEXIÓN HOB²HOOD

El exclusivo sistema de conexión Hob²Hood de AEG, conecta automáticamente la placa con la campana, regulando la extracción y la iluminación según las necesidades de cocción.
Cuando la placa empieza a calentar, los sensores de temperatura envían una señal a la campana para que el ventilador se ponga en marcha en un máximo de dos fases:

- Primera antes de alcanzar la temperatura de ebullición y
- Segunda, antes de que la temperatura de freír se haya alcanzado.

Además, dispones de control manual desde la propia encimera que te permite cambiar o cancelar la velocidad del ventilador.
Cuando la vitro se apaga, el ventilador continúa funcionando durante 1 minuto y la luz permanece encendida durante 2 minutos.

HOB²HOOD

INSTALACIÓN

Instalación de forma práctica y sencilla. Nuestras placas AEG pueden adaptarse perfectamente a cualquier tipo de encimera, sea del tipo que sea.

Placas Extraplanas, facilidad de instalación

Nuestras placas permiten su instalación en encimeras de cocina de solo 12 mm de alto encima de un cajón, y de 28 mm de alto encima de un horno. Ya no será necesaria ninguna pieza extra de ventilación, ni preocuparte por una ventilación frontal cuando quieras sustituir una placa vitrocerámica encima de horno en encimeras de 28 mm ni tampoco en instalaciones sobre un cajón. Con el sistema perfectfit AEG podrás usar todos los espacios que tu mobiliario permita instalar.

AEG

Instalación sobre hornos en encimeras a partir de 28 mm, sin necesidad de piezas adicionales.

COMPETIDOR

El mínimo grosor de encimera permitido es de 33 mm por lo que es necesario añadir una pieza adicional

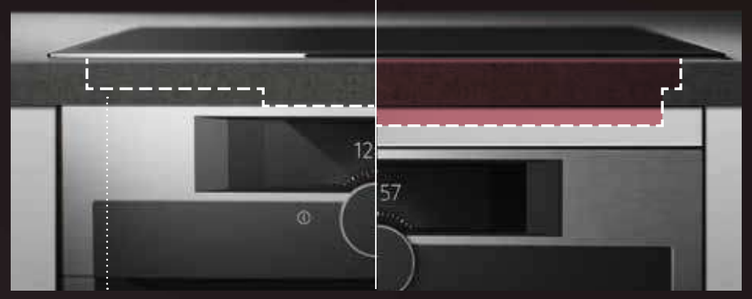

EasyFix: un Sistema sencillo de instalación

Con el sistema EasyFix las vitrocerámicas se instalan con solo un paso a través de un proceso totalmente automatizado para cualquier medida de hueco, sin necesidad de colocar pestañas. El sistema de muelles se ajusta al hueco de encastre haciendo presión, y fijando la placa al instalarla en el hueco. No hay maniobras ni pasos adicionales.

Para que no tengas que invertir casi tiempo en la instalación, las placas llegan a tu domicilio con todas las piezas instaladas. Tanto el sistema de anclaje como la junta de estanqueidad, vienen instalados en la placa, para que en un solo paso la placa quede perfectamente anclada al hueco de encastre.

La solución más eficiente y rápida del mercado manteniendo una perfecta ventilación y seguridad.

¿Quieres cambiar tu vitrocerámica radiante?

Con las placas de inducción extraplanas de AEG, puedes sustituir sin ningún tipo de molestia tu placa radiante por una de inducción y pasarte a una tecnología más eficiente, rápida limpia y segura.

PLACAS DE GAS

El gas siempre será la primera opción para esa sensación instantánea y apasionada que brinda a los cocineros caseros. Ahora, las nuevas placas de gas AEG agregan un nuevo nivel de seguridad y confianza para cocinar con gas.

LED

Indicadores LED para ver facilmente si el quemador está encendido, apagado e indicador de calor residual para una mayor seguridad.

Quemador Wok

El Quemador Wok cuenta con mayor poder calorifico. Ideal para cocinar con recipientes de gran tamaño.

Diseño

Las parrillas de hierro fundido y su superficie de cristal aportan un elegante diseño y son muy fáciles de limpiar.

SpeedBurner

Estos quemadores proporcionan una cocción más rápida ya que son un 20% más eficiente. A más potencia calorifica, mas flexibilidad de cocción.

Placa inducción integrada con campana
IDK84453IB

- **Diseña tu cocina a tu gusto** – Ahorra espacio en tu cocina con la placa ComboHob, donde integra una campana extractora en la placa de inducción
- **Cocción y extracción en un solo producto con ComboHob** – Máxima comodidad con un aspecto moderno y minimalista
- **Cocina sin preocuparte con Hob2Hood** – La campana regula automáticamente la intensidad de extracción y la iluminación según las necesidades de la cocción
- **Combina las zonas de cocción con Función Puente. Resultados homogéneos** – Aprovecha más tu espacio y crea nuevos sabores con la función Multipuente
- **Limpieza fácil, para un mantenimiento simple** – La rejilla es completamente extraíble proporcionando acceso al filtro de grasa de aluminio y al filtro de olores de alta eficiencia
- **Controla la temperatura de cada zona de cocción con solo un toque** – Controles táctiles individuales para cada zona del ComboHob

- Zonas de inducción con potencia intensiva
- Bloqueo de seguridad para niños
- Indicador de saturación del filtro antigrasa
- Diámtero de la salida de aire: 227 mm
- Desconexión automática
- Indicador de saturación del filtro de carbón activo
- Tipo de filtro antigrasa y cantidad: Malla de aluminio, 1
- Detección automática del recipiente

PNC	942 150 871	**EAN**	7332543716562
Tipo	de inducción	**Recirculación**	Sí
Evacuación de aire al exterior	No	**Clase**	A+
Mandos de control	Electrónico	**Estética**	ComboHob
Potencia (W) y diámetro zona frontal izquierda	2100 / 3000 W / 190 x 210 mm	**Potencia (W) y diámetro zona trasera izquierda**	2100 / 3000 W / 190 x 210 mm
Potencia (W) y diámetro zona delantera derecha	2100 / 3000 W / 190 x 210 mm	**Potencia (W) y diámetro zona trasera derecha**	2100 / 3000 W / 190 x 210 mm
Etiqueta energética	A+		

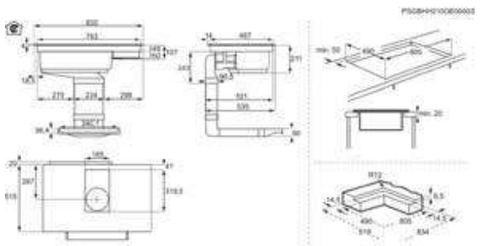

Placas inducción cocción asistida

Placa de cocción IAE84881FB

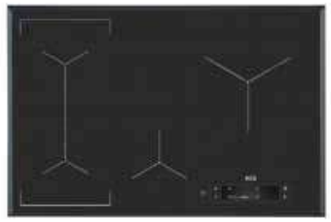

- SensePro®, cocínalo todo contrólalo todo – Sonda térmica inhalámbrica para cocinar al punto que tú elijas
- Sonda térmica SensePro®, controla con precisión la temperatura de los alimentos – Domina el punto de cocción perfecto
- Pantalla táctil TFT a color, información precisa para un control total – Con la pantalla táctil tienes un control completo de la placa.
- Función Puente, convierte dos zonas de cocción en una – Las zonas combinadas tienen la misma temperatura y ajuste de tiempo, para resultados homogéneos

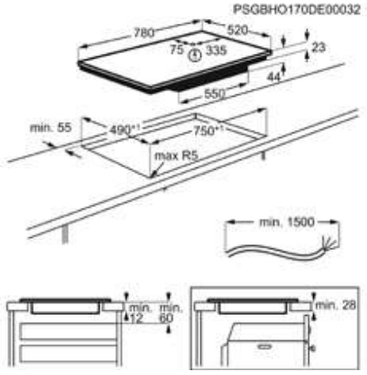

- Temporizador
- Función Pausa
- Bloqueo de seguridad para niños
- Desconexión automática
- Zona trasera izq. (W / mm): 2300-3200W / 210mm
- Zona trasera der. (W / mm): 2300 / 3600 W / 240 mm
- Zona frontal izq. (W / mm): 2300-3200W / 210mm
- Zona frontal centro (W / mm): 1400 / 2500 W / 145 mm

PNC	949 597 485	**EAN**	7332543643004
Tipo	de inducción	**Tamaño (cm)**	80
Mandos de control	Pantalla TFT	**Estética**	Cuádruple biselado
Dimensiones	780x520	**Ancho hueco (mm)**	750

Placa de cocción IAE84431FB

- Función Pausa para cuando necesitas interrumpir temporalmente la cocción – Los ajustes de temperatura de cada zona activa regresaran cuando se vuelvan a activar pulsando el icono de la función
- SenseFry®, acierta siempre con el punto de cocción – La placa aplicará, controlará y regulará la temperatura del aceite de manera uniforme
- MaxiSense®, la placa de inducción adapta automáticamente la zona de cocción al tamaño del recipiente – Basta con que el recipiente cubra la marca de la cruz central y las zonas se adaptan

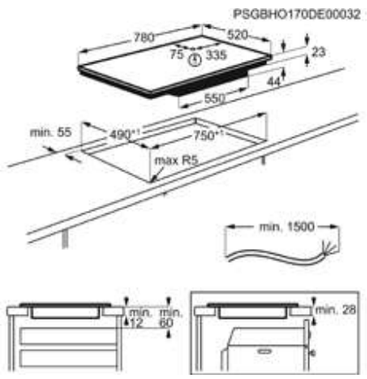

- Temporizador
- Función Pausa
- Bloqueo de seguridad para niños
- Desconexión automática
- Zona trasera izq. (W / mm): 2300-3200W / 210mm
- Zona trasera der. (W / mm): 2300-3200W / 210mm
- Zona frontal izq. (W / mm): 2300-3200W / 210mm
- Zona frontal der. (W / mm): 2300 / 3200 W / 210 mm

PNC	949 597 406	**EAN**	7332543602483
Tipo	de inducción	**Tamaño (cm)**	80
Mandos de control	Electrónico, Deslizante independiente	**Estética**	Cuádruple biselado
Dimensiones	780x520	**Ancho hueco (mm)**	750

Placa de cocción IAE63421FB

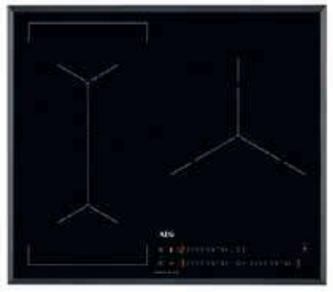

- SenseBoil®, evita derrames y olvidate de limpiar – Detecta cuando rompe a hervir el agua para reducir automáticamente la potencia a fuego lento
- SenseBoil®, aprovecha al máximo tus habilidades culinarias con toda facilidad – Evita derrames sobre tu encimera controlando la temperatura de tus salsas o al hervir agua
- Hob2Hood, conexión automática entre placa y campana – Regula automáticamente la intensidad de extracción de la campana según el nivel de potencia de cocción
- Función Puente, convierte dos zonas de cocción en una – Las zonas combinadas tienen la misma temperatura y ajuste de tiempo, para resultados homogéneos

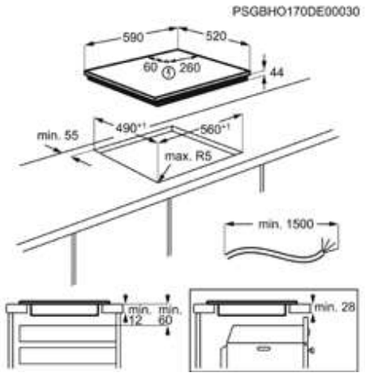

- Temporizador
- Bloqueo de seguridad para niños
- Desconexión automática
- Zona trasera izq. (W / mm): 2300-3200W / 210mm
- Zona frontal izq. (W / mm): 2300-3200W / 210mm
- Zona frontal der. (W / mm): 1800 / 2800 / 3500 / 3700 W / 180 / 280 mm

PNC	949 597 576	**EAN**	7332543701070
Tipo	de inducción	**Tamaño (cm)**	60
Mandos de control	Electrónico, Deslizante independiente	**Estética**	Cuádruple biselado
Dimensiones	590x520	**Ancho hueco (mm)**	560

Placa de cocción IAE63431FB

- Función Pausa para cuando necesitas interrumpir temporalmente la cocción – Los ajustes de temperatura de cada zona activa regresaran cuando se vuelvan a activar pulsando el icono de la función
- SenseFry®, acierta siempre con el punto de cocción – La placa aplicará, controlará y regulará la temperatura del aceite de manera uniforme
- MaxiSense®, la placa de inducción adapta automáticamente la zona de cocción al tamaño del recipiente – Basta con que el recipiente cubra la marca de la cruz central y las zonas se adaptan

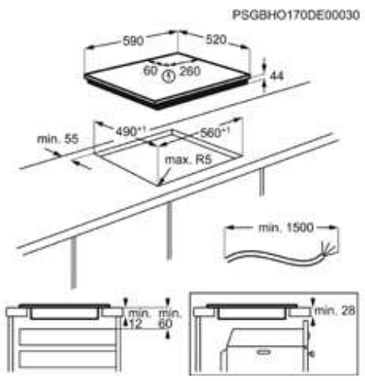

- Temporizador
- Función Pausa
- Bloqueo de seguridad para niños
- Desconexión automática
- Zona trasera izq. (W / mm): 2300-3200W / 210mm
- Zona frontal izq. (W / mm): 2300-3200W / 210mm
- Zona frontal der. (W / mm): 1800 / 2800 / 3500 / 3700 W / 180 / 280 mm

PNC	949 597 410	**EAN**	7332543602520
Tipo	de inducción	**Tamaño (cm)**	60
Mandos de control	Electrónico, Deslizante independiente	**Estética**	Cuádruple biselado
Dimensiones	590x520	**Ancho hueco (mm)**	560

Placa de cocción IPE84571IB

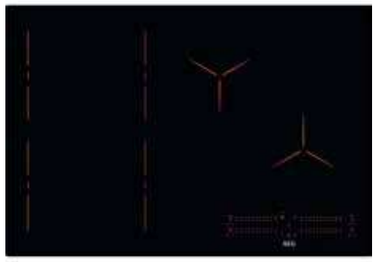

- Placa de inducción Pure, cobra vida al tacto – Combinan un diseño elegante y discreto con funciones de alto rendimiento
- Diseño Pure, controles y zonas de cocción invisibles que se iluminan al encender la placa – Su discreto diseño hace que esta placa se integra perfectamente con cualquier entorno de cocina
- FlexiPuente, combina hasta 4 zonas y aprovecha al máximo el espacio disponible – Obtendrás una distribución perfectamente uniforme del calor
- Hob2Hood, conexión automática entre placa y campana – Regula automáticamente la intensidad de extracción de la campana según el nivel de potencia de cocción

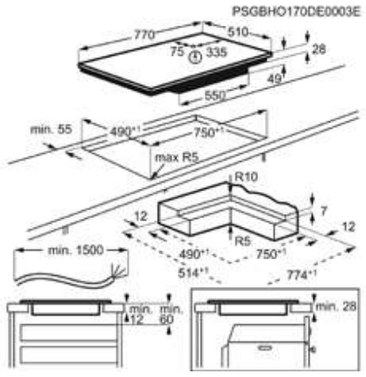

- Temporizador
- Función Pausa
- Bloqueo de seguridad para niños
- Desconexión automática
- Zona trasera izq. (W / mm): 2300 / 3200 W / 220 mm
- Zona trasera centro (W / mm): 2300-3200W / 210mm
- Zona frontal izq. (W / mm): 2300 / 3200 W / 220 mm
- Zona frontal der. (W / mm): 1800 / 2800 W / 180 mm

PNC	949 597 491	**EAN**	7332543668496
Tipo	de inducción	**Tamaño (cm)**	80
Mandos de control	Deslizante independiente, Electrónico	**Estética**	Sin marco
Dimensiones	770x510	**Ancho hueco (mm)**	750

Placa de cocción IPE64551FB

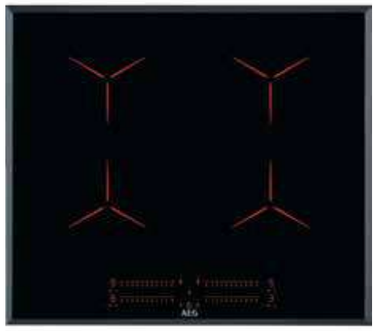

- Placa de inducción Pure, cobra vida al tacto – Combinan un diseño elegante y discreto con funciones de alto rendimiento
- Diseño Pure, controles y zonas de cocción invisibles que se iluminan al encender la placa – Su discreto diseño hace que esta placa se integra perfectamente con cualquier entorno de cocina
- Función Puente, convierte dos zonas de cocción en una – Las zonas combinadas tienen la misma temperatura y ajuste de tiempo, para resultados homogéneos
- Hob2Hood, conexión automática entre placa y campana – Regula automáticamente la intensidad de extracción de la campana según el nivel de potencia de cocción

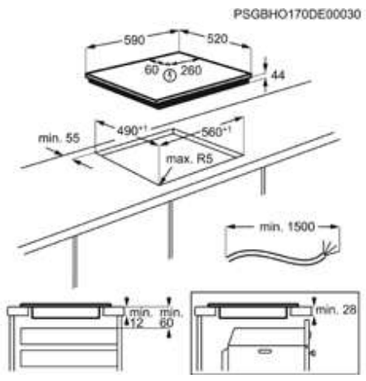

- Temporizador
- Función Pausa
- Bloqueo de seguridad para niños
- Desconexión automática
- Zona trasera izq. (W / mm): 2300 / 3200 W / 180 x 210 mm
- Zona trasera der. (W / mm): 2300 / 3200 W / 180 x 210 mm
- Zona frontal izq. (W / mm): 2300 / 3200 W / 180x210 mm
- Zona frontal der. (W / mm): 2300 / 3200 W / 180 x 210 mm

PNC	949 597 482	**EAN**	7332543657032
Tipo	de inducción	**Tamaño (cm)**	60
Mandos de control	Deslizante independiente, Electrónico	**Estética**	Cuádruple biselado
Dimensiones	590x520	**Ancho hueco (mm)**	560

Placa de cocción IKE95471FB

- FlexiPuente, combina hasta 4 zonas y aprovecha al máximo el espacio disponible – Obtendrás una distribución perfectamente uniforme del calor
- Función PowerSlide, agilidad profesional en la cocina – Establece áreas de temperatura predefinidas desde hervir hasta fuego lento
- Controles táctiles deslizantes independientes para cada zona de cocción – Basta con tocar el nivel adecuado en el mando deslizante y la potencia calorífica se ajustará al instante
- Hob2Hood, conexión automática entre placa y campana – Regula automáticamente la intensidad de extracción de la campana según el nivel de potencia de cocción

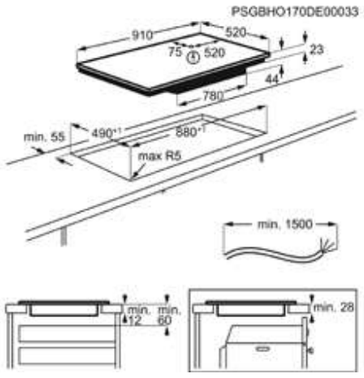

- Temporizador
- Función Pausa
- Bloqueo de seguridad para niños
- Desconexión automática
- Zona trasera izq. (W / mm): 2300 / 3200 W / 220 mm
- Zona trasera der. (W / mm): 2300-3200W / 210mm
- Zona frontal izq. (W / mm): 2300 / 3200 W / 220 mm
- Zona frontal centro (W / mm): 1800 / 2800 / 3500 / 3700 W x 180 / 280 mm
- Zona frontal der. (W / mm): 1400 / 2500 W / 145 mm

PNC	949 597 252	**EAN**	7332543592135
Tipo	de inducción	**Tamaño (cm)**	90
Mandos de control	Electrónico, Deslizante independiente	**Estética**	Cuádruple biselado
Dimensiones	910x520	**Ancho hueco (mm)**	880

Placa de cocción IKE84475FB

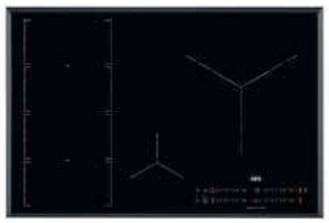

- FlexiPuente, combina hasta 4 zonas y aprovecha al máximo el espacio disponible – Obtendrás una distribución perfectamente uniforme del calor
- Triple zona de cocción XL de 32 cm – Apta para utensilios de tamaño grande o pequeño, desde una paella a un café en la misma zona
- Controles táctiles deslizantes independientes para cada zona de cocción – Basta con tocar el nivel adecuado en el mando deslizante y la potencia calorífica se ajustará al instante
- Hob2Hood, conexión automática entre placa y campana – Regula automáticamente la intensidad de extracción de la campana según el nivel de potencia de cocción

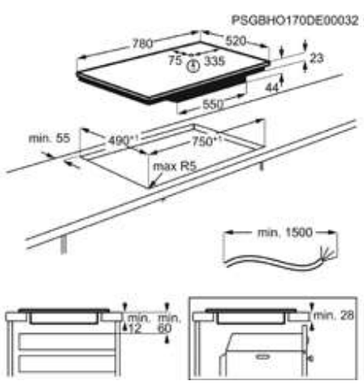

- Temporizador
- Bloqueo de seguridad para niños
- Desconexión automática
- Zona trasera izq. (W / mm): 2300 / 3200 W / 220 mm
- Zona trasera der. (W / mm): 1600 / 2300 / 3000 / 2500 / 3600 / 3600 W / 180 / 240 / 320 mm
- Zona frontal izq. (W / mm): 2300 / 3200 W / 220 mm
- Zona frontal centro (W / mm): 1400 / 2500 W / 145 mm

PNC	949 597 653	**EAN**	7332543711468
Tipo	de inducción	**Tamaño (cm)**	80
Mandos de control	Deslizante independiente	**Estética**	Cuádruple biselado
Dimensiones	780x520	**Ancho hueco (mm)**	750

Placa de cocción IKE74471FB

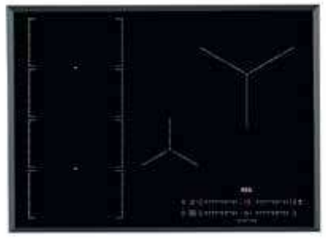

- FlexiPuente, combina hasta 4 zonas y aprovecha al máximo el espacio disponible – Obtendrás una distribución perfectamente uniforme del calor
- Función PowerSlide, agilidad profesional en la cocina – Establece áreas de temperatura predefinidas desde hervir hasta fuego lento
- Controles táctiles deslizantes independientes para cada zona de cocción – Basta con tocar el nivel adecuado en el mando deslizante y la potencia calorífica se ajustará al instante
- Hob2Hood, conexión automática entre placa y campana – Regula automáticamente la intensidad de extracción de la campana según el nivel de potencia de cocción

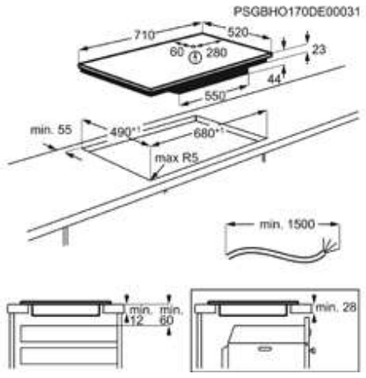

- Temporizador
- Bloqueo de seguridad para niños
- Desconexión automática
- Zona trasera izq. (W / mm): 2300 / 3200 W / 220 mm
- Zona trasera der. (W / mm): 2300 / 3600 W / 240 mm
- Zona frontal izq. (W / mm): 2300 / 3200 W / 220 mm
- Zona frontal centro (W / mm): 1400 / 2500 W / 145 mm

PNC	949 597 407	**EAN**	7332543602490
Tipo	de inducción	**Tamaño (cm)**	68
Mandos de control	Electrónico, Deslizante independiente	**Estética**	Cuádruple biselado
Dimensiones	710x520	**Ancho hueco (mm)**	680

Placa de cocción IKE63471FB

- FlexiPuente, combina hasta 4 zonas y aprovecha al máximo el espacio disponible – Obtendrás una distribución perfectamente uniforme del calor
- Función PowerSlide, agilidad profesional en la cocina – Establece áreas de temperatura predefinidas desde hervir hasta fuego lento
- Controles táctiles deslizantes independientes para cada zona de cocción – Basta con tocar el nivel adecuado en el mando deslizante y la potencia calorífica se ajustará al instante
- Hob2Hood, conexión automática entre placa y campana – Regula automáticamente la intensidad de extracción de la campana según el nivel de potencia de cocción

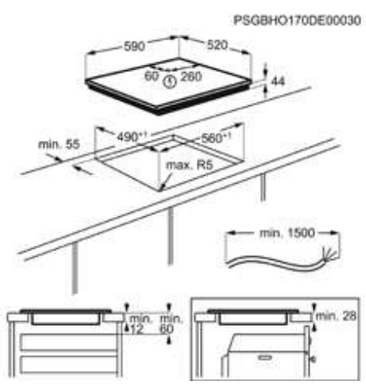

- Temporizador
- Bloqueo de seguridad para niños
- Desconexión automática
- Zona trasera izq. (W / mm): 2300 / 3200 W / 220 mm
- Zona frontal izq. (W / mm): 2300 / 3200 W / 220 mm
- Zona frontal der. (W / mm): 1800 / 2800 / 3500 / 3700 W / 180 / 280 mm

PNC	949 597 421	**EAN**	7332543603800
Tipo	de inducción	**Tamaño (cm)**	60
Mandos de control	Electrónico, Deslizante independiente	**Estética**	Cuádruple biselado
Dimensiones	590x520	**Ancho hueco (mm)**	560

Placa de cocción IKB63435FB

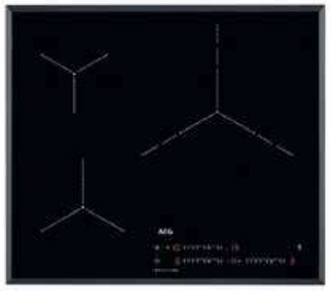

- Función Pausa para cuando necesitas interrumpir temporalmente la cocción – Los ajustes de temperatura de cada zona activa regresaran cuando se vuelvan a activar pulsando el icono de la función
- Triple zona de cocción XL de 32 cm – Apta para utensilios de tamaño grande o pequeño, desde una paella a un café en la misma zona
- MaxiSense®, la placa de inducción adapta automáticamente la zona de cocción al tamaño del recipiente – Basta con que el recipiente cubra la marca de la cruz central y las zonas se adaptan

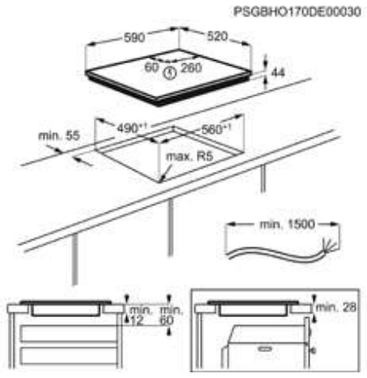

- Temporizador
- Función Pausa
- Bloqueo de seguridad para niños
- Desconexión automática
- Zona trasera izq. (W / mm): 1400-2500W / 145mm
- Zona frontal izq. (W / mm): 1800-2800W / 180mm
- Zona frontal der. (W / mm): 1600 / 2300 / 3000 / 2500 / 3600 / 3600 W / 180 / 240 / 320 mm

PNC	949 597 408	**EAN**	7332543602506
Tipo	de inducción	**Tamaño (cm)**	60
Mandos de control	Electrónico, Deslizante independiente	**Estética**	Cuádruple biselado
Dimensiones	590x520	**Ancho hueco (mm)**	560

Placa de cocción IKB63441FB

- Función Puente, convierte dos zonas de cocción en una – Las zonas combinadas tienen la misma temperatura y ajuste de tiempo, para resultados homogéneos
- MaxiSense®, la placa de inducción adapta automáticamente la zona de cocción al tamaño del recipiente – Basta con que el recipiente cubra la marca de la cruz central y las zonas se adaptan
- Hob2Hood, conexión automática entre placa y campana – Regula automáticamente la intensidad de extracción de la campana según el nivel de potencia de cocción

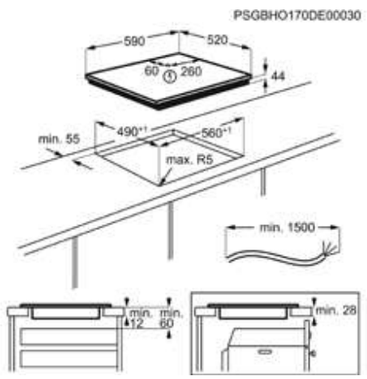

- Temporizador
- Función Pausa
- Bloqueo de seguridad para niños
- Desconexión automática
- Zona trasera izq. (W / mm): 2300-3200W / 210mm
- Zona frontal izq. (W / mm): 2300-3200W / 210mm
- Zona frontal der. (W / mm): 1800 / 2800 / 3500 / 3700 W / 180 / 280 mm

PNC	949 597 411	**EAN**	7332543602537
Tipo	de inducción	**Tamaño (cm)**	60
Mandos de control	Electrónico, Deslizante independiente	**Estética**	Cuádruple biselado
Dimensiones	590x520	**Ancho hueco (mm)**	560

Placa de cocción IKB63402FB

- Cocina de inducción, calentamiento rápido y preciso – Son más eficientes, ya que solo aplican calor en la base del recipiente
- Superficie plana y resistente, limpieza más fácil – El área circundante a la base del recipiente se mantiene fría, si algo se derrama no se quema ni se pega
- Panel de control frontal, control rápido y eficaz del proceso de cocción – Acceso inmediato a la regulación de potencia de cocción
- Hob2Hood, conexión automática entre placa y campana – Regula automáticamente la intensidad de extracción de la campana según el nivel de potencia de cocción

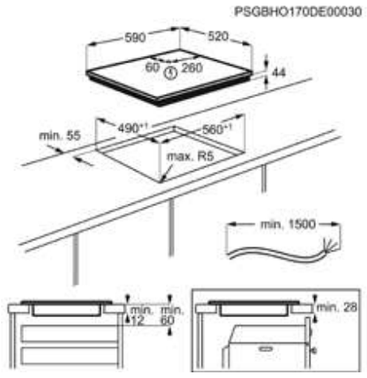

- Temporizador
- Función Pausa
- Bloqueo de seguridad para niños
- Desconexión automática
- Zona trasera izq. (W / mm): 1400-2500W / 145mm
- Zona frontal izq. (W / mm): 2300-3700W / 210mm
- Zona frontal der. (W / mm): 1800 / 2800 / 3500 / 5200 W / 180 / 280 mm

PNC	949 597 413	**EAN**	7332543602551
Tipo	de inducción	**Tamaño (cm)**	60
Mandos de control	Electrónico, Deslizante independiente	**Estética**	Cuádruple biselado
Dimensiones	590x520	**Ancho hueco (mm)**	560

Placa de cocción IKB63301XB

- Cocina de inducción, calentamiento rápido y preciso – Son más eficientes, ya que solo aplican calor en la base del recipiente
- Superficie plana y resistente, limpieza más fácil – El área circundante a la base del recipiente se mantiene fría, si algo se derrama no se quema ni se pega
- Controles táctiles independientes, mayor comodidad y facilidad de uso – Domina cualquier tipo de receta con sólo la punta de tus dedos
- Hob2Hood, conexión automática entre placa y campana – Regula automáticamente la intensidad de extracción de la campana según el nivel de potencia de cocción

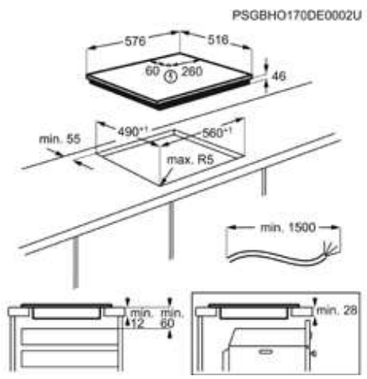

- Temporizador
- Función Pausa
- Bloqueo de seguridad para niños
- Desconexión automática
- Zona trasera izq. (W / mm): 1400-2500W / 145mm
- Zona frontal izq. (W / mm): 2300-3700W / 210mm
- Zona frontal der. (W / mm): 1800 / 2800 / 3500 / 5200 W / 180 / 280 mm

PNC	949 597 415	**EAN**	7332543602575
Tipo	de inducción	**Tamaño (cm)**	60
Mandos de control	Electrónico, Táctil independiente	**Estética**	Marco INOX
Dimensiones	576x516	**Ancho hueco (mm)**	560

Placas inducción tradicionales
IKB63300FW

- **Cocina de inducción, calentamiento rápido y preciso** – Son más eficientes, ya que solo aplican calor en la base del recipiente
- **Superficie plana y resistente, limpieza más fácil** – El área circundante a la base del recipiente se mantiene fría, si algo se derrama no se quema ni se pega
- **Controles táctiles independientes, mayor comodidad y facilidad de uso** – Domina cualquier tipo de receta con sólo la punta de tus dedos
- **PowerBoost, potencia intensiva para un calentamiento más rápido** – Perfecta para elaboraciones que necesitan un golpe de calor rápido e intenso
- **Temporizador ajustable con avisador, hasta 99 minutos** – Permite ajustar el tiempo de funcionamiento y actúa como minutero cuando no se esté usando la placa en sí
- **Función bloqueo, evita cambiar accidentalmente los ajustes de cocción** – No hay posibilidad de cambiar nada por accidente mientras limpias las manchas de la superficie

- Temporizador
- Función Pausa
- Bloqueo de seguridad para niños
- Desconexión automática
- Zona trasera izq. (W / mm): 1400-2500W / 145mm
- Zona frontal izq. (W / mm): 2300-3700W / 210mm
- Zona frontal der. (W / mm): 1800 / 2800 / 3500 / 3700 W / 180 / 280 mm

PNC	949 597 774	**EAN**	7332543749546
Tipo	de inducción	**Tamaño (cm)**	60
Mandos de control	Electrónico, Táctil independiente	**Estética**	Cuádruple biselado
Dimensiones	590x520	**Ancho hueco (mm)**	560
Fondo hueco (mm)	490	**Conexión Hob2Hood**	No
Cocción Asistida	No	**Voltaje (V):**	220-240V / 400V2N

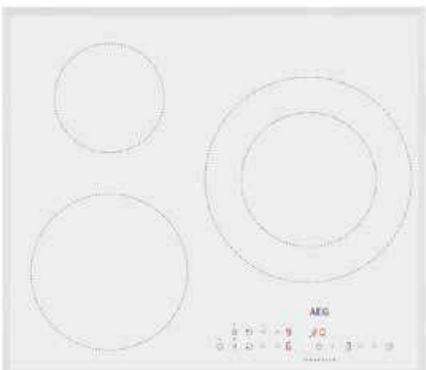

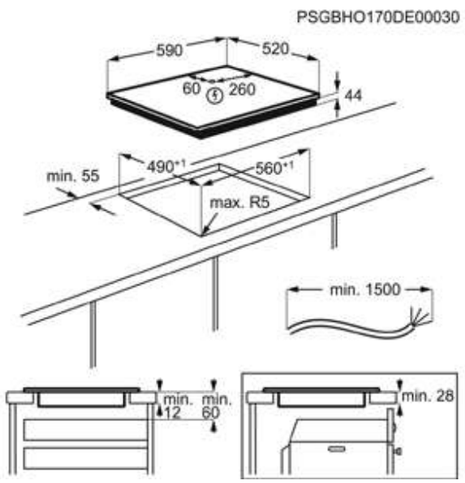

Placas vitrocerámicas radiantes

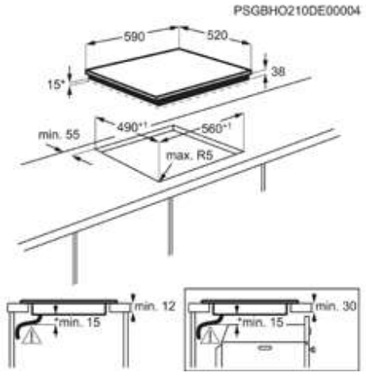

Placa de cocción HK623020FB

- Controles táctiles independientes, mayor eficacia y comodidad – Placa de cocción con control táctil integrado en una superficie plana fácil de limpiar
- Indicadores de calor residual – Los indicadores de calor residual en la parte delantera, ofrecen con claridad cuales las zonas de la placa que siguen enfriándose
- Bloqueo de seguridad para niños, evita accidentes – Garantiza que la placa no se pueda encender por accidente

- Bloqueo de seguridad para niños
- Desconexión automática
- Zona trasera izq. (W / mm): 1200 W / 145 mm
- Zona frontal izq. (W / mm): 1800 W / 180 mm
- Zona frontal der. (W / mm): 1050 / 1950 / 2700 W / 145 / 210 / 270 mm

PNC	949 492 161	**EAN**	7332543486175
Tipo	vitrocerámica	**Tamaño (cm)**	60
Mandos de control	Electrónico, Táctil independiente	**Estética**	Cuádruple biselado
Dimensiones	590x520	**Ancho hueco (mm)**	560

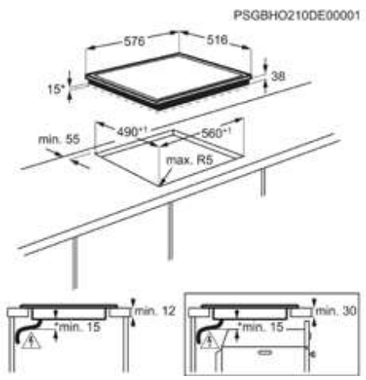

Placa de cocción HK624010XB

- Controles táctiles independientes, mayor eficacia y comodidad – Placa de cocción con control táctil integrado en una superficie plana fácil de limpiar
- Zona de cocción doble, para utensilios de distintos tamaños – Puedes utilizar una gran variedad de ollas y sartenes para preparar tus recetas
- Indicadores de calor residual – Los indicadores de calor residual en la parte delantera, ofrecen con claridad cuales las zonas de la placa que siguen enfriándose
- Bloqueo de seguridad para niños, evita accidentes – Garantiza que la placa no se pueda encender por accidente

- Bloqueo de seguridad para niños
- Desconexión automática
- Zona trasera izq. (W / mm): 1200 W / 145 mm
- Zona trasera der. (W / mm): 1800 W / 180 mm
- Zona frontal izq. (W / mm): 750-2200W / 120-210mm
- Zona frontal der. (W / mm): 1200 W / 145 mm

PNC	949 492 128	**EAN**	7332543484379
Tipo	vitrocerámica	**Tamaño (cm)**	60
Mandos de control	Electrónico, Táctil independiente	**Estética**	Marco INOX
Dimensiones	576x516	**Ancho hueco (mm)**	560

Placas de gas
HVB95450IB

- **Panel de control táctil TouchSure, seguridad absoluta** – Amplia selección de funciones de seguridad para ofrecerte total confianza y control al cocinar con gas
- **Panel de control táctil, control al alcance de tu mano** – Sin botones ni mandos giratorios. Solo elegante superficie que le proporciona control absoluto
- **Indicadores LED de encendido y calor residual, cocina con mayor seguridad** – Permiten ver si tienes algún quemador encendido y si las parrillas aún están muy calientes para tocarlas
- **Bloqueo de seguridad para niños, evita accidentes** – Garantiza que la placa no se pueda encender por accidente
- **Hob2Hood, conexión automática entre placa y campana** – Regula automáticamente la intensidad de extracción de la campana según el nivel de potencia de cocción
- **Termopar de seguridad, corta el gas si se apaga la llama** – Tu cocina más segura para crear elaboraciones exquisitas

- Función Pausa
- Bloqueo de seguridad para niños
- Parrillas: 3, Hierro fundido
- Termopar de seguridad
- Potencia máxima gas (V): 10200
- Zona trasera izq. (W / mm): 1900 W / 80 mm
- Zona trasera der. (W / mm): 1900 W / 80 mm
- Zona central medio (W / mm): 3500W / 128mm
- Zona frontal izq. (W / mm): 1900 W / 80 mm
- Zona frontal der. (W / mm): 1000 W / 65 mm

PNC	949 750 910	**EAN**	7332543594016
Tipo	de gas	**Tamaño (cm)**	90
Mandos de control	Deslizante independiente	**Estética**	Estándar
Dimensiones	890x510	**Ancho hueco (mm)**	850
Fondo hueco (mm)	490	**Conexión Hob2Hood**	Sí
Cocción Asistida	No	**Voltaje (V):**	220-240

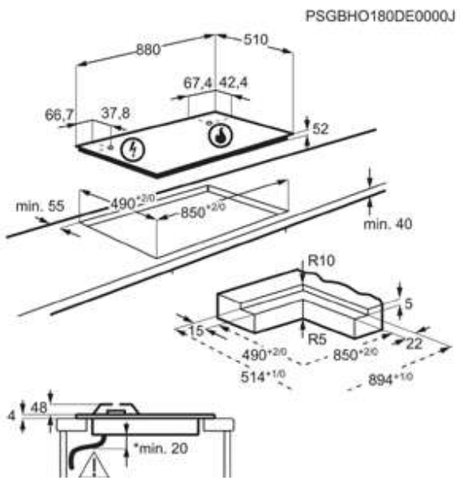

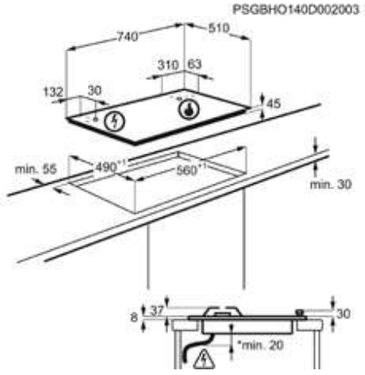

Placa de cocción HKB75029NB

- Tecnología StepPower, panel de control con mandos giratorios de precisión – 9 niveles de potencia calorífica. Sin necesidad de agacharte a ver la llama
- Un ajuste de precisión siempre implica resultados impecables – Incrementos de potencia calorífica regulada para controlar el proceso de cocción de todas tus recetas
- Quemadores de diseño al ras, aspecto elegante y fácil limpieza – La parte superior del electrodoméstico es lisa y suave, por lo que además de elegante resulta muy fácil de limpiar
- Soportes de hierro fundido independientes – Mantienen las ollas y sartenes bien sujetas durante toda la coccion

- Parrillas: 5, Hierro fundido
- Potencia máxima gas (V): 8900
- Zona trasera izq. (W / mm): 2000 W / 107, 5 mm
- Zona trasera centro (W / mm): 2900 W / 128 mm, 5 mm
- Zona trasera der. (W / mm): 2000 W / 107 mm, 5 mm
- Zona frontal izq. (W / mm): 1000 W / 85 mm, 5 mm
- Zona frontal der. (W / mm): 1000 W / 85 mm, 5 mm

PNC	949 630 906	**EAN**	7332543746736
Tipo	de gas	**Tamaño (cm)**	75
Mandos de control	Mandos giratorios	**Estética**	Estándar
Dimensiones	740x510	**Ancho hueco (mm)**	560

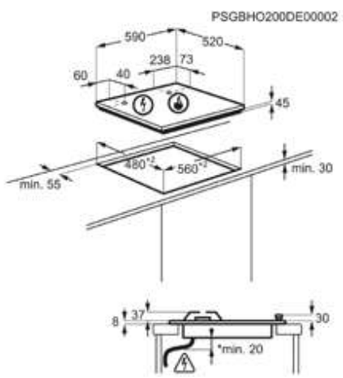

Placa de cocción HKB64029NB

- Tecnología StepPower, panel de control con mandos giratorios de precisión – 9 niveles de potencia calorífica. Sin necesidad de agacharte a ver la llama
- Un ajuste de precisión siempre implica resultados impecables – Incrementos de potencia calorífica regulada para controlar el proceso de cocción de todas tus recetas
- Quemadores de diseño al ras, aspecto elegante y fácil limpieza – La parte superior del electrodoméstico es lisa y suave, por lo que además de elegante resulta muy fácil de limpiar
- Soportes de hierro fundido independientes – Mantienen las ollas y sartenes bien sujetas durante toda la coccion

- Parrillas: 4, Hierro fundido
- Potencia máxima gas (V): 7900
- Zona trasera izq. (W / mm): 2900 W / 128, 5 mm
- Zona trasera der. (W / mm): 2000 W / 107 mm, 5 mm
- Zona frontal izq. (W / mm): 1000 W / 85 mm, 5 mm
- Zona frontal der. (W / mm): 2000 W / 107 mm, 5 mm

PNC	949 640 865	**EAN**	7332543746484
Tipo	de gas	**Tamaño (cm)**	60
Mandos de control	Mandos giratorios	**Estética**	Estándar
Dimensiones	595x520	**Ancho hueco (mm)**	560

Placa de cocción HKB75451NB

- Luces LED para que puedas controlar mejor la zona de cocción – Muestra los niveles de la llama y controla el calor residual de cada zona, todo esto gracias a la imulinación LED
- Pantalla LED FlameLight para facilitar la selección del nivel de la llama – Descubre fácilmente si un quemador está apagado o encendido con FlameLight.
- Un ajuste de precisión siempre implica resultados impecables – Incrementos de potencia calorífica regulada para controlar el proceso de cocción de todas tus recetas
- Hob2Hood, conexión automática entre placa y campana – Regula la potencia de la campana según el nivel de intensidad de cocción

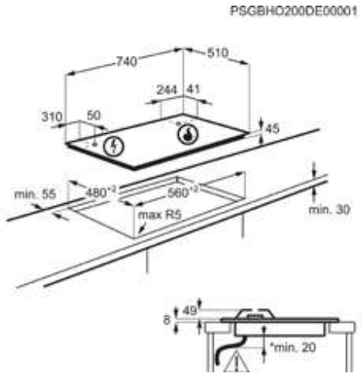

- Función Pausa
- Parrillas: 3, Hierro fundido
- Potencia máxima gas (V):
- Zona trasera izq. (W / mm): 2000 W / 80 mm
- Zona trasera der. (W / mm): 2000 W / 80 mm
- Zona central medio (W / mm): 3900W / 128mm
- Zona frontal izq. (W / mm): 2000 W / 80 mm
- Zona frontal der. (W / mm): 1000 W / 65 mm

PNC	949 630 919	**EAN**	7332543753987
Tipo	de gas	**Tamaño (cm)**	75
Mandos de control	Mandos giratorios	**Estética**	Estándar
Dimensiones	740x510	**Ancho hueco (mm)**	560

Placa de cocción HKB64451NB

- Luces LED para que puedas controlar mejor la zona de cocción – Muestra los niveles de la llama y controla el calor residual de cada zona, todo esto gracias a la imulinación LED
- Pantalla LED FlameLight para facilitar la selección del nivel de la llama – Descubre fácilmente si un quemador está apagado o encendido con FlameLight.
- Un ajuste de precisión siempre implica resultados impecables – Incrementos de potencia calorífica regulada para controlar el proceso de cocción de todas tus recetas
- Hob2Hood, conexión automática entre placa y campana – Regula la potencia de la campana según el nivel de intensidad de cocción

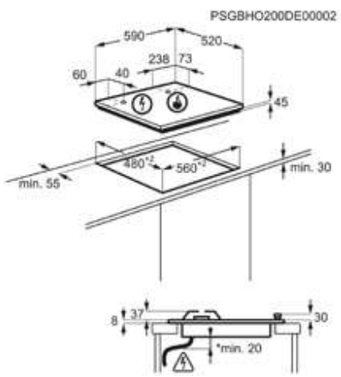

- Función Pausa
- Parrillas: 2, Hierro fundido
- Potencia máxima gas (V):
- Zona trasera izq. (W / mm): 2000 W / 80 mm
- Zona trasera der. (W / mm): 2000 W / 80 mm
- Zona frontal izq. (W / mm): 3900 W / 128 mm
- Zona frontal der. (W / mm): 1000 W / 65 mm

PNC	949 640 877	**EAN**	7332543752935
Tipo	de gas	**Tamaño (cm)**	60
Mandos de control	Mandos giratorios	**Estética**	
Dimensiones	590x520	**Ancho hueco (mm)**	560

Placa de cocción HFB41100NB

- Freidora modular, integración perfecta en tu cocina – Una exclusiva freidora que se integra a la perfección con la encimera, permaneciendo oculta cuando no la estés utilizando
- Diseño modular, crea tu propio espacio de cocción – Desde un Wok hasta una plancha Teppanyaki. Combina las distintas placas modulares para crear tu espacio de cocción profesional
- Tapa de cristal cerámico, discreción y elegancia – Un diseño elegante para una encimera discreta y con estilo

- Zona trasera izq. (W / mm):
- Zona trasera der. (W / mm):
- Zona frontal centro (W / mm):
- Zona trasera centro (W / mm):
- Zona frontal izq. (W / mm):
- Zona frontal der. (W / mm):

PNC	949 727 147	**EAN**	7332543700851
Tipo		**Tamaño (cm)**	36
Mandos de control		**Estética**	Estándar
Dimensiones	360x520	**Ancho hueco (mm)**	340

Placa de cocción ITE42600KB

PVPR (€) 2.165,00 | Exclusivo KR

- Auténtico teppanyaki en tu cocina – Disfruta de una parrilla japonesa saludable en casa, con la placa de inducción modular teppanyaki
- Cocina platos teppanyaki a la perfección – Placa de inducción teppanyaki para preparar auténtica comida japonesa
- Diseño modular, crea tu propio espacio de cocción – Desde un Wok hasta una plancha Teppanyaki. Combina las distintas placas modulares para crear tu espacio de cocción profesional

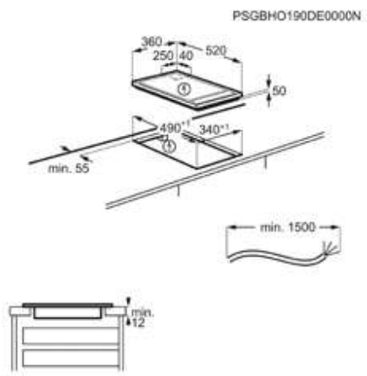

- Temporizador
- Bloqueo de seguridad para niños
- Desconexión automática
- Zona trasera centro (W / mm): 1400 W / 1 x 145 mm
- Zona frontal centro (W / mm): 1400 W / 1 x 145 mm

PNC	949 597 551	**EAN**	7332543682614
Tipo	de inducción	**Tamaño (cm)**	36
Mandos de control	Crystal, Electrónico, Táctil deslizante con detección de recipiente	**Estética**	Sin marco
Dimensiones	360x520	**Ancho hueco (mm)**	340

Placa de cocción IKE42640KB

- Función Puente, convierte dos zonas de cocción en una – Las zonas combinadas tienen la misma temperatura y ajuste de tiempo, para resultados homogéneos
- Función Puente, convierte dos zonas de cocción en una – Las zonas combinadas tienen la misma temperatura y ajuste de tiempo, para resultados homogéneos
- Diseño modular, crea tu propio espacio de cocción – Desde un Wok hasta una plancha Teppanyaki. Combina las distintas placas modulares para crear tu espacio de cocción profesional

PSGBHO190DE0000P

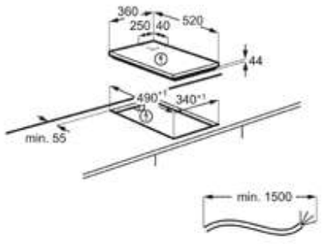

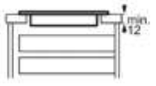

- Temporizador
- Función Pausa
- Bloqueo de seguridad para niños
- Desconexión automática
- Zona trasera centro (W / mm): 2300 / 3200 W / 170 x265 mm
- Zona frontal centro (W / mm): 2300 / 3200 W / 170 x 265 mm

PNC	949 597 552	**EAN**	7332543682621
Tipo	de inducción	**Tamaño (cm)**	36
Mandos de control	Crystal, Electrónico, Táctil deslizante con detección de recipiente	**Estética**	Sin marco
Dimensiones	360x520	**Ancho hueco (mm)**	340

Placa de cocción IKE41600KB

- Paella perfecta gracias a la gran zona de alto rendimiento – Zona de cocción extra grande ideal para paellas
- Potente inducción, para una paella perfecta – La zona de cocción extra grande se calienta al instante, para cocinar una paella con más precisión
- Diseño modular, crea tu propio espacio de cocción – Desde un Wok hasta una plancha Teppanyaki. Combina las distintas placas modulares para crear tu espacio de cocción profesional

PSGBHO190DE0000P

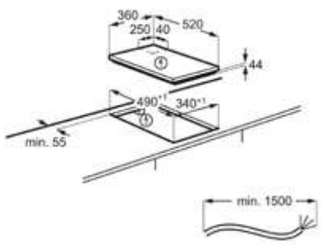

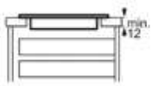

- Temporizador
- Bloqueo de seguridad para niños
- Desconexión automática
- Zona frontal centro (W / mm): 1800 / 2800 / 3500 / 3700 W x 180 / 280 mm

PNC	949 597 554	**EAN**	7332543682645
Tipo	de inducción	**Tamaño (cm)**	36
Mandos de control	Crystal, Electrónico, Táctil deslizante con detección de recipiente	**Estética**	Sin marco
Dimensiones	360x520	**Ancho hueco (mm)**	340

Placa de cocción HC411521GB

- Diseño modular, crea tu propio espacio de cocción – Desde un Wok hasta una plancha Teppanyaki. Combina las distintas placas modulares para crear tu espacio de cocción profesional
- Superficie de cristal cerámico, integración elegante en la cocina – Diseño espectacular y elegante que garantiza una instalación al ras

PSGBHO130D000126

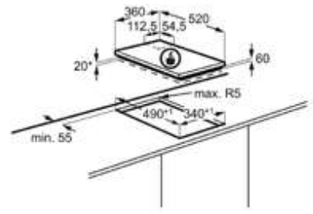

- Autoencendido electrónico
- Parrillas: 1, Hierro fundido
- Termopar de seguridad
- Potencia máxima gas (V): 4500
- Zona frontal centro (W / mm): 4500 W / 130 mm

PNC	949 738 233	**EAN**	7332543465675
Tipo	de gas	**Tamaño (cm)**	36
Mandos de control	Mandos giratorios	**Estética**	Sin marco
Dimensiones	360x520	**Ancho hueco (mm)**	340

Placa de cocción HC412001GB

- Diseño modular, crea tu propio espacio de cocción – Desde un Wok hasta una plancha Teppanyaki. Combina las distintas placas modulares para crear tu espacio de cocción profesional
- Superficie de cristal cerámico, integración elegante en la cocina – Diseño espectacular y elegante que garantiza una instalación al ras
- Quemadores SpeedBurner, mayor eficiencia y calentamiento más rápido – Permite que la llama conecte con la base del recipiente de manera más vertical. Te ayudarán a cocinar un 20% más rápido

PSGBHO130D000126

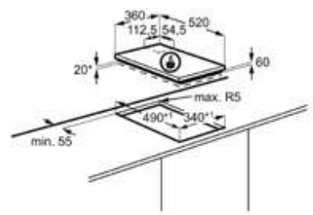

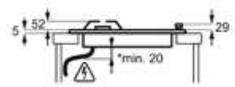

- Autoencendido electrónico
- Parrillas: 1, Hierro fundido
- Termopar de seguridad
- Potencia máxima gas (V): 3950
- Zona trasera centro (W / mm): 2950 W / 100 mm
- Zona frontal centro (W / mm): 1000 W / 54 mm

PNC	949 738 234	**EAN**	7332543465682
Tipo	de gas	**Tamaño (cm)**	36
Mandos de control	Mandos giratorios	**Estética**	Sin marco
Dimensiones	360x520	**Ancho hueco (mm)**	340

Tabla técnica de la placa integrada con campana

	AEG Placa de cocción IDK84453IB
PNC	942 150 871
EAN	7332543716562
Tipo	de inducción
Recirculación	Sí
Evacuación de aire al exterior	No
Clase	A+
Mandos de control	Electrónico
Estética	ComboHob
Potencia (W) y diámetro zona frontal izquierda	2100 / 3000 W / 190 x 210 mm
Potencia (W) y diámetro zona trasera izquierda	2100 / 3000 W / 190 x 210 mm
Potencia (W) y diámetro zona delantera derecha	2100 / 3000 W / 190 x 210 mm
Potencia (W) y diámetro zona trasera derecha	2100 / 3000 W / 190 x 210 mm
Funciones de control	Programa intensivo, Función doble puente, Bloqueo de seguridad, Detección de recipiente, Limitador de potencia, Indicador de calor residual, Función Stop&Go, Temperatura, Temporizador, Calentar
Potencia total (W)	7400
Clase de eficiencia fluodinámica	A
Índice de eficiencia fluodinámica	35.6
Clase de eficiencia del filtrado de grasas	C
Eficiencia de filtrado de grasas (%)	75.1
Potencia mínima	205 m3 / h
Potencia máxima	600 m3 / h
Potencia intensiva	630
Nivel de ruido mínimo	43 dB(A)
Nivel de ruido máximo	71 dB(A)
Nivel de ruido intensivo	72 dB(A)
Extracción mínima en modo Recirculación (m3/h)	170
Extracción máxima en modo Recirculación (m3/h)	435
Extracción intensiva en modo Recirculación (m3/h)	495
Potencia sonora mínima en recirculación dB(A)	51
Potencia sonora máxima en recirculación dB(A)	70
Consumo de energía Modo Apagado (W)	0
Consumo en Stand by (W)	0.49
Color	Negro
Color del marco	Negro
Alto hueco (mm)	210
Ancho (mm)	830
Fondo (mm)	510
Ancho hueco (mm)	805
Fondo hueco (mm)	490
Voltaje (V):	220-240
Longitud del cable (m)	1.5
Tipo de enchufe	No incluye enchufe
Etiqueta energética	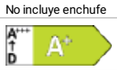

Tabla comparativa de placas

	AEG Placa de cocción IAE84881FB	AEG Placa de cocción IAE84431FB	AEG Placa de cocción IAE63421FB	AEG Placa de cocción IAE63431FB
PNC	949 597 485	949 597 406	949 597 576	949 597 410
EAN	7332543643004	7332543602483	7332543701070	7332543602520
Tipo	de inducción	de inducción	de inducción	de inducción
Tamaño (cm)	80	80	60	60
Mandos de control	Pantalla TFT	Electrónico, Deslizante independiente	Electrónico, Deslizante independiente	Electrónico, Deslizante independiente
Estética	Cuádruple biselado	Cuádruple biselado	Cuádruple biselado	Cuádruple biselado
Dimensiones	780x520	780x520	590x520	590x520
Ancho hueco (mm)	750	750	560	560
Fondo hueco (mm)	490	490	490	490
Conexión Hob2Hood	Sí	Sí	Sí	Sí
Cocción Asistida	Sonda térmica, sensor de fritura, control de temperatura de los líquidos y cocción a baja temperatura	Sensor de fritura	Sensor de ebullición	Sensor de fritura
Voltaje (V):	220-240 / 400V2N	220-240V / 400V2N	220-240 / 400V2N	220-240 / 400V2N
Potencia total (W)	7350	7350	7350	7350
Zona cocción frontal dcho.		2300 / 3200 W / 210 mm	1800 / 2800 / 3500 / 3700 W / 180 / 280 mm	1800 / 2800 / 3500 / 3700 W / 180 / 280 mm
Zona cocción frontal izdo.	2300-3200W / 210mm	2300-3200W / 210mm	2300-3200W / 210mm	2300-3200W / 210mm
Zona cocción frontal central	1400 / 2500 W / 145 mm			
Zona de cocción central centro	0			
Zona cocción central dcha.	0			
Zona de cocción central izda.	0			
Zona cocción posterior dcho.	2300 / 3600 W / 240 mm	2300-3200W / 210mm		
Zona cocción posterior izdo.	2300-3200W / 210mm	2300-3200W / 210mm	2300-3200W / 210mm	2300-3200W / 210mm
Funciones de control	Temporizador, Indicador de calor residual en tres niveles, Avisador acústico, Programa intensivo, Bloqueo de seguridad, Cronómetro, Temporizado Eco, Conexión Hob2Hood, Bloqueo de panel de control, Función Puente, Derretir, Avisador de minutos, Función Pausa, Asistente de cocción con control de la fritura, Asistente de cocción con sonda térmica, control de la temperatura de los líquidos y cocción al vacío, Desactivar sonidos	Indicador de calor residual en tres niveles, Avisador acústico, Calentamiento automático, Programa intensivo, Bloqueo de seguridad, Cronómetro, Temporizado Eco, Conexión Hob2Hood, Bloqueo de panel de control, Avisador de minutos, Función Pausa, Asistente de cocción con control de la fritura, Desactivar sonidos, Temporizador	Indicador de calor residual en tres niveles, Avisador acústico, Calentamiento automático, Programa intensivo, Función Puente, Bloqueo de seguridad, Cronómetro, Temporizado Eco, Conexión Hob2Hood, Bloqueo de panel de control, Avisador de minutos, Asistente de cocción con control de la ebullición, Desactivar sonidos, Temporizador	Indicador de calor residual en tres niveles, Avisador acústico, Calentamiento automático, Programa intensivo, Bloqueo de seguridad, Cronómetro, Temporizado Eco, Conexión Hob2Hood, Bloqueo de panel de control, Avisador de minutos, Función Pausa, Asistente de cocción con control de la fritura, Desactivar sonidos, Temporizador
Avisador acústico	Sí	Sí	Sí	Sí
Bloqueo de seguridad	Sí	Sí	Sí	Sí
PowerSlide	No	No	No	No
Función Puente	Sí	No	Sí	No
Función Pausa	Sí	Sí	No	Sí
Cronómetro	Sí	Sí	Sí	Sí
Temporizador	Sí	Sí	Sí	Sí
Función PowerBoost	Sí	Sí	Sí	Sí
Indicador de calor residual	Sí	Sí	Sí	Sí
Encendido electrónico	No	No	No	No
Seguridad de la placa	Desconexión automática	Desconexión automática	Desconexión automática	Desconexión automática
Parrillas	No lleva	No lleva	No lleva	No lleva
Consumo de energía Modo Apagado (W)			0.49	
Color	Gris Oscuro	Negro	Negro	Negro
Frecuencia (Hz)	50-60	50-60	50-60	50-60
Longitud del cable (m)	1.5	1.5	1.5	1.5
Tipo de enchufe	No incluye enchufe	No incluye enchufe	No incluye enchufe	No incluye enchufe

Tabla comparativa de placas

	AEG Placa de cocción IPE84571IB	AEG Placa de cocción IPE64551FB	AEG Placa de cocción IKE95471FB	AEG Placa de cocción IKE84475FB
PNC	949 597 491	949 597 482	949 597 252	949 597 653
EAN	7332543668496	7332543657032	7332543592135	7332543711468
Tipo	de inducción	de inducción	de inducción	de inducción
Tamaño (cm)	80	60	90	80
Mandos de control	Deslizante independiente, Electrónico	Deslizante independiente, Electrónico	Electrónico, Deslizante independiente	Deslizante independiente
Estética	Sin marco	Cuádruple biselado	Cuádruple biselado	Cuádruple biselado
Dimensiones	770x510	590x520	910x520	780x520
Ancho hueco (mm)	750	560	880	750
Fondo hueco (mm)	490	490	490	490
Conexión Hob2Hood	Sí	Sí	Sí	Sí
Cocción Asistida	No	No	No	No
Voltaje (V):	220-240 / 400V2N	220-240 / 400V2N	220-240 / 400V2N	220-240 / 400V2N
Potencia total (W)	7350	7350	7350	7350
Zona cocción frontal dcho.	1800 / 2800 W / 180 mm	2300 / 3200 W / 180 x 210 mm	1400 / 2500 W / 145 mm	
Zona cocción frontal izdo.	2300 / 3200 W / 220 mm	2300 / 3200 W / 180x210 mm	2300 / 3200 W / 220 mm	2300 / 3200 W / 220 mm
Zona cocción trasera central	2300-3200W / 210mm			
Zona cocción frontal central			1800 / 2800 / 3500 / 3700 W x 180 / 280 mm	1400 / 2500 W / 145 mm
Zona cocción posterior dcho.		2300 / 3200 W / 180 x 210 mm	2300-3200W / 210mm	1600 / 2300 / 3000 / 2500 / 3600 / 3600 W / 180 / 240 / 320 mm
Zona cocción posterior izdo.	2300 / 3200 W / 220 mm	2300 / 3200 W / 180 x 210 mm	2300 / 3200 W / 220 mm	2300 / 3200 W / 220 mm
Funciones de control	Indicador de calor residual en tres niveles, Avisador acústico, Programa intensivo, Bloqueo de seguridad, Temporizado Eco, Puente flexible, Conexión Hob2Hood, Bloqueo de panel de control, Avisador de minutos, Función Pausa, PowerSlide, Desactivar sonidos, Temporizador	Indicador de calor residual en tres niveles, Avisador acústico, Programa intensivo, Bloqueo de seguridad, Temporizado Eco, Conexión Hob2Hood, Bloqueo de panel de control, Función Doble Puente, Avisador de minutos, Función Pausa, Desactivar sonidos, Temporizador	Indicador de calor residual en tres niveles, Avisador acústico, Calentamiento automático, Programa intensivo, Bloqueo de seguridad, Cronómetro, Temporizado Eco, Puente flexible, Conexión Hob2Hood, Bloqueo de panel de control, Avisador de minutos, Función Pausa, PowerSlide, Desactivar sonidos, Temporizador	Indicador de calor residual en tres niveles, Avisador acústico, Calentamiento automático, Programa intensivo, Bloqueo de seguridad, Cronómetro, Temporizado Eco, Puente flexible, Conexión Hob2Hood, Bloqueo de panel de control, Avisador de minutos, PowerSlide,Desactivar sonidos, Temporizador
Avisador acústico	Sí	Sí	Sí	Sí
Bloqueo de seguridad	Sí	Sí	Sí	Sí
PowerSlide	Sí	No	Sí	Sí
Función Puente	Puente Flexible	Doble Puente	Puente Flexible	Puente Flexible
Función Pausa	Sí	Sí	Sí	No
Cronómetro	No	No	Sí	Sí
Temporizador	Sí	Sí	Sí	Sí
Función PowerBoost	Sí	Sí	Sí	Sí
Indicador de calor residual	Sí	Sí	Sí	Sí
Encendido electrónico	No	No	No	No
Seguridad de la placa	Desconexión automática	Desconexión automática	Desconexión automática	Desconexión automática
Parrillas	No lleva	No lleva	No lleva	No lleva
Consumo de energía Modo Apagado (W)	0.49	0.49		0.49
Color	Negro	Negro	Negro	Negro
Frecuencia (Hz)	50-60	50-60	50-60	50-60
Longitud del cable (m)	1.5	1.5	1.5	1.5
Tipo de enchufe	No incluye enchufe	No incluye enchufe	No incluye enchufe	No incluye enchufe

Tabla comparativa de placas

	AEG Placa de cocción IKE74471FB	AEG Placa de cocción IKE63471FB	AEG Placa de cocción IKB63435FB	AEG Placa de cocción IKB63441FB
PNC	949 597 407	949 597 421	949 597 408	949 597 411
EAN	7332543602490	7332543603800	7332543602506	7332543602537
Tipo	de inducción	de inducción	de inducción	de inducción
Tamaño (cm)	68	60	60	60
Mandos de control	Electrónico, Deslizante independiente	Electrónico, Deslizante independiente	Electrónico, Deslizante independiente	Electrónico, Deslizante independiente
Estética	Cuádruple biselado	Cuádruple biselado	Cuádruple biselado	Cuádruple biselado
Dimensiones	710x520	590x520	590x520	590x520
Ancho hueco (mm)	680	560	560	560
Fondo hueco (mm)	490	490	490	490
Conexión Hob2Hood	Sí	Sí	Sí	Sí
Cocción Asistida	No	No	No	No
Voltaje (V):	220-240 / 400V2N	220-240 / 400V2N	220-240 / 400V2N	220-240 / 400V2N
Potencia total (W)	7350	7350	7350	7350
Zona cocción frontal dcho.		1800 / 2800 / 3500 / 3700 W / 180 / 280 mm	1600 / 2300 / 3000 / 2500 / 3600 / 3600 W / 180 / 240 / 320 mm	1800 / 2800 / 3500 / 3700 W / 180 / 280 mm
Zona cocción frontal izdo.	2300 / 3200 W / 220 mm	2300 / 3200 W / 220 mm	1800-2800W / 180mm	2300-3200W / 210mm
Zona cocción frontal central	1400 / 2500 W / 145 mm			
Zona cocción posterior dcho.	2300 / 3600 W / 240 mm			
Zona cocción posterior izdo.	2300 / 3200 W / 220 mm	2300 / 3200 W / 220 mm	1400-2500W / 145mm	2300-3200W / 210mm
Funciones de control	Indicador de calor residual en tres niveles, Avisador acústico, Calentamiento automático, Programa intensivo, Bloqueo de seguridad, Cronómetro, Temporizado Eco, Puente flexible, Conexión Hob2Hood, Bloqueo de panel de control, Avisador de minutos, PowerSlide, Desactivar sonidos, Temporizador	Indicador de calor residual en tres niveles, Avisador acústico, Calentamiento automático, Programa intensivo, Bloqueo de seguridad, Cronómetro, Temporizado Eco, Puente flexible, Conexión Hob2Hood, Bloqueo de panel de control, Avisador de minutos, PowerSlide, Desactivar sonidos, Temporizador	Indicador de calor residual en tres niveles, Avisador acústico, Calentamiento automático, Programa intensivo, Bloqueo de seguridad, Cronómetro, Temporizado Eco, Conexión Hob2Hood, Bloqueo de panel de control, Avisador de minutos, Función Pausa, Desactivar sonidos, Temporizador	Indicador de calor residual en tres niveles, Avisador acústico, Calentamiento automático, Programa intensivo, Función Puente, Bloqueo de seguridad, Cronómetro, Temporizado Eco, Conexión Hob2Hood, Bloqueo de panel de control, Avisador de minutos, Función Pausa, Desactivar sonidos, Temporizador
Avisador acústico	Sí	Sí	Sí	Sí
Bloqueo de seguridad	Sí	Sí	Sí	Sí
PowerSlide	Sí	Sí	No	No
Función Puente	Puente Flexible	Puente Flexible	No	Sí
Función Pausa	No	No	Sí	Sí
Cronómetro	Sí	Sí	Sí	Sí
Temporizador	Sí	Sí	Sí	Sí
Función PowerBoost	Sí	Sí	Sí	Sí
Indicador de calor residual	Sí	Sí	Sí	Sí
Encendido electrónico	No	No	No	No
Seguridad de la placa	Desconexión automática	Desconexión automática	Desconexión automática	Desconexión automática
Parrillas	No lleva	No lleva	No lleva	No lleva
Consumo de energía Modo Apagado (W)			0.49	0.49
Color	Negro	Negro	Negro	Negro
Frecuencia (Hz)	50-60	50-60	50-60	50-60
Longitud del cable (m)	1.5	1.5	1.5	1.5
Tipo de enchufe	No incluye enchufe	No incluye enchufe	No incluye enchufe	No incluye enchufe

Tabla comparativa de placas

	AEG Placa de cocción IKB63402FB	AEG Placa de cocción IKB63301XB	AEG Placa de cocción IKB63300FW	AEG Placa de cocción HK623020FB
PNC	949 597 413	949 597 415	949 597 774	949 492 161
EAN	7332543602551	7332543602575	7332543749546	7332543486175
Tipo	de inducción	de inducción	de inducción	vitrocerámica
Tamaño (cm)	60	60	60	60
Mandos de control	Electrónico, Deslizante independiente	Electrónico, Táctil independiente	Electrónico, Táctil independiente	Electrónico, Táctil independiente
Estética	Cuádruple biselado	Marco INOX	Cuádruple biselado	Cuádruple biselado
Dimensiones	590x520	576x516	590x520	590x520
Ancho hueco (mm)	560	560	560	560
Fondo hueco (mm)	490	490	490	490
Conexión Hob2Hood	Sí	Sí	No	No
Cocción Asistida	No	No	No	No
Voltaje (V):	220 / 240	220-240	220-240V / 400V2N	220-240
Potencia total (W)	7350	7350	7350	5700
Potencia máxima (W)				0
Zona cocción frontal dcho.	1800 / 2800 / 3500 / 5200 W / 180 / 280 mm	1800 / 2800 / 3500 / 5200 W / 180 / 280 mm	1800 / 2800 / 3500 / 3700 W / 180 / 280 mm	1050 / 1950 / 2700 W / 145 / 210 / 270 mm
Zona cocción frontal izdo.	2300-3700W / 210mm	2300-3700W / 210mm	2300-3700W / 210mm	1800 W / 180 mm
Zona cocción posterior izdo.	1400-2500W / 145mm	1400-2500W / 145mm	1400-2500W / 145mm	1200 W / 145 mm
Funciones de control	Indicador de calor residual en tres niveles, Avisador acústico, Calentamiento automático, Programa intensivo, Bloqueo de seguridad, Cronómetro, Temporizado Eco, Conexión Hob2Hood, Bloqueo de panel de control, Avisador de minutos, Función Pausa, Desactivar sonidos, Temporizador	Indicador de calor residual en tres niveles, Avisador acústico, Calentamiento automático, Programa intensivo, Bloqueo de seguridad, Conexión Hob2Hood, Bloqueo de panel de control, Avisador de minutos, Función Pausa, Desactivar sonidos, Temporizador	Indicador de calor residual en tres niveles, Avisador acústico, Calentamiento automático, Programa intensivo, Bloqueo de seguridad, Bloqueo de panel de control, Avisador de minutos, Función Pausa, Temporizador	Bloqueo de seguridad, Indicador de calor residual
Avisador acústico	Sí	Sí	Sí	No
Bloqueo de seguridad	Sí	Sí	Sí	Sí
PowerSlide	No	No	No	No
Función Puente	No	No	No	No
Función Pausa	Sí	Sí	Sí	No
Cronómetro	Sí	No	No	No
Temporizador	Sí	Sí	Sí	No
Función PowerBoost	Sí	Sí	Sí	No
Indicador de calor residual	Sí	Sí	Sí	Sí
Encendido electrónico	No	No	No	No
Seguridad de la placa	Desconexión automática	Desconexión automática	Desconexión automática	Desconexión automática
Parrillas	No lleva	No lleva	No lleva	No lleva
Consumo de energía Modo Apagado (W)			0.49	0.49
Color	Negro	Negro	Blanco	Negro
Frecuencia (Hz)	50-60	50-60	50-60	50-60
Longitud del cable (m)	1.5	1.5	1.5	1.5
Tipo de enchufe	No incluye enchufe	No incluye enchufe	No incluye enchufe	No incluye enchufe

Tabla comparativa de placas

	AEG Placa de cocción HK624010XB	AEG Placa de cocción HVB95450IB	AEG Placa de cocción HKB75029NB	AEG Placa de cocción HKB64029NB
PNC	949 492 128	949 750 910	949 630 906	949 640 865
EAN	7332543484379	7332543594016	7332543746736	7332543746484
Tipo	vitrocerámica	de gas	de gas	de gas
Tamaño (cm)	60	90	75	60
Mandos de control	Electrónico, Táctil independiente	Deslizante independiente	Mandos giratorios	Mandos giratorios
Estética	Marco INOX	Estándar	Estándar	Estándar
Dimensiones	576x516	890x510	740x510	595x520
Ancho hueco (mm)	560	850	560	560
Fondo hueco (mm)	490	490	490	490
Conexión Hob2Hood	No	Sí	No	No
Cocción Asistida	No	No	No	No
Voltaje (V):	220-240	220-240	220-240	220-240
Potencia total (W)	6400			
Potencia máxima (W)	0	10200	8900	7900
Zona cocción frontal dcho.	1200 W / 145 mm	1000 W / 65 mm	1000 W / 85 mm, 5 mm	2000 W / 107 mm, 5 mm
Zona cocción frontal izdo.	750-2200W / 120-210mm	1900 W / 80 mm	1000 W / 85 mm, 5 mm	1000 W / 85 mm, 5 mm
Zona cocción trasera central			2900 W / 128 mm, 5 mm	
Zona de cocción central centro		3500W / 128mm		
Zona cocción posterior dcho.	1800 W / 180 mm	1900 W / 80 mm	2000 W / 107 mm, 5 mm	2000 W / 107 mm, 5 mm
Zona cocción posterior izdo.	1200 W / 145 mm	1900 W / 80 mm	2000 W / 107, 5 mm	2900 W / 128, 5 mm
Funciones de control	Bloqueo de seguridad, Indicador de calor residual	Avisador acústico, Bloqueo de seguridad, Conexión Hob2Hood, Avisador de minutos, Indicador de calor residual, Función Stop&Go	N / A	N / A
Avisador acústico	No	Sí	No	No
Bloqueo de seguridad	Sí	Sí	No	No
PowerSlide	No	No	No	No
Función Puente	No	No	No	No
Función Pausa	No	Sí	No	No
Cronómetro	No	No	No	No
Temporizador	No	No	No	No
Función PowerBoost	No	No	No	No
Indicador de calor residual	Sí	Sí	No	No
Encendido electrónico	No	No	No	No
Seguridad de la placa	Desconexión automática	Bloqueo de seguridad para niños, Termopar de seguridad	Termopar de seguridad	Termopar de seguridad
Parrillas	No lleva	3, Hierro fundido	5, Hierro fundido	4, Hierro fundido
Consumo de energía Modo Apagado (W)	0.49			
Color	Negro	Negro	Negro	Negro
Frecuencia (Hz)	50-60	50 / 60	50-60	50-60
Longitud del cable (m)	1.5	1.1	1.1	1.1
Tipo de enchufe	No incluye enchufe	No incluye enchufe	No incluye enchufe	No incluye enchufe

Tabla comparativa de placas

	AEG Placa de cocción HKB75451NB	AEG Placa de cocción HKB64451NB	AEG Placa de cocción HFB41100NB	AEG Placa de cocción ITE42600KB
PNC	949 630 919	949 640 877	949 727 147	949 597 551
EAN	7332543753987	7332543752935	7332543700851	7332543682614
Tipo	de gas	de gas		de inducción
Tamaño (cm)	75	60	36	36
Mandos de control	Mandos giratorios	Mandos giratorios		Crystal, Electrónico, Táctil deslizante con detección de recipiente
Estética	Estándar		Estándar	Sin marco
Dimensiones	740x510	590x520	360x520	360x520
Ancho hueco (mm)	560	560	340	340
Fondo hueco (mm)	480	480	490	490
Conexión Hob2Hood	Sí	Sí	No	No
Cocción Asistida	No	No	No	No
Voltaje (V):	220-240	220-240	220-240	220-240V / 400V2N
Potencia total (W)				2800
Zona cocción frontal dcho.	1000 W / 65 mm	1000 W / 65 mm		
Zona cocción frontal izdo.	2000 W / 80 mm	3900 W / 128 mm		
Zona cocción trasera central				1400 W / 1 x 145 mm
Zona cocción frontal central				1400 W / 1 x 145 mm
Zona de cocción central centro	3900W / 128mm			
Zona cocción posterior dcho.	2000 W / 80 mm	2000 W / 80 mm		
Zona cocción posterior izdo.	2000 W / 80 mm	2000 W / 80 mm		
Funciones de control	Avisador acústico, Conexión Hob2Hood, Avisador de minutos, Función Stop&Go	Avisador acústico, Conexión Hob2Hood, Avisador de minutos, Función Stop&Go		Indicador de calor residual en tres niveles, Avisador acústico, Activar / Desactivar avisador acústico, Bloqueo de seguridad, Limpieza, Cronómetro, Temporizado Eco, Bloqueo de panel de control, Avisador de minutos, Desactivar sonidos, Temperatura, Temporizador
Avisador acústico	Sí	Sí	No	Sí
Bloqueo de seguridad	No	No	No	Sí
PowerSlide	No	No	No	No
Función Puente	No	No	No	No
Función Pausa	Sí	Sí	No	No
Cronómetro	No	No	No	Sí
Temporizador	No	No	No	Sí
Función PowerBoost	No	No	No	No
Indicador de calor residual	No	No	No	Sí
Encendido electrónico	No	No	No	No
Seguridad de la placa	Termopar de seguridad	Termopar de seguridad		Desconexión automática, Bloqueo de seguridad para niños, Bloqueo del panel de control
Parrillas	3, Hierro fundido	2, Hierro fundido		No lleva
Consumo de energía Modo Apagado (W)				0.49
Color	Negro	Negro	Negro	Inox antihuellas
Frecuencia (Hz)	50-60	50-60	50 / 60	50-60
Longitud del cable (m)	1.1	1.1	1	1.5
Tipo de enchufe	No incluye enchufe	No incluye enchufe	No incluye enchufe	No incluye enchufe

Tabla comparativa de placas

	AEG Placa de cocción IKE42640KB	AEG Placa de cocción IKE41600KB	AEG Placa de cocción HC411521GB	AEG Placa de cocción HC412001GB
PNC	949 597 552	949 597 554	949 738 233	949 738 234
EAN	7332543682621	7332543682645	7332543465675	7332543465682
Tipo	de inducción	de inducción	de gas	de gas
Tamaño (cm)	36	36	36	36
Mandos de control	Crystal, Electrónico, Táctil deslizante con detección de recipiente	Crystal, Electrónico, Táctil deslizante con detección de recipiente	Mandos giratorios	Mandos giratorios
Estética	Sin marco	Sin marco	Sin marco	Sin marco
Dimensiones	360x520	360x520	360x520	360x520
Ancho hueco (mm)	340	340	340	340
Fondo hueco (mm)	490	490	490	490
Conexión Hob2Hood	No	No	No	No
Cocción Asistida	No	No	No	No
Voltaje (V):	220-240V / 400V2N	220-240V / 400V2N	220-240	220-240
Potencia total (W)	3650	3650	25	6
Potencia máxima (W)			4500	3950
Zona cocción trasera central	2300 / 3200 W / 170 x265 mm			2950 W / 100 mm
Zona cocción frontal central	2300 / 3200 W / 170 x 265 mm	1800 / 2800 / 3500 / 3700 W x 180 / 280 mm	4500 W / 130 mm	1000 W / 54 mm
Funciones de control	Indicador de calor residual en tres niveles, Avisador acústico, Programa intensivo, Función Puente, Bloqueo de seguridad, Cronómetro, Temporizado Eco, Bloqueo de panel de control, Avisador de minutos, Función Pausa, Desactivar sonidos, Temporizador	Avisador acústico, Programa intensivo, Bloqueo de seguridad, Cronómetro, Temporizado Eco, Bloqueo de panel de control, Avisador de minutos, Desactivar sonidos, Temporizador, Indicador de calor residual en tres niveles	N / A	N / A
Avisador acústico	Sí	Sí	No	No
Bloqueo de seguridad	Sí	Sí	No	No
PowerSlide	No	No	No	No
Función Puente	Sí	No	No	No
Función Pausa	Sí	No	No	No
Cronómetro	Sí	Sí	No	No
Temporizador	Sí	Sí	No	No
Función PowerBoost	Sí	Sí	No	No
Indicador de calor residual	Sí	Sí	No	No
Encendido electrónico	No	No	Sí	Sí
Seguridad de la placa	Desconexión automática, Bloqueo de seguridad para niños, Bloqueo del panel de control	Desconexión automática, Bloqueo de seguridad para niños, Bloqueo del panel de control	Termopar de seguridad	Termopar de seguridad
Parrillas	No lleva	No lleva	1, Hierro fundido	1, Hierro fundido
Consumo de energía Modo Apagado (W)	0.49	0.49	0	0
Color	Negro	Negro	Negro	Negro
Frecuencia (Hz)	50-60	50-60	50 / 60	50 / 60
Longitud del cable (m)	1.5	1.5	1.1	1.1
Tipo de enchufe	No incluye enchufe	No incluye enchufe	No incluye enchufe	No incluye enchufe

CAMPANAS

Nuestras campanas combinan alta potencia de extracción y una amplia gama de diseños que mantendrán el entorno de tu cocina fresco de manera silenciosa. Además, sus nuevas funciones te permitirán olvidarte de la extracción para que puedas concentrarte en cocinar.

AIRE FRESCO EN TODO MOMENTO

Sistema Hob²Hood

El sistema Hob²Hood de AEG se adapta a tu forma de cocinar para mantener el ambiente de tu cocina libre de vapor y olores no deseados sin siquiera tener que tocar la campana de extracción. Mientras cocinas, la campana se activa automáticamente, monitorizando las fluctuaciones de calor y vapor que surgen de la placa de cocción, manteniendo sin esfuerzo la frescura del ambiente de tu cocina. Tu atención permanece fija en la preparación, presentación y disfrute de cada plato que te propongas preparar, tal y como debería ser.

¿Por qué deberías tener el sistema Hob²Hood?

- El sistema sincroniza automáticamente los ajustes de la campana en función de tu cocción, permitiendo que te centres en tu receta.
- La intensidad del ventilador se regula por sí sola usando solo la energía requerida. Cuando terminas de cocinar, la campana se apaga sola.
- La campana siempre estará limpia ya que no es necesario tocar el display durante la cocción.

Función Brisa

Al acabar de cocinar pulsa el botón de la Función Brisa y la campana se apagará automáticamente pasada una hora, asegurándote un ambiente fresco y limpio en tu cocina. Disfruta de la cena y olvídate del resto.

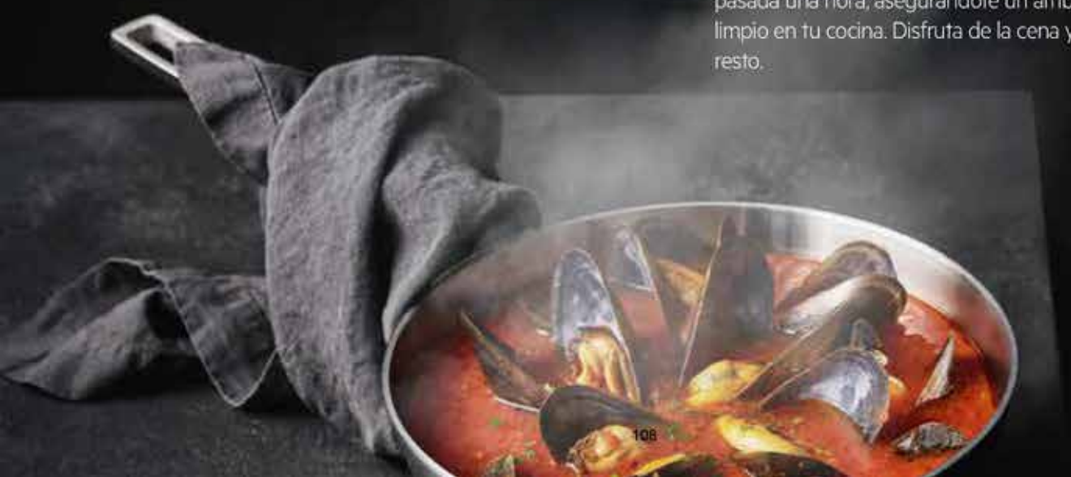

LA FÓRMULA PERFECTA PARA UNA VENTILACIÓN ADECUADA

El aire de la cocina debe mantenerse en circulación para ayudar a prevenir que la grasa y las demás partículas de olor se depositen. Como norma general, solo se generará la corriente necesaria si el aire en circulación por hora es aproximadamente entre 6 y 12 veces mayor que el volumen de la estancia.

Esta es la fórmula para calcular la capacidad necesaria que tiene que tener una campana para procurar una correcta ventilación de la cocina:

$Q = m^3 \times n.recir./h$

Veamos un ejemplo:
$37{,}8m^3 \times 12 = 453{,}6\ m^3/h$
$37{,}8m^3 \times 6 = 226{,}8\ m^3/h$

En este caso, nuestra cocina de 37,8 m^3 necesitaría una campana con una potencia de extracción de 454 m^3/h a velocidad máxima y 227 m^3/h a velocidad mínima.

Básicamente hay 3 factores que influyen en el rendimiento de las campanas y que afectan a su poder de succión: diámetro del tubo, número de codos, material del que está hecho y distancia hasta el exterior desde la campana.

1. CODOS A 90°:

Un codo a 90° implica una pérdida de capacidad de extracción del 15%. Es fácil imaginar hasta qué punto se estrangula el potencial de extracción de una campana con la instalación de dos, tres, e incluso cuatro codos a 90° en el recorrido del conducto de extracción.

2. DIÁMETRO:

Los cambios de sección en los tubos pueden provocar una pérdida de hasta el 12%, y un incremento de la rumorosidad de hasta 22dB.

3. TIPO DE CONDUCTO:

El tradicional conducto flexible en espiral suele ser la elección más sencilla y cómoda en una instalación. Sin embargo, es la peor elección posible, por diversos motivos.

Cómo se hace la medición oficial de potencia de extracción

Ciertos fabricantes han llegado a un acuerdo para seguir el procedimiento de un test normalizado que inicialmente se creó para el mercado alemán (DIN 44971) y más tarde se convirtió en la Norma Europea DIN EN 61591. Hasta que se apruebe una normativa sobre etiquetado energético para las campanas, esta es una norma de adhesión voluntaria.

AEG ofrece los valores de extracción de todas sus campanas medidos bajo esta normativa.

CONFIGURACIÓN PARA EL TEST SEGÚN LA NORMA DIN EN 61591

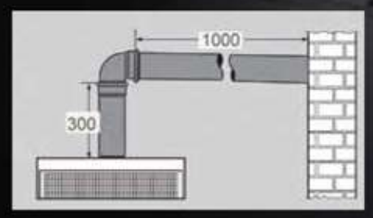

DISEÑO DISCRETO E INTEGRADO

Nuevas campanas extratoras **Phantom**.

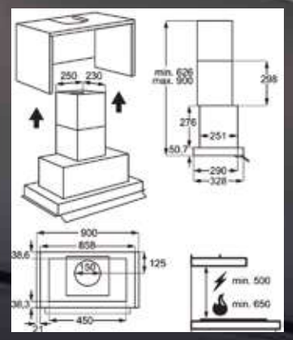

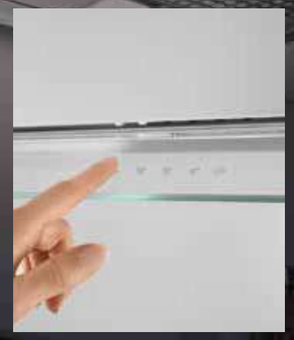

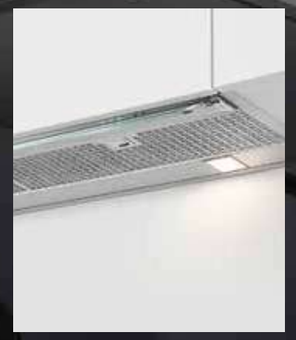

Integración en el mueble para optimizar el espacio

Un diseño de campana que se integra casi invisiblemente con el mobiliario de cualquier cocina. La campana se oculta totalmente cuando no está en uso, instalada al ras, ofreciendo un aspecto impecable y optimizando el espacio de cocción

Además, la instalación de estas campanas no necesita cortes y evita el escape de vapores que dañen el mueble con el paso del tiempo.

Panel acristalado con control táctil

Este panel te ofrece una mayor facilidad de uso y limpieza para que obtengas un control absoluto sobre el proceso de cocción. El sofisticado panel acristalado de esta campana decorativa de diseño moderno es de activación táctil e inmediata para extraer con precisión el vapor, el humo o los olores de tu entorno de cocina.

Luces LED

Disfruta de las ventajas de la iluminación LED, intensa y de larga duración. Es perfecta para iluminar la superficie de la placa de cocción y además resulta altamente eficiente a largo plazo.

Campana extractora DCK5280HG

- Campana de techo, diseño exclusivo, rendimiento excepcional – Limpia el aire incluso de las cocinas más grandes gracias a su eficiente motor de alto rendimiento
- Clase A, bajo consumo energético – Campana de gran potencia que al mismo tiempo es energéticamente muy eficiente.
- Luces LED de intensidad regulable – LED de intensidad regulable para que tú decidas qué tipo de iluminación necesitas en cada momento
- Cocina sin preocuparte con Hob2Hood – La campana regula automáticamente la intensidad de extracción y la iluminación según las necesidades de la cocción

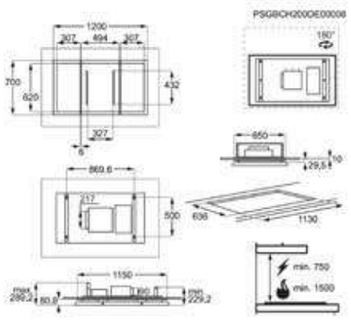

- Tipo de campana: Techo de 120 cm
- Niveles de Potencia: 3 + intensiva
- Potencia intensiva:735 m3 / h
- Capacidad de extracción (Máx / Mín): 600 m3 / h / 360 m3 / h
- Aspiración perimetral
- Botones de activación electrónica con 3 + intensiva velocidades
- Mando a distancia incluido
- Extracción de aire o recirculación, con filtro de carbón incluido.
- Indicador de filtro de grasa saturado

PNC	942 051 318	**EAN**	7332543712069
Clase	A+	**Color**	Blanco
Chimenea	No disponible	**Válvula antirretorno**	No
Nivel de ruido máximo	70 dB(A)	**Tipo de filtro de carbón**	
Etiqueta energética	A+++ A* D		

Campana extractora DCE5960HM

- Amplitud en tu cocina – Crea un espacio de cocina más abierto con una campana instalada en el techo
- Clase A, bajo consumo energético – Campana de gran potencia que al mismo tiempo es energéticamente muy eficiente.
- Motor de alta potencia, extracción más rápida – Te ayuda dejar el aire de la cocina bien limpio mucho más rápido gracias a un motor muy potente
- Cocina sin preocuparte con Hob2Hood – La campana regula automáticamente la intensidad de extracción y la iluminación según las necesidades de la cocción

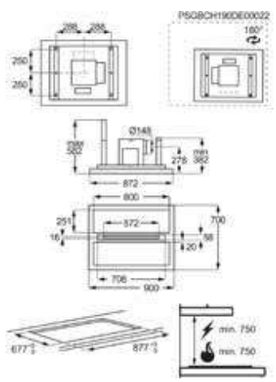

- Tipo de campana: Techo de 90 cm
- Niveles de Potencia: 3 + intensiva
- Potencia intensiva:710 m3 / h
- Capacidad de extracción (Máx / Mín): 590 m3 / h / 315 m3 / h
- Aspiración perimetral
- Botones de activación electrónica con 3 + intensiva velocidades
- Mando a distancia incluido
- Extracción de aire o recirculación, con filtro de carbón incluido.
- Indicador de filtro de grasa saturado

PNC	942 051 321	**EAN**	7332543712090
Clase	A	**Color**	Inox antihuellas
Chimenea	No disponible	**Válvula antirretorno**	No
Nivel de ruido máximo	63 dB(A)	**Tipo de filtro de carbón**	MCFB60
Etiqueta energética	A+++ A D		

Campana de encimera DDE5960B

- **Campana de encimera, oculta hasta que la necesitas** – Las campana de encimera permanece oculta a la vista hasta que te pones a cocinar
- **Función Brisa, refresca el aire en silencio tras terminar de cocinar** – Una cocina fresca y libre de malos olores
- **Motor de alta potencia, extracción más rápida** – Te ayuda dejar el aire de la cocina bien limpio mucho más rápido gracias a un motor muy potente
- **Clase A, bajo consumo energético** – Campana de gran potencia que al mismo tiempo es energéticamente muy eficiente.
- **Motor giratorio, instalación fácil y flexible** – Instalación fácil y eficientemente con una salida flexible ajustable en diferentes posiciones
- **Luces LED, iluminación intensa de larga duración** – Ideal para cocinar, perfecta para iluminar la superficie de la placa de cocción

- Tipo de campana: Campana de encimera de tiro invertido de 90 cm
- Niveles de Potencia: 3 + intensiva, Función Brisa
- Potencia intensiva:700 m3 / h
- Capacidad de extracción (Máx / Mín): 470 m3 / h / 265 m3 / h
- Aspiración perimetral
- Extracción de aire, o recirculación si se instala con filtro de carbono
- Indicador de filtro de grasa saturado
- Tipo y Nº de lámparas de iluminación: 1 Tira LED
- Tipo y número de filtros: 2 de Malla de aluminio

PNC	942 051 322	**EAN**	7332543712106
Clase	A	**Color**	Negro
Chimenea	No disponible	**Válvula antirretorno**	No
Nivel de ruido máximo	59 dB(A)	**Tipo de filtro de carbón**	2
Consumo energético anual (kWh/año)	54.7	**Extracción máxima en modo Recirculación (m3/h)**	460
Extracción mínima en modo Recirculación (m3/h)	260	**Índice de eficiencia fluodinámica**	30.212457337884
Etiqueta energética	A+++ A D		

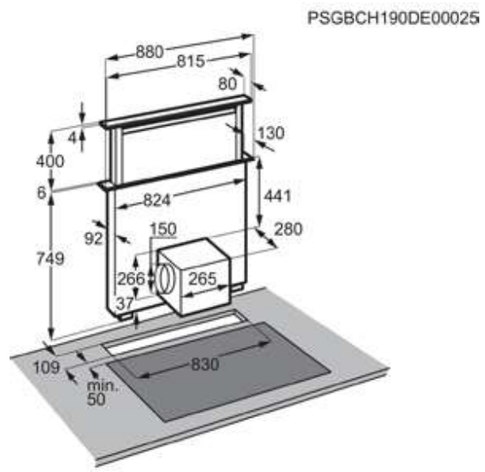

Campana extractora DIK6180HG

- Campana de isla, alta capacidad de extracción y diseño elegante – Con su motor de alto rendimiento limpiará el aire de tu cocina eficientemente, sea cual sea su tamaño
- Clase A+, bajo consumo energético – Toda la potencia con un sistema eficiente de consumo energético
- Cocina sin preocuparte con Hob2Hood – La campana regula automáticamente la intensidad de extracción y la iluminación según las necesidades de la cocción
- Luces LED de intensidad regulable – LED de intensidad regulable para que tú decidas qué tipo de iluminación necesitas en cada momento

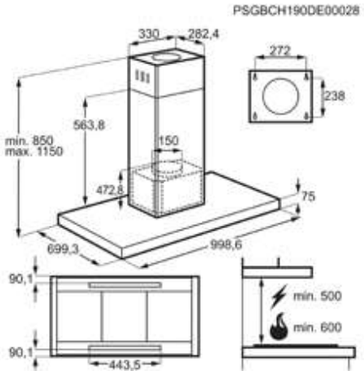

- Tipo de campana: Isla de 100 cm
- Niveles de Potencia: 3 + 2 Intensivas, Función Brisa, SilenceBoost
- Potencia intensiva:750 m3 / h
- Capacidad de extracción (Máx / Mín): 500 m3 / h / 285 m3 / h
- Aspiración perimetral
- Extracción de aire o recirculación, con filtro de carbón incluido.
- Indicador de filtro de grasa saturado
- Conexión Hob2Hood con placas compatibles
- Tipo y Nº de lámparas de iluminación: 2 Linea de LEDs regulables

PNC	942 051 311	**EAN**	7332543711994
Clase	A+	**Color**	Inox antihuellas
Chimenea	Incluida	**Válvula antirretorno**	Sí
Nivel de ruido máximo	54 dB(A)	**Tipo de filtro de carbón**	MCFB58

Etiqueta energética A+

Campana extractora DIE5961HG

- Campana de isla, alta capacidad de extracción y diseño elegante – Se integra perfectamente con cualquier distribución en isla de una cocina moderna
- Luces LED, iluminación intensa de larga duración – Ideal para cocinar, perfecta para iluminar la superficie de la placa de cocción
- Cocina sin preocuparte con Hob2Hood – La campana regula automáticamente la intensidad de extracción y la iluminación según las necesidades de la cocción
- Función Brisa, refresca el aire en silencio tras terminar de cocinar – Una cocina fresca y libre de malos olores

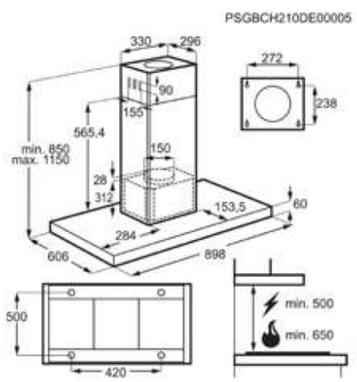

- Tipo de campana: Isla de 90 cm
- Niveles de Potencia: 3 + intensiva, Función Brisa
- Potencia intensiva:700 m3 / h
- Capacidad de extracción (Máx / Mín): 400 m3 / h / 285 m3 / h
- Extracción de aire o recirculación, con filtro de carbón incluido.
- Indicador de filtro de grasa saturado
- Conexión Hob2Hood con placas compatibles
- Tipo y Nº de lámparas de iluminación: 4 Luces LED
- Tipo y número de filtros: 3 de Malla de aluminio

PNC	942 051 314	**EAN**	7332543712021
Clase	A	**Color**	Inox antihuellas
Chimenea	Incluida	**Válvula antirretorno**	Sí
Nivel de ruido máximo	54 dB(A)	**Tipo de filtro de carbón**	MCFB58

Etiqueta energética A

Campana extractora DVE5971HB

- Campana decorativa, estilo moderno de gran eficiencia – Dispone de una tecnología potente y eficiente para que disfrutes de un aire limpio y de calidad
- Cocina sin preocuparte con Hob2Hood – La campana regula automáticamente la intensidad de extracción y la iluminación según las necesidades de la cocción
- Clase A, bajo consumo energético – Campana de gran potencia que al mismo tiempo es energéticamente muy eficiente.
- Función Brisa, refresca el aire en silencio tras terminar de cocinar – Una cocina fresca y libre de malos olores

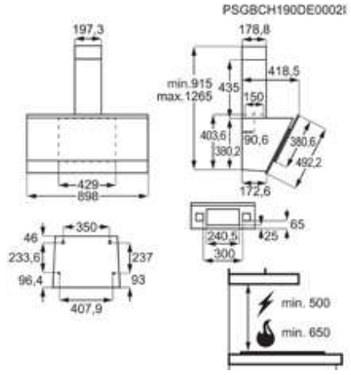

- Tipo de campana: Decorativa de 90 cm
- Niveles de Potencia: 3 + intensiva, Función Brisa
- Potencia intensiva:700 m3 / h
- Capacidad de extracción (Máx / Mín): 400 m3 / h / 270 m3 / h
- Aspiración perimetral
- Extracción de aire o recirculación, con filtro de carbón incluido.
- Indicador de filtro de grasa saturado
- Conexión Hob2Hood con placas compatibles
- Tipo y Nº de lámparas de iluminación: 2 LEDs cuadrados

PNC	942 051 308	**EAN**	7332543711963
Clase	A	**Color**	Negro
Chimenea	Incluida	**Válvula antirretorno**	Sí
Nivel de ruido máximo	54 dB(A)	**Tipo de filtro de carbón**	ECFB02

Etiqueta energética A

Campana extractora DVE5671HG

- Campana decorativa, estilo moderno de gran eficiencia – Dispone de una tecnología potente y eficiente para que disfrutes de un aire limpio y de calidad
- Cocina sin preocuparte con Hob2Hood – La campana regula automáticamente la intensidad de extracción y la iluminación según las necesidades de la cocción
- Clase A, bajo consumo energético – Campana de gran potencia que al mismo tiempo es energéticamente muy eficiente.
- Función Brisa, refresca el aire en silencio tras terminar de cocinar – Una cocina fresca y libre de malos olores

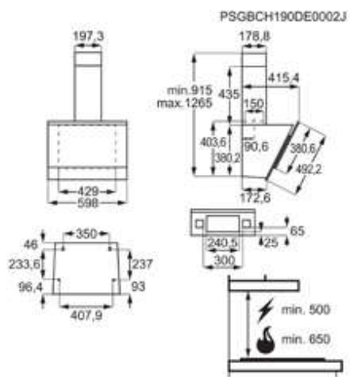

- Tipo de campana: Decorativa de 60 cm
- Niveles de Potencia: 3 + intensiva, Función Brisa
- Potencia intensiva:700 m3 / h
- Capacidad de extracción (Máx / Mín): 400 m3 / h / 270 m3 / h
- Aspiración perimetral
- Extracción de aire o recirculación, con filtro de carbón incluido.
- Indicador de filtro de grasa saturado
- Conexión Hob2Hood con placas compatibles
- Tipo y Nº de lámparas de iluminación: 2 LEDs cuadrados

PNC	942 051 309	**EAN**	7332543711970
Clase	A	**Color**	Negro / Acero INOX
Chimenea	Incluida	**Válvula antirretorno**	Sí
Nivel de ruido máximo	54 dB(A)	**Tipo de filtro de carbón**	ECFB02

Etiqueta energética A

Campanas decorativas
DBE5961HG

- **Campana decorativa, estilo moderno de gran eficiencia** – Altamente eficiente que aporta un toque de elegancia al ambiente de tu cocina
- **Luces LED, iluminación intensa de larga duración** – Ideal para cocinar, perfecta para iluminar la superficie de la placa de cocción
- **Cocina sin preocuparte con Hob2Hood** – La campana regula automáticamente la intensidad de extracción y la iluminación según las necesidades de la cocción
- **Función Brisa, refresca el aire en silencio tras terminar de cocinar** – Una cocina fresca y libre de malos olores
- **Clase A, bajo consumo energético** – Campana de gran potencia que al mismo tiempo es energéticamente muy eficiente.
- **SilenceTech, nivel de ruido mínimo** – Tecnología innovadora que garantiza un funcionamiento prácticamente silencioso

- Tipo de campana: Decorativa de 90 cm
- Niveles de Potencia: 3 + intensiva, Función Brisa
- Potencia intensiva:700 m3 / h
- Capacidad de extracción (Máx / Mín): 400 m3 / h / 285 m3 / h
- Extracción de aire o recirculación, con filtro de carbón incluido.
- Indicador de filtro de grasa saturado
- Conexión Hob2Hood con placas compatibles
- Tipo y Nº de lámparas de iluminación: 2 Luces LED
- Tipo y número de filtros: 3 de Cartuchos lavables de aluminio

PNC	942 051 315	**EAN**	7332543712038
Clase	A	**Color**	Inox antihuellas
Chimenea	Incluida	**Válvula antirretorno**	Sí
Nivel de ruido máximo	54 dB(A)	**Tipo de filtro de carbón**	MCFB58
Consumo energético anual (kWh/año)	51.5	**Extracción máxima en modo Recirculación (m3/h)**	380
Extracción mínima en modo Recirculación (m3/h)	250	**Índice de eficiencia fluodinámica**	30.508573388203
Etiqueta energética	A+++ A D		

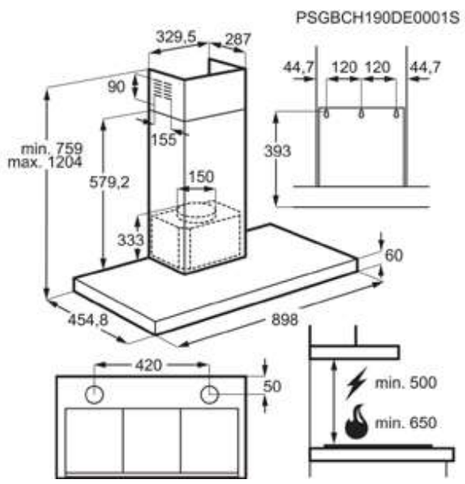

Campanas decorativas

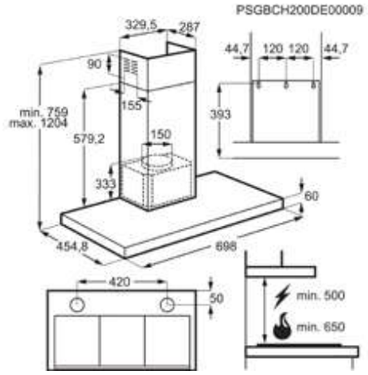

Campana extractora DBE5761HG

- Campana decorativa, estilo moderno de gran eficiencia – Altamente eficiente que aporta un toque de elegancia al ambiente de tu cocina
- Luces LED, iluminación intensa de larga duración – Ideal para cocinar, perfecta para iluminar la superficie de la placa de cocción
- Cocina sin preocuparte con Hob2Hood – La campana regula automáticamente la intensidad de extracción y la iluminación según las necesidades de la cocción
- Función Brisa, refresca el aire en silencio tras terminar de cocinar – Una cocina fresca y libre de malos olores

- Tipo de campana: Decorativa de 70 cm
- Niveles de Potencia: 3 + intensiva, Función Brisa
- Potencia intensiva:700 m3 / h
- Capacidad de extracción (Máx / Mín): 400 m3 / h / 285 m3 / h
- Extracción de aire o recirculación, con filtro de carbón incluido.
- Indicador de filtro de grasa saturado
- Conexión Hob2Hood con placas compatibles
- Tipo y Nº de lámparas de iluminación: 2 Luces LED
- Tipo y número de filtros: 2 de Cartuchos lavables de aluminio

PNC	942 051 344	**EAN**	7332543718030
Clase	A	**Color**	Inox antihuellas
Chimenea	Incluida	**Válvula antirretorno**	Sí
Nivel de ruido máximo	54 dB(A)	**Tipo de filtro de carbón**	MCFB58
Etiqueta energética	A+++ A D		

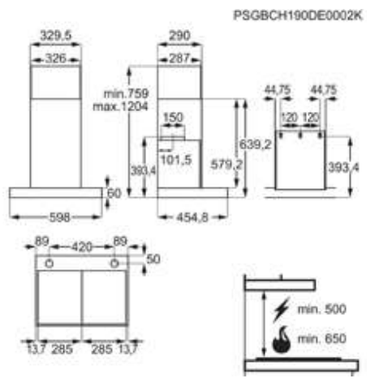

Campana extractora DBE5661HG

- Campana decorativa, estilo moderno de gran eficiencia – Altamente eficiente que aporta un toque de elegancia al ambiente de tu cocina
- Luces LED, iluminación intensa de larga duración – Ideal para cocinar, perfecta para iluminar la superficie de la placa de cocción
- Cocina sin preocuparte con Hob2Hood – La campana regula automáticamente la intensidad de extracción y la iluminación según las necesidades de la cocción
- Función Brisa, refresca el aire en silencio tras terminar de cocinar – Una cocina fresca y libre de malos olores

- Tipo de campana: Decorativa de 60 cm
- Niveles de Potencia: 3 + intensiva, Función Brisa
- Potencia intensiva:700 m3 / h
- Capacidad de extracción (Máx / Mín): 400 m3 / h / 285 m3 / h
- Extracción de aire o recirculación, con filtro de carbón incluido.
- Indicador de filtro de grasa saturado
- Conexión Hob2Hood con placas compatibles
- Tipo y Nº de lámparas de iluminación: 2 Luces LED
- Tipo y número de filtros: 2 de Cartuchos lavables de aluminio

PNC	942 051 316	**EAN**	7332543712045
Clase	A	**Color**	Inox antihuellas
Chimenea	Incluida	**Válvula antirretorno**	Sí
Nivel de ruido máximo	54 dB(A)	**Tipo de filtro de carbón**	MCFB58
Etiqueta energética	A+++ A D		

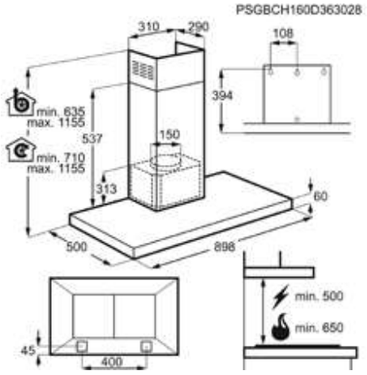

Campana extractora DBB5960HM

- Campana decorativa, estilo moderno de gran eficiencia – Altamente eficiente que aporta un toque de elegancia al ambiente de tu cocina
- Función Brisa, refresca el aire en silencio tras terminar de cocinar – Una cocina fresca y libre de malos olores
- Clase A, bajo consumo energético – Campana de gran potencia que al mismo tiempo es energéticamente muy eficiente.
- Filtro de carbón, mayor eficiencia y durabilidad – Captura y limpia con eficiencia los olores y el humo. El filtro se puede lavar y reactivar para que mantenga su rendimiento más tiempo

- Tipo de campana: Decorativa de 90 cm
- Niveles de Potencia: 3 + intensiva, Función Brisa, Modo SilentTech
- Potencia intensiva:779 m3 / h
- Capacidad de extracción (Máx / Mín): 352 m3 / h / 175 m3 / h
- Extracción de aire, o recirculación si se instala con filtro de carbono
- Indicador de filtro de grasa saturado
- Conexión Hob2Hood con placas compatibles
- Tipo y Nº de lámparas de iluminación: 2 Luces LED
- Tipo y número de filtros: 2 de Acero inoxidable de diseño

PNC	942 150 526	**EAN**	7332543517596
Clase	A	**Color**	Inox antihuellas
Chimenea	Incluida	**Válvula antirretorno**	Sí
Nivel de ruido máximo	55 dB(A)	**Tipo de filtro de carbón**	MCFE01

Etiqueta energética A

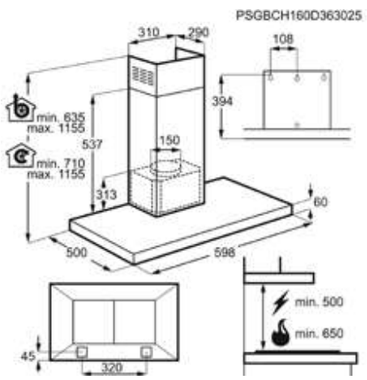

Campana extractora DBB5660HM

- Campana decorativa, estilo moderno de gran eficiencia – Altamente eficiente que aporta un toque de elegancia al ambiente de tu cocina
- Función Brisa, refresca el aire en silencio tras terminar de cocinar – Una cocina fresca y libre de malos olores
- Clase A, bajo consumo energético – Campana de gran potencia que al mismo tiempo es energéticamente muy eficiente.
- Filtro de carbón, mayor eficiencia y durabilidad – Captura y limpia con eficiencia los olores y el humo. El filtro se puede lavar y reactivar para que mantenga su rendimiento más tiempo

- Tipo de campana: Decorativa de 60 cm
- Niveles de Potencia: 3 + intensiva, Función Brisa, Modo SilentTech
- Potencia intensiva:779 m3 / h
- Capacidad de extracción (Máx / Mín): 352 m3 / h / 175 m3 / h
- Extracción de aire, o recirculación si se instala con filtro de carbono
- Indicador de filtro de grasa saturado
- Conexión Hob2Hood con placas compatibles
- Tipo y Nº de lámparas de iluminación: 2 Luces LED
- Tipo y número de filtros: 1 de Acero inoxidable de diseño

PNC	942 150 529	**EAN**	7332543517626
Clase	A	**Color**	Inox antihuellas
Chimenea	Incluida	**Válvula antirretorno**	Sí
Nivel de ruido máximo	55 dB(A)	**Tipo de filtro de carbón**	MCFE01

Etiqueta energética A

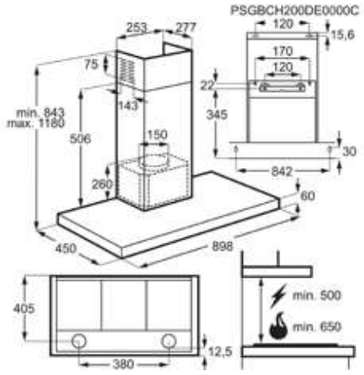

Campana extractora DBB3951M

- Campana decorativa, estilo moderno de gran eficiencia – Altamente eficiente que aporta un toque de elegancia al ambiente de tu cocina
- Diseño en línea con tu estilo – Estilo y comodidad: una campana extractora que satisface todas las necesidades de una cocina moderna
- Máxima filtración, una y otra vez – Mantiene el filtrado perfecto gracias a los filtros lavables
- Control mecánico, facilidad de uso – Controla la iluminación de la campana y la potencia de extracción para tomar el control absoluto del proceso de cocción

- Tipo de campana: Decorativa de 90 cm
- Niveles de Potencia: 3
- Capacidad de extracción (Máx / Mín): 600 m3 / h / 295 m3 / h
- Pulsadores de 3 velocidades
- Extracción de aire, o recirculación si se instala con filtro de carbono
- Tipo y Nº de lámparas de iluminación: 2 Luces LED
- Tipo y número de filtros: 3 de Cartuchos lavables de aluminio

PNC	942 022 490	**EAN**	7332543714360
Clase	C	**Color**	Inox antihuellas
Chimenea	Incluida	**Válvula antirretorno**	Sí
Nivel de ruido máximo	68 dB(A)	**Tipo de filtro de carbón**	ECFB01

Etiqueta energética C

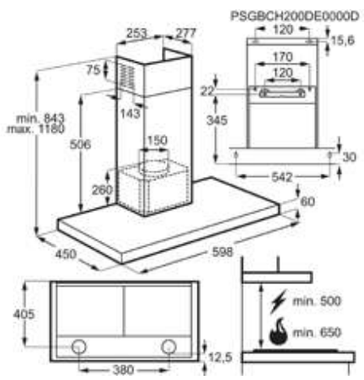

Campana extractora DBB3651M

- Campana decorativa, estilo moderno de gran eficiencia – Altamente eficiente que aporta un toque de elegancia al ambiente de tu cocina
- Diseño en línea con tu estilo – Estilo y comodidad: una campana extractora que satisface todas las necesidades de una cocina moderna
- Máxima filtración, una y otra vez – Mantiene el filtrado perfecto gracias a los filtros lavables
- Control mecánico, facilidad de uso – Controla la iluminación de la campana y la potencia de extracción para tomar el control absoluto del proceso de cocción

- Tipo de campana: Decorativa de 60 cm
- Niveles de Potencia: 3
- Capacidad de extracción (Máx / Mín): 600 m3 / h / 295 m3 / h
- Pulsadores de 3 velocidades
- Extracción de aire, o recirculación si se instala con filtro de carbono
- Tipo y Nº de lámparas de iluminación: 2 Luces LED
- Tipo y número de filtros: 2 de Cartuchos lavables de aluminio

PNC	942 022 491	**EAN**	7332543714377
Clase	C	**Color**	Inox antihuellas
Chimenea	Incluida	**Válvula antirretorno**	Sí
Nivel de ruido máximo	68 dB(A)	**Tipo de filtro de carbón**	ECFB01

Etiqueta energética C

Campanas integradas
DEK6280M

- **Campana extraíble, diseño discreto e integrado** – Campana desplegable que se integra oculta en los muebles de cocina
- **Integración en el mueble, optimiza el espacio** – Un diseño de campana de extracción que se integra casi invisiblemente con el mobiliario de cualquier cocina
- **Motor de alta potencia, extracción más rápida** – Te ayuda dejar el aire de la cocina bien limpio mucho más rápido gracias a un motor muy potente
- **Panel acristalado con control táctil, facilidad de uso y limpieza** – De activación táctil e inmediata para extraer con precisión el vapor, el humo o los olores de tu entorno de cocina
- **Luces LED, iluminación intensa de larga duración** – Ideal para cocinar, perfecta para iluminar la superficie de la placa de cocción
- **Eficiencia y diseño en tu cocina** – Minimiza los malos olores y olvídate de mantenimientos complicados, solo lávalo!

- Tipo de campana: Integrada de 120 cm
- Niveles de Potencia: 3 + intensiva
- Potencia intensiva:760 m3 / h
- Capacidad de extracción (Máx / Mín): 455 / 265 m3 / h
- Extracción de aire, o recirculación si se instala con filtro de carbono
- Indicador de filtro de grasa saturado
- Tipo y Nº de lámparas de iluminación: 2 LEDs cuadrados
- Tipo y número de filtros: 2 de Acero inoxidable de diseño

PNC	942 051 363	**EAN**	7332543735716
Clase	A+	**Color**	Inox antihuellas
Chimenea	Incluida	**Válvula antirretorno**	Sí
Nivel de ruido máximo	57 dB(A)	**Tipo de filtro de carbón**	MCFB68
Consumo energético anual (kWh/año)	39.1	**Extracción máxima en modo Recirculación (m3/h)**	440
Extracción mínima en modo Recirculación (m3/h)	230	**Índice de eficiencia fluodinámica**	34.9850196266923
Etiqueta energética	A+		

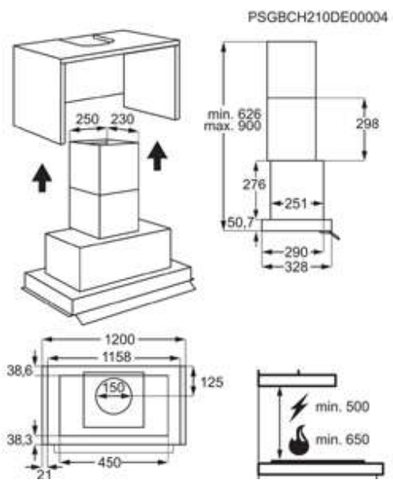

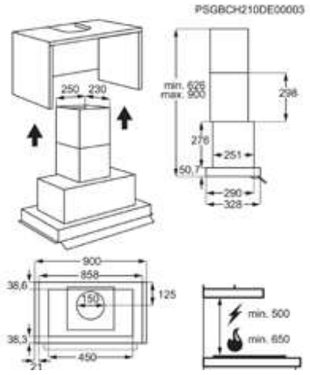

Campana extractora DEK6980M

- Campana extraíble, diseño discreto e integrado – Campana desplegable que se integra oculta en los muebles de cocina
- Integración en el mueble, optimiza el espacio – Un diseño de campana de extracción que se integra casi invisiblemente con el mobiliario de cualquier cocina
- Motor de alta potencia, extracción más rápida – Te ayuda dejar el aire de la cocina bien limpio mucho más rápido gracias a un motor muy potente
- Panel acristalado con control táctil, facilidad de uso y limpieza – De activación táctil e inmediata para extraer con precisión el vapor, el humo o los olores de tu entorno de cocina

- Tipo de campana: Integrada de 90 cm
- Niveles de Potencia: 3 + intensiva
- Potencia intensiva:760 m3 / h
- Capacidad de extracción (Máx / Mín): 455 / 265 m3 / h
- Aspiración perimetral
- Extracción de aire, o recirculación si se instala con filtro de carbono
- Indicador de filtro de grasa saturado
- Tipo y Nº de lámparas de iluminación: 2 LEDs cuadrados
- Tipo y número de filtros: 2 de Acero inoxidable de diseño

PNC	942 051 362	**EAN**	7332543735709
Clase	A+	**Color**	Inox antihuellas
Chimenea	Incluida	**Válvula antirretorno**	Sí
Nivel de ruido máximo	57 dB(A)	**Tipo de filtro de carbón**	MCFB68
Etiqueta energética	A+		

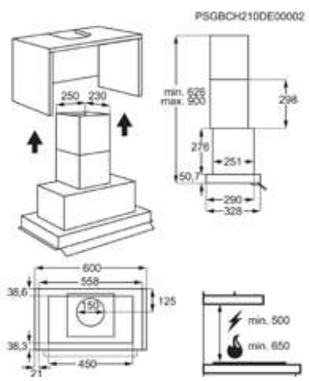

Campana extractora DEK6680M

- Campana extraíble, diseño discreto e integrado – Campana desplegable que se integra oculta en los muebles de cocina
- Integración en el mueble, optimiza el espacio – Un diseño de campana de extracción que se integra casi invisiblemente con el mobiliario de cualquier cocina
- Motor de alta potencia, extracción más rápida – Te ayuda dejar el aire de la cocina bien limpio mucho más rápido gracias a un motor muy potente
- Panel acristalado con control táctil, facilidad de uso y limpieza – De activación táctil e inmediata para extraer con precisión el vapor, el humo o los olores de tu entorno de cocina

- Tipo de campana: Integrada de 60 cm
- Niveles de Potencia: 3 + intensiva
- Potencia intensiva:760 m3 / h
- Capacidad de extracción (Máx / Mín): 455 / 265 m3 / h
- Extracción de aire, o recirculación si se instala con filtro de carbono
- Indicador de filtro de grasa saturado
- Tipo y Nº de lámparas de iluminación: 2 LEDs cuadrados
- Tipo y número de filtros: 1 de Acero inoxidable de diseño

PNC	942 051 361	**EAN**	7332543735693
Clase	A+	**Color**	Inox antihuellas
Chimenea	Incluida	**Válvula antirretorno**	Sí
Nivel de ruido máximo	57 dB(A)	**Tipo de filtro de carbón**	MCFB68
Etiqueta energética	A+		

Campana extractora DGE5861HM

- Campana integrada, máxima discreción en tu cocina – Tecnología eficiente de extracción que al mismo tiempo es increíblemente discreta
- Motor eficiente y de gran potencia – Te ayuda a mantener la cocina libre de humos con mayor rapidez
- Cocina sin preocuparte con Hob2Hood – La campana regula automáticamente la intensidad de extracción y la iluminación según las necesidades de la cocción
- Clase A, bajo consumo energético – Campana de gran potencia que al mismo tiempo es energéticamente muy eficiente.

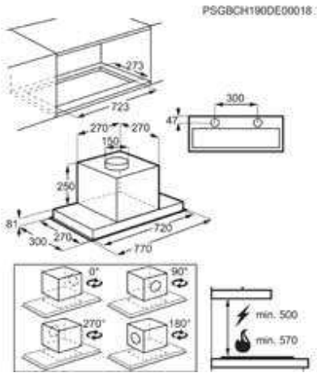

- Tipo de campana: Integrada de 80 cm
- Niveles de Potencia: 3 + intensiva
- Potencia intensiva:700 m3 / h
- Capacidad de extracción (Máx / Mín): 580 m3 / h / 300 m3 / h
- Aspiración perimetral
- Botones de activación electrónica con 3 + intensiva velocidades
- Mando a distancia incluido
- Extracción de aire, o recirculación si se instala con filtro de carbono
- Indicador de filtro de grasa saturado

PNC	942 022 567	**EAN**	7332543791644
Clase	A	**Color**	Inox antihuellas
Chimenea	No disponible	**Válvula antirretorno**	Sí
Nivel de ruido máximo	67 dB(A)	**Tipo de filtro de carbón**	ECFB01

Etiqueta energética A

Campana extractora DGE5661HM

- Campana integrada, máxima discreción en tu cocina – Tecnología eficiente de extracción que al mismo tiempo es increíblemente discreta
- Cocina sin preocuparte con Hob2Hood – La campana regula automáticamente la intensidad de extracción y la iluminación según las necesidades de la cocción
- Clase A, bajo consumo energético – Campana de gran potencia que al mismo tiempo es energéticamente muy eficiente.
- Motor de alta potencia, extracción más rápida – Te ayuda dejar el aire de la cocina bien limpio mucho más rápido gracias a un motor muy potente

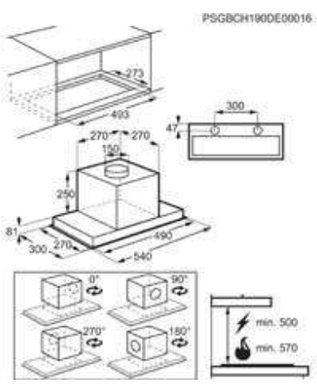

- Tipo de campana: Integrada de 54 cm
- Niveles de Potencia: 3 + intensiva
- Potencia intensiva:700 m3 / h
- Capacidad de extracción (Máx / Mín): 580 m3 / h / 300 m3 / h
- Aspiración perimetral
- Botones de activación electrónica con 3 + intensiva velocidades
- Mando a distancia incluido
- Extracción de aire, o recirculación si se instala con filtro de carbono
- Indicador de filtro de grasa saturado

PNC	942 022 568	**EAN**	7332543793624
Clase	A	**Color**	Inox antihuellas
Chimenea	No disponible	**Válvula antirretorno**	Sí
Nivel de ruido máximo	67 dB(A)	**Tipo de filtro de carbón**	ECFB01

Etiqueta energética A

Campana extractora DPE4941M

- Campana extraíble, diseño discreto e integrado – Campana desplegable que se integra oculta en los muebles de cocina
- Luces LED, iluminación intensa de larga duración – Ideal para cocinar, perfecta para iluminar la superficie de la placa de cocción
- Control mecánico, facilidad de uso – Controla la iluminación de la campana y la potencia de extracción para tomar el control absoluto del proceso de cocción
- Motor eficiente y de gran potencia – Te ayuda a mantener la cocina libre de humos con mayor rapidez

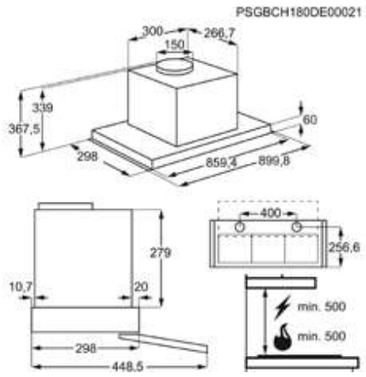

- Tipo de campana: Extraíble de 90 cm
- Niveles de Potencia: 3
- Capacidad de extracción (Máx / Mín): 600 m3 / h / 250 m3 / h
- Pulsadores de 3 velocidades
- Extracción de aire, o recirculación si se instala con filtro de carbono
- Tipo y Nº de lámparas de iluminación: 2 Luces LED
- Tipo y número de filtros: 3 de Malla de aluminio

PNC	942 022 113	**EAN**	7332543656660
Clase	C	**Color**	Inox antihuellas
Chimenea	No disponible	**Válvula antirretorno**	No
Nivel de ruido máximo	68 dB(A)	**Tipo de filtro de carbón**	ECFB02

Etiqueta energética C

Campana extractora DPE4641M

- Campana extraíble, diseño discreto e integrado – Campana desplegable que se integra oculta en los muebles de cocina
- Luces LED, iluminación intensa de larga duración – Ideal para cocinar, perfecta para iluminar la superficie de la placa de cocción
- Control mecánico, facilidad de uso – Controla la iluminación de la campana y la potencia de extracción para tomar el control absoluto del proceso de cocción
- Motor eficiente y de gran potencia – Te ayuda a mantener la cocina libre de humos con mayor rapidez

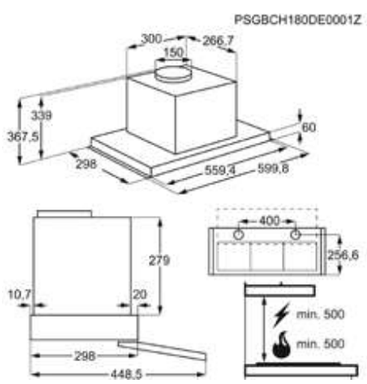

- Tipo de campana: Extraíble de 60 cm
- Niveles de Potencia: 3
- Capacidad de extracción (Máx / Mín): 600 m3 / h / 250 m3 / h
- Pulsadores de 3 velocidades
- Extracción de aire, o recirculación si se instala con filtro de carbono
- Tipo y Nº de lámparas de iluminación: 2 Luces LED
- Tipo y número de filtros: 2 de Malla de aluminio

PNC	942 022 112	**EAN**	7332543656653
Clase	C	**Color**	Inox antihuellas
Chimenea	No disponible	**Válvula antirretorno**	No
Nivel de ruido máximo	68 dB(A)	**Tipo de filtro de carbón**	ECFB02

Etiqueta energética C

Campana extractora DPB5950M

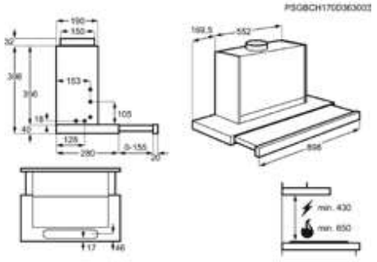

- Campana extraíble, diseño discreto e integrado – Campana desplegable que se integra oculta en los muebles de cocina
- Clase A, bajo consumo energético – Campana de gran potencia que al mismo tiempo es energéticamente muy eficiente.
- Luces LED, iluminación intensa de larga duración – Ideal para cocinar, perfecta para iluminar la superficie de la placa de cocción
- Filtro de carbón, mayor eficiencia y durabilidad – Captura y limpia con eficiencia los olores y el humo. El filtro se puede lavar y reactivar para que mantenga su rendimiento más tiempo

- Tipo de campana: Extraíble de 90 cm
- Niveles de Potencia: 3 + intensiva
- Potencia intensiva:674 m3 / h
- Capacidad de extracción (Máx / Mín): 537 m3 / h / 256 m3 / h
- Botones de activación electrónica con 3 + intensiva velocidades
- Extracción de aire, o recirculación si se instala con filtro de carbono
- Tipo y Nº de lámparas de iluminación: 2 LED
- Tipo y número de filtros: 4 de Malla de aluminio

PNC	942 150 550	**EAN**	7332543520534
Clase	A	**Color**	Gris
Chimenea	No disponible	**Válvula antirretorno**	Sí
Nivel de ruido máximo	63 dB(A)	**Tipo de filtro de carbón**	MCFE18
Etiqueta energética	A		

Campana extractora DPB5652M

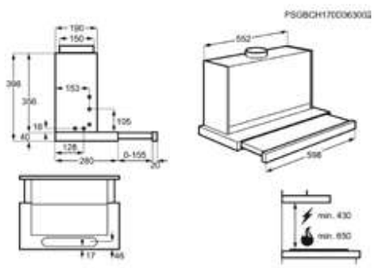

- Campana extraíble, diseño discreto e integrado – Campana desplegable que se integra oculta en los muebles de cocina
- Clase A, bajo consumo energético – Campana de gran potencia que al mismo tiempo es energéticamente muy eficiente.
- Luces LED, iluminación intensa de larga duración – Ideal para cocinar, perfecta para iluminar la superficie de la placa de cocción
- Filtro de carbón, mayor eficiencia y durabilidad – Captura y limpia con eficiencia los olores y el humo. El filtro se puede lavar y reactivar para que mantenga su rendimiento más tiempo

- Tipo de campana: Extraíble de 60 cm
- Niveles de Potencia: 3 + intensiva
- Potencia intensiva:674 m3 / h
- Capacidad de extracción (Máx / Mín): 537 m3 / h / 256 m3 / h
- Botones de activación electrónica con 3 + intensiva velocidades
- Extracción de aire, o recirculación si se instala con filtro de carbono
- Tipo y Nº de lámparas de iluminación: 2 LED
- Tipo y número de filtros: 2 de Malla de aluminio

PNC	942 150 893	**EAN**	7332543773503
Clase	A	**Color**	Gris
Chimenea	No disponible	**Válvula antirretorno**	Sí
Nivel de ruido máximo	63 dB(A)	**Tipo de filtro de carbón**	MCFE18
Etiqueta energética	A		

DPB3631S

- **Campana extraíble, diseño discreto e integrado** – Campana desplegable que se integra oculta en los muebles de cocina
- **Control mecánico, facilidad de uso** – Controla la iluminación de la campana y la potencia de extracción para tomar el control absoluto del proceso de cocción
- **Filtro antigrasa de aluminio de larga duración** – Además de mantener tu cocina libre de olores, es muy fácil de sustituir cuando sea necesario. Rendimiento y fiabilidad, siempre
- **Luces LED, iluminación intensa de larga duración** – Ideal para cocinar, perfecta para iluminar la superficie de la placa de cocción

- Tipo de campana: Extraíble de 60 cm
- Niveles de Potencia: 3, Micro switch
- Capacidad de extracción (Máx / Mín): 370 m3 / h / 155 m3 / h
- Pulsadores de 3, Micro switch velocidades
- Extracción de aire, o recirculación si se instala con filtro de carbono
- Tipo y Nº de lámparas de iluminación: 2 LED
- Tipo y número de filtros: 2 de Malla de aluminio

PNC	942 022 049	**EAN**	7332543611638
Clase	C	**Color**	Silver
Chimenea	No disponible	**Válvula antirretorno**	Sí
Nivel de ruido máximo	68 dB(A)	**Tipo de filtro de carbón**	ECFB03
Consumo energético anual (kWh/año)	54.3	**Extracción máxima en modo Recirculación (m3/h)**	125
Extracción mínima en modo Recirculación (m3/h)	90	**Índice de eficiencia fluodinámica**	13.4
Etiqueta energética	C		

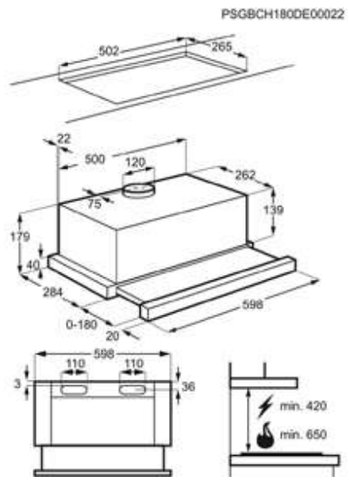

Tabla comparativa de campanas

	AEG Campana extractora DCK5280HG	AEG Campana extractora DCE5960HM	AEG Campana extractora DDE5960B	AEG Campana extractora DIK6180HG
PNC	942 051 318	942 051 321	942 051 322	942 051 311
EAN	7332543712069	7332543712090	7332543712106	7332543711994
Clase	A+	A	A	A+
Color	Blanco	Inox antihuellas	Negro	Inox antihuellas
Chimenea	No disponible	No disponible	No disponible	Incluida
Válvula antirretorno	No	No	No	Sí
Nivel de ruido máximo	70 dB(A)	63 dB(A)	59 dB(A)	54 dB(A)
Tipo de filtro de carbón		MCFB60	2	MCFB58
Consumo energético anual (kWh/año)	31.3	55	54.7	43.1
Extracción máxima en modo Recirculación (m3/h)	595	580	460	475
Extracción mínima en modo Recirculación (m3/h)	360	300	260	215
Índice de eficiencia fluodinámica	38.5085158150852	32.5775261324042	30.212457337884	34.7570137898241
Clase de eficiencia fluodinámica	A	A	A	A
Eficiencia lumínica (lux/W)	50.9	59.7777777777778	30.5555555555556	48.8
Clase de eficiencia lumínica	A	A	A	A
Eficiencia de filtrado de grasas (%)	55.1	65.1	45.1	75.1
Clase de eficiencia del filtrado de grasas	E	D	F	C
Potencia mínima	360 m3 / h	315 m3 / h	265 m3 / h	285 m3 / h
Potencia máxima	600 m3 / h	590 m3 / h	470 m3 / h	500 m3 / h
Potencia intensiva	735 m3 / h	710 m3 / h	700 m3 / h	750 m3 / h
Nivel de ruido intensivo	75 dB(A)	67 dB(A)	67 dB(A)	65 dB(A)
Nivel de ruido mínimo	57 dB(A)	54 dB(A)	48 dB(A)	46 dB(A)
Extracción intensiva en modo Recirculación (m3/h)	715	690	690	530
Consumo en Stand by (W)	0.49	0.49	0	0
Consumo en modo Apagado (W)	0	0	0.49	0.49
Absorción del motor, W	210	265	240	260
Presión Máx, Pa	515	550	545	560
Alto Máx.	289	582	1155	1150
Alto (mm)	229	382	755	850
Ancho (mm)	1130	900	880	1000
Fondo (mm)	630	700	280	700
Salida de aire (mm)		0	150	150
Dist. instalación placa eléctrica		750		50
Dist. instalación placa gas		750		65
Nº de motores	1	1	1	1
Opciones de diseño	Control remoto (accesorio) + kit de instalación de control remoto	Kit accesorio para el control remoto M2CKRM02	Kit accesorio para control remoto	
Nº de velocidades	3 + intensiva	3 + intensiva	3 + intensiva, Función Brisa	3 + 2 Intensivas, Función Brisa, SilenceBoost
Hob2Hood	Sí	Sí	No	Sí
Nº de filtros	6	6	2	3
Tipo de filtro	Malla de aluminio	Malla de aluminio	Malla de aluminio	Malla de aluminio
Voltaje (V):	230-240	230-240	230-240	230-240
Frecuencia (Hz)	50	50	50	50
Longitud del cable (m)	1.1	1.1	1.4	1.3
Tipo de enchufe	No incluye enchufe	No incluye enchufe	Schuko	Schuko
Etiqueta energética	A+	A	A	A+

Tabla comparativa de campanas

	AEG Campana extractora DIE5961HG	AEG Campana extractora DBE5961HG	AEG Campana extractora DBE5761HG	AEG Campana extractora DBE5661HG
PNC	942 051 314	942 051 315	942 051 344	942 051 316
EAN	7332543712021	7332543712038	7332543718030	7332543712045
Clase	A	A	A	A
Color	Inox antihuellas	Inox antihuellas	Inox antihuellas	Inox antihuellas
Chimenea	Incluida	Incluida	Incluida	Incluida
Válvula antirretorno	Sí	Sí	Sí	Sí
Nivel de ruido máximo	54 dB(A)	54 dB(A)	54 dB(A)	54 dB(A)
Tipo de filtro de carbón	MCFB58	MCFB58	MCFB58	MCFB58
Consumo energético anual (kWh/año)	55.2	51.5	51.5	51.5
Extracción máxima en modo Recirculación (m3/h)	380	380	380	380
Extracción mínima en modo Recirculación (m3/h)	250	250	250	250
Índice de eficiencia fluodinámica	30.508573388203	30.508573388203	30.508573388203	30.508573388203
Clase de eficiencia fluodinámica	A	A	A	A
Eficiencia lumínica (lux/W)	45.8	48.8	48.8	48.8
Clase de eficiencia lumínica	A	A	A	A
Eficiencia de filtrado de grasas (%)	85.1	85.1	85.1	85.1
Clase de eficiencia del filtrado de grasas	B	B	B	B
Potencia mínima	285 m3 / h	285 m3 / h	285 m3 / h	285 m3 / h
Potencia máxima	400 m3 / h	400 m3 / h	400 m3 / h	400 m3 / h
Potencia intensiva	700 m3 / h	700 m3 / h	700 m3 / h	700 m3 / h
Nivel de ruido intensivo	65 dB(A)	65 dB(A)	65 dB(A)	65 dB(A)
Nivel de ruido mínimo	44 dB(A)	44 dB(A)	44 dB(A)	44 dB(A)
Extracción intensiva en modo Recirculación (m3/h)	480	480	480	480
Consumo en Stand by (W)	0	0	0	0
Consumo en modo Apagado (W)	0.49	0.49	0.49	0.49
Absorción del motor, W	260	260	260	260
Presión Máx, Pa	565	565	565	565
Alto Máx.	1175	1204	1204	1204
Alto (mm)	758	759	759	759
Ancho (mm)	898	898	700	598
Fondo (mm)	606	454.8	455	455
Salida de aire (mm)	150	150	150	150
Dist. instalación placa eléctrica	50	50	50	50
Dist. instalación placa gas	65	65	65	65
Nº de motores	1	1	1	1
Opciones de diseño		Panel frontal acristalado	Panel frontal acristalado	Panel frontal acristalado
Nº de velocidades	3 + intensiva, Función Brisa	3 + intensiva, Función Brisa	3 + intensiva, Función Brisa	3 + intensiva, Función Brisa
Hob2Hood	Sí	Sí	Sí	Sí
Nº de filtros	3	3	2	2
Tipo de filtro	Malla de aluminio	Cartuchos lavables de aluminio	Cartuchos lavables de aluminio	Cartuchos lavables de aluminio
Voltaje (V):	220-240	220-240	220-240	220-240
Frecuencia (Hz)	50	50	50	50
Longitud del cable (m)	1.33	1.3	1.3	1.3
Tipo de enchufe	Schuko	Schuko	No incluye enchufe	Schuko
Etiqueta energética	A	A	A	A

Tabla comparativa de campanas

	AEG Campana extractora DBB5960HM	AEG Campana extractora DBB5660HM	AEG Campana extractora DBB3951M	AEG Campana extractora DBB3651M
PNC	942 150 526	942 150 529	942 022 490	942 022 491
EAN	7332543517596	7332543517626	7332543714360	7332543714377
Clase	A	A	C	C
Color	Inox antihuellas	Inox antihuellas	Inox antihuellas	Inox antihuellas
Chimenea	Incluida	Incluida	Incluida	Incluida
Válvula antirretorno	Sí	Sí	Sí	Sí
Nivel de ruido máximo	55 dB(A)	55 dB(A)	68 dB(A)	68 dB(A)
Tipo de filtro de carbón	MCFE01	MCFE01	ECFB01	ECFB01
Consumo energético anual (kWh/año)	57.7	57.7	96.4	96.4
Extracción máxima en modo Recirculación (m3/h)	302	302	415	415
Extracción mínima en modo Recirculación (m3/h)	127	127	250	250
Índice de eficiencia fluodinámica	30.5	30.5	15.3	15.3
Clase de eficiencia fluodinámica	A	A	D	D
Eficiencia lumínica (lux/W)	29	29	46	46
Clase de eficiencia lumínica	A	A	A	A
Eficiencia de filtrado de grasas (%)	76	76	75.1	75.1
Clase de eficiencia del filtrado de grasas	C	C	C	C
Potencia mínima	175 m3 / h	175 m3 / h	295 m3 / h	295 m3 / h
Potencia máxima	352 m3 / h	352 m3 / h	600 m3 / h	600 m3 / h
Potencia intensiva	779 m3 / h	779 m3 / h	Sin modo intensivo	Sin modo intensivo
Nivel de ruido intensivo	73 dB(A)	73 dB(A)		0
Nivel de ruido mínimo	38 dB(A)	38 dB(A)	51 dB(A)	51 dB(A)
Extracción intensiva en modo Recirculación (m3/h)	524	524	0	0
Consumo en Stand by (W)	0.49	0.49	0	0
Consumo en modo Apagado (W)	0.49	0.49	0.01	0.01
Absorción del motor, W	280	265	210	210
Presión Máx, Pa	556	544	435	435
Alto Máx.	1155	1155	1180	1180
Alto (mm)	635	635	678	678
Ancho (mm)	898	598	898	600
Fondo (mm)	500	500	450	450
Salida de aire (mm)	150	150	150	150
Dist. instalación placa eléctrica	50	50	50	50
Dist. instalación placa gas	65	65	65	65
Nº de motores	1	1	1	1
Opciones de diseño			Panel de control negro,Botones de acero INOX,Pantalla blanca impresa, control frontal de policarbonato	Panel de control de cristal negro, botones INOX, y mandos blancos
Nº de velocidades	3 + intensiva, Función Brisa, Modo SilentTech	3 + intensiva, Función Brisa, Modo SilentTech	3	3
Hob2Hood	Sí	Sí	No	No
Nº de filtros	2	1	3	2
Tipo de filtro	Acero inoxidable de diseño	Acero inoxidable de diseño	Cartuchos lavables de aluminio	Cartuchos lavables de aluminio
Voltaje (V):	220-240	220-240	220-240	220-240
Frecuencia (Hz)	50	50	50	50
Longitud del cable (m)	1.5	1.5	1.35	1.32
Tipo de enchufe	Schuko	Schuko	Schuko	Schuko
Etiqueta energética	A	A	C	C

Tabla comparativa de campanas

	AEG Campana extractora DVE5971HB	AEG Campana extractora DVE5671HG	AEG Campana extractora DEK6280M	AEG Campana extractora DEK6980M
PNC	942 051 308	942 051 309	942 051 363	942 051 362
EAN	7332543711963	7332543711970	7332543735716	7332543735709
Clase	A	A	A+	A+
Color	Negro	Negro / Acero INOX	Inox antihuellas	Inox antihuellas
Chimenea	Incluida	Incluida	Incluida	Incluida
Válvula antirretorno	Sí	Sí	Sí	Sí
Nivel de ruido máximo	54 dB(A)	54 dB(A)	57 dB(A)	57 dB(A)
Tipo de filtro de carbón	ECFB02	ECFB02	MCFB68	MCFB68
Consumo energético anual (kWh/año)	51.1	51.1	39.1	39.1
Extracción máxima en modo Recirculación (m3/h)	310	310	440	440
Extracción mínima en modo Recirculación (m3/h)	200	200	230	230
Índice de eficiencia fluodinámica	31.4310364727608	31.4310364727608	34.9850196266923	34.9850196266923
Clase de eficiencia fluodinámica	A	A	A	A
Eficiencia lumínica (lux/W)	53.6	53.6	29.6	29.6
Clase de eficiencia lumínica	A	A	A	A
Eficiencia de filtrado de grasas (%)	65.1	65.1	65.1	65.1
Clase de eficiencia del filtrado de grasas	D	D	D	D
Potencia mínima	270 m3 / h	270 m3 / h	265 m3 / h	265 m3 / h
Potencia máxima	400 m3 / h	400 m3 / h	455	455
Potencia intensiva	700 m3 / h	700 m3 / h	760 m3 / h	760 m3 / h
Nivel de ruido intensivo	64 dB(A)	64 dB(A)	70 dB(A)	70 dB(A)
Nivel de ruido mínimo	42 dB(A)	42 dB(A)	45 dB(A)	45 dB(A)
Extracción intensiva en modo Recirculación (m3/h)	425	425	690	690
Consumo en Stand by (W)	0	0	0	0
Consumo en modo Apagado (W)	0.49	0.49	0.49	0.49
Absorción del motor, W	260	260	260	260
Presión Máx, Pa	550	550	565	565
Alto Máx.	1265	1265	900	900
Alto (mm)	915	915	626	625
Ancho (mm)	898	598	1200	900
Fondo (mm)	418	418	328	328
Salida de aire (mm)	150	150	150	150
Dist. instalación placa eléctrica	50	50	50	50
Dist. instalación placa gas	50	50	65	65
Nº de motores	1	1	1	1
Opciones de diseño	Negro intregral	Cristal negro y acero INOX	Visor táctil sobre cristal, función desconexión retardada en 5 minutos	Visor táctil sobre cristal, función desconexión retardada en 5 minutos
Nº de velocidades	3 + intensiva, Función Brisa	3 + intensiva, Función Brisa	3 + intensiva	3 + intensiva
Hob2Hood	Sí	Sí	No	No
Nº de filtros	2	2	2	2
Tipo de filtro	Malla de aluminio	Malla de aluminio	Acero inoxidable de diseño	Acero inoxidable de diseño
Voltaje (V):	220-240	220-240	230-240	230-240
Frecuencia (Hz)	50	50	50	50
Longitud del cable (m)	1	1	1.4	1.4
Tipo de enchufe	Schuko	Schuko	Schuko	Schuko
Etiqueta energética	A	A	A+	A+

Tabla comparativa de campanas

	AEG Campana extractora DEK6680M	AEG Campana extractora DGE5861HM	AEG Campana extractora DGE5661HM	AEG Campana extractora DPE4941M
PNC	942 051 361	942 022 567	942 022 568	942 022 113
EAN	7332543735693	7332543791644	7332543793624	7332543656660
Clase	A+	A	A	C
Color	Inox antihuellas	Inox antihuellas	Inox antihuellas	Inox antihuellas
Chimenea	Incluida	No disponible	No disponible	No disponible
Válvula antirretorno	Sí	Sí	Sí	No
Nivel de ruido máximo	57 dB(A)	67 dB(A)	67 dB(A)	68 dB(A)
Tipo de filtro de carbón	MCFB68	ECFB01	ECFB01	ECFB02
Consumo energético anual (kWh/año)	39.1	54.7	54.7	86.5
Extracción máxima en modo Recirculación (m3/h)	440	430	430	415
Extracción mínima en modo Recirculación (m3/h)	230	295	295	230
Índice de eficiencia fluodinámica	34.9850196266923	29.2	29.2	18.1
Clase de eficiencia fluodinámica	A	A	A	C
Eficiencia lumínica (lux/W)	29.6	44.2	44.2	44
Clase de eficiencia lumínica	A	A	A	A
Eficiencia de filtrado de grasas (%)	65.1	65.1	65.1	65.1
Clase de eficiencia del filtrado de grasas	D	D	D	D
Potencia mínima	265 m3 / h	300 m3 / h	300 m3 / h	250 m3 / h
Potencia máxima	455	580 m3 / h	580 m3 / h	600 m3 / h
Potencia intensiva	760 m3 / h	700 m3 / h	700 m3 / h	
Nivel de ruido intensivo	70 dB(A)	68 dB(A)	70 dB(A)	
Nivel de ruido mínimo	45 dB(A)	54 dB(A)	54 dB(A)	49 dB(A)
Extracción intensiva en modo Recirculación (m3/h)	690	435	435	
Consumo en Stand by (W)	0	0.49	0.49	0
Consumo en modo Apagado (W)	0.49	0.49	0.49	0.01
Absorción del motor, W	260	250	250	250
Presión Máx, Pa	565	530	530	485
Alto Máx.	900	331	331	339
Alto (mm)	626	331	331	339
Ancho (mm)	600	770	540	861
Fondo (mm)	328	300	300	298
Salida de aire (mm)	150	150	150	150
Dist. instalación placa eléctrica	50	50	50	50
Dist. instalación placa gas	65	57	57	50
Nº de motores	1	1	1	1
Opciones de diseño	Visor táctil sobre cristal, función desconexión retardada en 5 minutos			Campana integrada oculta
Nº de velocidades	3 + intensiva	3 + intensiva	3 + intensiva	3
Hob2Hood	No	Sí	Sí	No
Nº de filtros	1	2	1	3
Tipo de filtro	Acero inoxidable de diseño	Malla de aluminio	Malla de aluminio	Malla de aluminio
Voltaje (V):	230-240	220-240	220-240	220-240
Frecuencia (Hz)	50	50	50	50
Longitud del cable (m)	1.4	1.5	1.5	1.6
Tipo de enchufe	Schuko	Schuko	Schuko	Schuko
Etiqueta energética	A+	A	A	C

Tabla comparativa de campanas

	AEG Campana extractora DPE4641M	AEG Campana extractora DPB5950M	AEG Campana extractora DPB5652M	AEG Campana extractora DPB3631S
PNC	942 022 112	942 150 550	942 150 893	942 022 049
EAN	7332543656653	7332543520534	7332543773503	7332543611638
Clase	C	A	A	C
Color	Inox antihuellas	Gris	Gris	Silver
Chimenea	No disponible	No disponible	No disponible	No disponible
Válvula antirretorno	No	Sí	Sí	Sí
Nivel de ruido máximo	68 dB(A)	63 dB(A)	63 dB(A)	68 dB(A)
Tipo de filtro de carbón	ECFB02	MCFE18	MCFE18	ECFB03
Consumo energético anual (kWh/año)	86.5	39.7	39.7	54.3
Extracción máxima en modo Recirculación (m3/h)	415	448	448	125
Extracción mínima en modo Recirculación (m3/h)	230	205	205	90
Índice de eficiencia fluodinámica	18.1	33.5	33.5	13.4
Clase de eficiencia fluodinámica	C	A	A	D
Eficiencia lumínica (lux/W)	44	9	9	12
Clase de eficiencia lumínica	A	E	E	E
Eficiencia de filtrado de grasas (%)	65.1	66	66	65.1
Clase de eficiencia del filtrado de grasas	D	D	D	D
Potencia mínima	250 m3 / h	256 m3 / h	256 m3 / h	155 m3 / h
Potencia máxima	600 m3 / h	537 m3 / h	537 m3 / h	370 m3 / h
Potencia intensiva		674 m3 / h	674 m3 / h	
Nivel de ruido intensivo		67 dB(A)	67 dB(A)	
Nivel de ruido mínimo	49 dB(A)	46 dB(A)	46 dB(A)	48 dB(A)
Extracción intensiva en modo Recirculación (m3/h)		490	490	
Consumo en Stand by (W)	0	0.49	0	0
Consumo en modo Apagado (W)	0.01	0.49	0.49	0.01
Absorción del motor, W	250	200	200	125
Presión Máx, Pa	485	561	561	350
Alto Máx.	339	395	395	179
Alto (mm)	339			179
Ancho (mm)	561	898	598	598
Fondo (mm)	298	280	280	284
Salida de aire (mm)	150	150	150	120
Dist. instalación placa eléctrica	50	43	43	42
Dist. instalación placa gas	50	65	65	65
Nº de motores	1	1	1	1
Opciones de diseño	Campana integrada oculta	Negro integral		
Nº de velocidades	3	3 + intensiva	3 + intensiva	3, Micro switch
Hob2Hood	No	No	No	No
Nº de filtros	2	4	2	2
Tipo de filtro	Malla de aluminio	Malla de aluminio	Malla de aluminio	Malla de aluminio
Voltaje (V):	220-240	220-240	220-240	220-240
Frecuencia (Hz)	50	50	50	50
Longitud del cable (m)	1.6	1.5	1.5	1.3
Tipo de enchufe	Schuko	Schuko	Schuko	Euro
Etiqueta energética	C	A	A	C

ACCESORIOS CAMPANAS

ECFB01

Filtro válido para Hidden (DGE5861HM y DGE5661HM), Beta Plus (DBB3951M y DBB3651M)

30,00 P.V.P.R. € IVA incluido
PNC: 902.979.876
EAN: 7.332.543.632.404

ECFB02

Filtro válido para Pull-out Easy (DPE4941M y DPE4641M), Face Glam (DVE5971HG y DVE5671HG)

30,00 P.V.P.R. € IVA incluido
PNC: 902.979.877
EAN: 7.332.543.632.473

ECFB03

Filtro válido para Versa (DPB3631S)

30,00 P.V.P.R. € IVA incluido
PNC: 902.979.880
EAN: 7.332.543.632.527

MCFB58

Filtro válido para Beta Glam (DIE5961HG, DBE5961HG, DBE5761HG y DBE5661HG)

30,00 P.V.P.R. € IVA incluido
PNC: 902.980.200
EAN: 7.332.543.736.621

MCFE01

Filtro válido para Square (DBB5960HM y DBB5660HM)

27,00 P.V.P.R. € IVA incluido
PNC: 902.980.045
EAN: 7.332.543.705.566

MCFE18

Filtro válido para Pull-out Edge (DPB5950M y DPB5650M)

35,00 P.V.P.R. € IVA incluido
PNC: 902.980.119
EAN: 7.332.543.706.129

MCFB60

Filtro larga duración válido para Skyline Slim (DCK5281HG)

40,00 P.V.P.R. € IVA incluido
PNC: 902.980.205
EAN: 7.332.543.751.822

MCFE11

Filtro larga duración válido para Square (DBB5960HM y DBB5660HM)

45,00 P.V.P.R. € IVA incluido
PNC: 902.980.056
EAN: 7.332.543.705.603

MCFB46

Filtro larga duración válido para Beta Plus (DBB3951M y DBB3651M)

45,00 P.V.P.R. € IVA incluido
PNC: 902.980.088
EAN: 7.332.543.702.022

MCFB52

Filtro larga duración válido para Face Glam (DVE5971HG y DVE5671HG)

50,00 P.V.P.R. € IVA incluido
PNC: 902.980.095
EAN: 77.332.543.702.077

ECFBLL02

Filtro larga duración y regenerables válido para Hidden (DGE5861HM y DGE5661HM), Beta Plus (DBB3951M y DBB3651M)

80,00 P.V.P.R. € IVA incluido
PNC: 902.979.879
EAN: 7.332.543.632.503

MCFB53

Filtro larga duración y regenerables válido para Face Glam (DVE5971HG y DVE5671HG)

150,00 P.V.P.R. € IVA incluido
PNC: 902.980.096
EAN: 7.332.543.702.152

SUPCHARCE1

Filtro larga duración y regenerable válido para Pull-out Edge (DPB5950M y DPB5650M)

180,00 P.V.P.R. € IVA incluido
PNC: 902.979.622
EAN: 7.332.543.464.203

133

FRÍO

La buena conservación de la materia prima es crucial a la hora de elaborar una receta o de mantener los alimentos frescos. Con nuestros frigoríficos y congeladores los alimentos conservan sus propiedades durante más tiempo.

TWINTECH® NO FROST PROTEGE LO QUE COMES

La mayoría de los frigoríficos vendidos en España en 2019 son estándar y no conservan de la mejor manera tus alimentos. Con la tecnología TwinTech® No Frost de AEG, tus alimentos hidratados y jugosos durante más tiempo*.

Las verduras frescas son en su mayoría agua, con paredes celulares que retienen la humedad y el sabor. Si la temperatura no es lo suficientemente fría o estable, estas paredes celulares se rompen con la consecuente pérdida de textura y sabor. Una temperatura fría y controlada ralentiza este proceso conservando la frescura durante más tiempo. Pero unos productos se conservan mejor a temperaturas más bajas que otros.

Las verduras continúan desprendiendo humedad tras la recolección. Sin embargo, una humedad relativa alta en el frigorífico evita esta pérdida de agua, atrapando el sabor.

Dos evaporadores independientes

Con nuestra tecnología TwinTech® se generan dos condiciones de refrigeración totalmente independientes, una distinta para cada compartimento. De esta forma, el frigorífico mantiene la elevada humedad relativa necesaria para conservar los ingredientes frescos, mientras que el congelador disfruta del ambiente gélido y seco ideal para una congelación libre de escarcha.

Tecnología Standard
1 evaporador

Tecnología TwinTech® AEG
2 evaporadores

*Comparado con un frigorífico estándar con 1 evaporador

CUSTOMFLEX® ADAPTABLE A TUS NECESIDADES

Tener todos tus ingredientes a mano es fundamental para crear platos frescos y deliciosos. Hoy, el frigorífico CustomFlex® de AEG te permite configurar las opciones de almacenamiento del frigorífico como mejor te convenga, permitiéndote reorganizar y desplazar con rapidez los contenedores modulares de la puerta para maximizar el espacio de almacenamiento.

Al fin un frigorífico que se adapta a tus gustos.

Mueve y organiza los contenedores de manera rápida y fácil para maximizar el espacio de almacenamiento. Incluso puedes sacarlos para facilitar su utilización.

Conoce más sobre CustomFlex®

MULTIFLOW

Control MultiFlow de la temperatura
Controla y mantiene una temperatura estable y un nivel de humedad idóneo para generar las mejores condiciones de conservación para tus alimentos. Mantiene el frigorífico libre de escarcha, condensación y bacterias.

En el compartimento frigorífico hemos situado una columna de evaporación. El aire es absorbido por el ventilador y es empujado al evaporador situado en la pared trasera del frigorífico, donde es enfriado. El aire enfriado sale a través del evaporador y distribuido uniformemente a través del frigorífico, gracias a las salidas que tiene en toda la columna, consiguiendo una temperatura uniforme por toda la cavidad, evitando condensaciones internas y eliminando la presencia de escarcha.

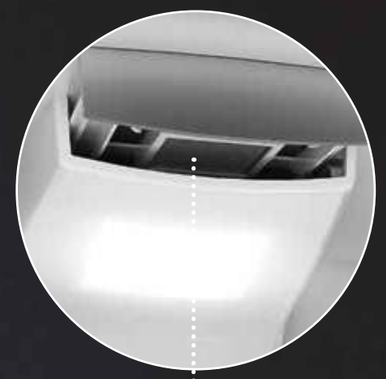

Filtro de limpieza del aire
Protege la limpieza del aire ya que absorbe y filtra cualquier tipo de olor que se produzca en el frigorífico. Y además, su diseño facilita el acceso para el cambio.

Además, los frigoríficos con Metal MultiFlow cuentan con un recubrimiento interior de acero inoxidable. Esto permite una recuperación de la temperatura interior más rápida al abrir la puerta y una mejor refrigeración gracias a la conductividad del metal.

Ventilador inteligente: Highfan
El ventilador inteligente con filtro de aire se activa a través del display LCD.
- Se enciende automáticamente después de abrir la puerta para recuperar la temperatura rápidamente.
- Se apaga automáticamente cuando la puerta está abierta para mantener el frío interior.
- Se enciende automáticamente cuando la temperatura exterior aumenta.
- Cuando la opción CoolMatic está encendida, el ventilador también está funcionando para conseguir un enfriamiento más rápido del frigorífico.

* Test llevado a cabo por el SGS Institut Fresenius GmbH, Taunusstein, Germany. Los resultados completos del test están disponibles en Electrolux customer service o SGS.

10 AÑOS de GARANTÍA en el COMPRESOR

Ahora nuestros combis, coolers, congeladores verticales de libre instalación y toda la gama de integración tienen 10 años de garantía en el compresor. Además, los Side By Side y congeladores horizontales cuentan con 5 años de garantía en su compresor.

Luz LED de alta eficiencia para una iluminación perfecta en el interior del frigorífico. La función inteligente del ventilador previene que se creen áreas calientes en la parte alta del frigorífico, manteniendo una temperatura homogénea en todas las alturas.

Estante retráctil para un almacenamiento más flexible.

Puerta Plana
Los tiradores frontales se sustituyen por unas hendiduras en los laterales, aportando un diseño más elegante para tu cocina.

Display
Controles táctiles ahora con los dígitos en blanco.

Frigorífico Side by Side
RMB86321NX

- **Frigorífico French Door, mayor comodidad y capacidad de almacenamiento** – Frigorífico combi de puertas abatibles, una excelente vista panorámica de todo su interior
- **Menos de consumo energético con un electrodoméstico eficiente** – Conserva los alimentos con mayor eficiencia energética
- **Control táctil, selecciona los ajustes de forma fácil y precisa** – Control exterior intuitivo de los ajustes de refrigeración
- **Dispensador de agua integrado** – Depósito de 4 litros de capacidad
- **Cajón con temperatura regulable, conserva el sabor y la textura** – Ingredientes perfectamente refrigerados gracias al cajón con temperatura regulable en tres niveles
- **No Frost, evita la formación de hielo y escarcha** – El mejor sistema para evitar la acumulación de hielo

- Congelador No Frost
- Display: LED
- Control: Táctil electrónico
- 1 o más cajones para fruta y verdura
- Luz: Interior, LED
- Tirador: Especial, Acero, Vertical
- Enfriamiento rápido: Sí; Congelación rapida: Sí; Función vacaciones: Sí
- Medidas (mm): 1776 x 912 x 765

PNC	925 993 191	**EAN**	7332543527632
TIpo	Frigorífico Combi	**Color**	Inox antihuellas
Clase	F	**Capacidad total (litros)**	577
Nº de termostatos	2	**Clasificación climática**	SN-N-ST-T
Consumo ponderado de energía en kilovatios hora por año (kWh/a) (EU) 2017/1369	390	**Capacidad de congelación kg/24h (EU2017/1369)**	10
Nº estrellas congelador	4	**Autonomía sin corriente (h)**	16
Etiqueta energética	A T G F		

Frigorífico Side by Side
RMB76121NX

- **Menos de consumo energético con un electrodoméstico eficiente** – Conserva los alimentos con mayor eficiencia energética
- **Agua fría y filtrada o hielo, siempre a mano** – Dispensador integrado para ahorrar tiempo y espacio
- **Controles independientes para el frigorífico y el congelador** – Ajusta las temperaturas de cada uno para que se adapten a tus preferencias
- **Iluminación LED en el interior** – Para disponer de una luz intensa en todo el espacio interior
- **Almacenamiento seguro para productos pesados** – Sus resistentes estantes de vidrio de seguridad soportarán los productos de mayor peso

- Congelador No Frost
- Display: LED
- Control: Táctil electrónico
- 1 o más cajones para fruta y verdura
- Luz: Interior, LED
- Tirador: Vertical
- Enfriamiento rápido: Sí; Congelación rapida: Sí; Función vacaciones: No
- Medidas (mm): 1780 x 912 x 738

PNC	925 993 181	**EAN**	7332543527458
TIpo	Frigorífico americano	**Color**	Look Inox
Clase	F	**Capacidad total (litros)**	570
Nº de termostatos	1	**Clasificación climática**	SN-N-ST-T
Consumo ponderado de energía en kilovatios hora por año (kWh/a) (EU) 2017/1369	390	**Capacidad de congelación kg/24h (EU2017/1369)**	12
Nº estrellas congelador	4	**Autonomía sin corriente (h)**	4
Etiqueta energética	A G F		

Frigoríficos Combi
RCB646E3MB

- **MultiSpace, mayor capacidad de almacenamiento** – Mayor altura y flexibilidad para guardar los ingredientes
- **Lo último en sistemas de almacenamiento de gran capacidad** – Altura extra y almacenamiento flexible para un sistema altamente innovador
- **TwinTech® No Frost, tus alimentos hidratados y jugosos por más tiempo** – Protege la calidad de tus alimentos. Sin escarcha y con la humedad adecuada
- **MultiFlow, temperatura estable en todo el compartimento frigorífico** – Evita que los alimentos se sequen, sea donde sea que los hayas puesto
- **Diseño premium, para cocinas premium** – Líneas puras y diseño minimalista para un aspecto visual armónico
- **Ajustes con control electrónico para una mayor usabilidad** – Ajusta las funciones de tu frigorífico con el control electrónico y accede sin esfuerzo a la temperatura y ajustes generales

- Frigorífico MultiFlow
- Congelador No Frost
- Display: LED
- Control: Display LED en puerta
- Cajón 0º C
- Luz: LED en panel superior
- Tirador: Integrado
- Enfriamiento rápido: Sí; Congelación rapida: Sí; Función vacaciones: Sí
- Medidas (mm): 1920 x 700 x 712

PNC	925 993 287	**EAN**	7332543729890
TIpo	Frigorífico Combi	**Color**	Gris Antracita
Clase	E	**Capacidad total (litros)**	481
Nº de termostatos	2	**Clasificación climática**	SN-N-ST-T
Consumo ponderado de energía en kilovatios hora por año (kWh/a) (EU) 2017/1369	287	**Capacidad de congelación kg/24h (EU2017/1369)**	8
Nº estrellas congelador	4	**Autonomía sin corriente (h)**	13.5
Etiqueta energética	A G E		

Combi de libre instalación RCB736E4MK

- Cooling 360º, protección para la calidad de tus ingredientes – Tus ingredientes se conservan en óptimas condiciones durante mucho más tiempo
- Refrigeración avanzada para una protección superior – La circulación de aire en un frigo Cooling 360° asegura una temperatura constante en cada rincón
- TwinTech® No Frost, tus alimentos hidratados y jugosos por más tiempo – Protege la calidad de tus alimentos. Sin escarcha y con la humedad adecuada
- Cajón Extra Chill, para alimentos frescos y delicados – Cajón a baja temperatura Extra Chill, para mantener tus carnes y quesos frescos por más tiempo

- Frigorífico Cooling 360° MultiFlow
- Congelador No Frost
- Display: LED
- Control: Diplay LED Interior
- Cajón 0º C
- Luz: Interior, LED, Lateral
- Tirador: Integrado
- Enfriamiento rápido: Sí; Congelación rapida: Sí; Función vacaciones: No
- Medidas (mm): 2010 x 595 x 662

PNC	925 993 347	**EAN**	7332543743728
TIpo	Frigorífico Combi	**Color**	Cristal negro
Clase	E	**Capacidad total (litros)**	366
Nº de termostatos	2	**Clasificación climática**	SN-N-ST-T

Etiqueta energética A G E

Combi de libre instalación RCB736E4ML

- Cooling 360º, protección para la calidad de tus ingredientes – Tus ingredientes se conservan en óptimas condiciones durante mucho más tiempo
- Refrigeración avanzada para una protección superior – La circulación de aire en un frigo Cooling 360° asegura una temperatura constante en cada rincón
- TwinTech® No Frost, tus alimentos hidratados y jugosos por más tiempo – Protege la calidad de tus alimentos. Sin escarcha y con la humedad adecuada
- Cajón Extra Chill, para alimentos frescos y delicados – Cajón a baja temperatura Extra Chill, para mantener tus carnes y quesos frescos por más tiempo

- Frigorífico Cooling 360° MultiFlow
- Congelador No Frost
- Display: LED
- Control: Diplay LED Interior
- Cajón 0º C
- Luz: Interior, LED, Lateral
- Tirador: Integrado
- Enfriamiento rápido: Sí; Congelación rapida: Sí; Función vacaciones: No
- Medidas (mm): 2010 x 595 x 662

PNC	925 993 348	**EAN**	7332543743735
TIpo	Frigorífico Combi	**Color**	Cristal blanco
Clase	E	**Capacidad total (litros)**	366
Nº de termostatos	2	**Clasificación climática**	SN-N-ST-T

Etiqueta energética A G E

Combi de libre instalación RCB736D5MB

- Cooling 360º, protección para la calidad de tus ingredientes – Tus ingredientes se conservan en óptimas condiciones durante mucho más tiempo
- Refrigeración avanzada para una protección superior – La circulación de aire en un frigo Cooling 360° asegura una temperatura constante en cada rincón
- Organiza los contenedores de la puerta como mejor te convenga con Customflex® – Sistema de almacenamiento exclusivo con el que puedes organizar el frigo como desees
- Cajón Extra Chill, para alimentos frescos y delicados – Cajón a baja temperatura Extra Chill, para mantener tus carnes y quesos frescos por más tiempo

- Frigorífico Cooling 360° MultiFlow
- Congelador No Frost
- Display: LED
- Control: Display LED en puerta
- Cajón 0º C
- Luz: Interior, LED, Lateral
- Tirador: Integrado
- Enfriamiento rápido: Sí; Congelación rapida: Sí; Función vacaciones: Sí
- Medidas (mm): 2010 x 595 x 650

PNC	925 993 283	**EAN**	7332543729784
TIpo	Frigorífico Combi	**Color**	Gris Antracita
Clase	D	**Capacidad total (litros)**	366
Nº de termostatos	2	**Clasificación climática**	SN-N-ST-T

Etiqueta energética A G D

Combi de libre instalación RCB736D5MX

- Cooling 360º, protección para la calidad de tus ingredientes – Tus ingredientes se conservan en óptimas condiciones durante mucho más tiempo
- Refrigeración avanzada para una protección superior – La circulación de aire en un frigo Cooling 360° asegura una temperatura constante en cada rincón
- Organiza los contenedores de la puerta como mejor te convenga con Customflex® – Sistema de almacenamiento exclusivo con el que puedes organizar el frigo como desees
- Cajón Extra Chill, para alimentos frescos y delicados – Cajón a baja temperatura Extra Chill, para mantener tus carnes y quesos frescos por más tiempo

- Frigorífico Cooling 360° MultiFlow
- Congelador No Frost
- Display: LED
- Control: Display LED en puerta
- Cajón 0º C
- Luz: Interior, LED, Lateral
- Tirador: Integrado
- Enfriamiento rápido: Sí; Congelación rapida: Sí; Función vacaciones: Sí
- Medidas (mm): 2010 x 595 x 650

PNC	925 993 281	**EAN**	7332543729760
TIpo	Frigorífico Combi	**Color**	Inox antihuellas
Clase	D	**Capacidad total (litros)**	366
Nº de termostatos	2	**Clasificación climática**	SN-N-ST-T

Etiqueta energética A G D

Combi de libre instalación RCB736E5MX

- Cooling 360º, protección para la calidad de tus ingredientes – Tus ingredientes se conservan en óptimas condiciones durante mucho más tiempo
- Refrigeración avanzada para una protección superior – La circulación de aire en un frigo Cooling 360° asegura una temperatura constante en cada rincón
- Organiza los contenedores de la puerta como mejor te convenga con Customflex® – Sistema de almacenamiento exclusivo con el que puedes organizar el frigo como desees
- Cajón Extra Chill, para alimentos frescos y delicados – Cajón a baja temperatura Extra Chill, para mantener tus carnes y quesos frescos por más tiempo

- Frigorífico Cooling 360° MultiFlow
- Congelador No Frost
- Display: LED
- Control: Display LED en puerta
- Cajón 0º C
- Luz: Interior, LED, Lateral
- Tirador: Integrado
- Enfriamiento rápido: Sí; Congelación rapida: Sí; Función vacaciones: Sí
- Medidas (mm): 2010 x 595 x 650

PNC	925 993 280	**EAN**	7332543729753
TIpo	Frigorífico Combi	**Color**	Inox antihuellas
Clase	E	**Capacidad total (litros)**	366
Nº de termostatos	2	**Clasificación climática**	SN-N-ST-T
Etiqueta energética	A↑G E		

Combi de libre instalación RCB732E5MX

- Cooling 360º, protección para la calidad de tus ingredientes – Tus ingredientes se conservan en óptimas condiciones durante mucho más tiempo
- Refrigeración avanzada para una protección superior – La circulación de aire en un frigo Cooling 360° asegura una temperatura constante en cada rincón
- Organiza los contenedores de la puerta como mejor te convenga con Customflex® – Sistema de almacenamiento exclusivo con el que puedes organizar el frigo como desees
- Cajón Extra Chill, para alimentos frescos y delicados – Cajón a baja temperatura Extra Chill, para mantener tus carnes y quesos frescos por más tiempo

- Frigorífico Cooling 360° MultiFlow
- Congelador No Frost
- Display: LED
- Control: Display LED en puerta
- Cajón 0º C
- Luz: Interior, LED, Lateral
- Tirador: Integrado
- Enfriamiento rápido: Sí; Congelación rapida: Sí; Función vacaciones: Sí
- Medidas (mm): 1860 x 595 x 650

PNC	925 993 273	**EAN**	7332543728770
TIpo	Frigorífico Combi	**Color**	Inox antihuellas
Clase	E	**Capacidad total (litros)**	330
Nº de termostatos	2	**Clasificación climática**	SN-N-ST-T
Etiqueta energética	A↑G E		

- **Otro nivel de capacidad en el frigo** – El frigo MultiSpace proporciona una capacidad extra y más flexibilidad.
- **MultiSpace, pasa al siguiente nivel de capacidad de un frigorífico** – Capacidad extra, altura y almacenamiento flexible
- **Organiza los contenedores de la puerta como mejor te convenga con Customflex®** – Sistema de almacenamiento exclusivo con el que puedes organizar el frigo como desees
- **TwinTech® No Frost, tus alimentos hidratados y jugosos por más tiempo** – Protege la calidad de tus alimentos. Sin escarcha y con la humedad adecuada
- **Ajustes con control electrónico para una mayor usabilidad** – Ajusta las funciones de tu frigorífico con el control electrónico y accede sin esfuerzo a la temperatura y ajustes generales

- Técnica de arrastre
- Frigorífico HighFan
- Congelador No Frost
- Display: Digital electrónico
- Control: Display LCD táctil interior
- Luz: 1, Integrada en el ventilador, Interior, LED, De intensidad gradual
- Enfriamiento rápido: Sí; Congelación rapida: Sí; Función vacaciones: Sí
- Medidas (mm): 1884 x 548 x 549
- Hueco (mm):1894 X 560 X 550

PNC	925 561 036	**EAN**	7332543748426
TIpo	Frigorífico Combi	**Color**	Blanco
Clase	E	**Capacidad total (litros)**	269
Nº de termostatos	2	**Clasificación climática**	SN-N-ST-T
Consumo ponderado de energía en kilovatios hora por año (kWh/a) (EU) 2017/1369	214	**Capacidad de congelación kg/24h (EU2017/1369)**	5
Nº estrellas congelador	4	**Autonomía sin corriente (h)**	9.5
Etiqueta energética	A↑G E		

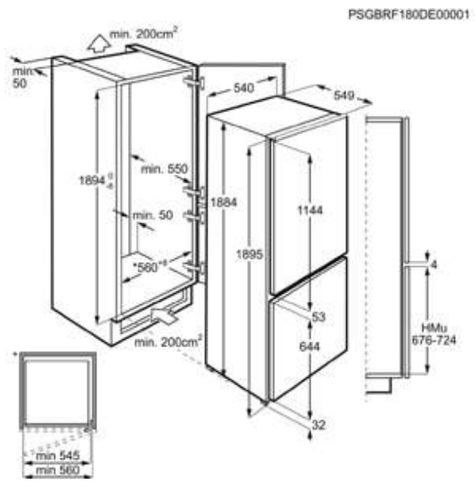

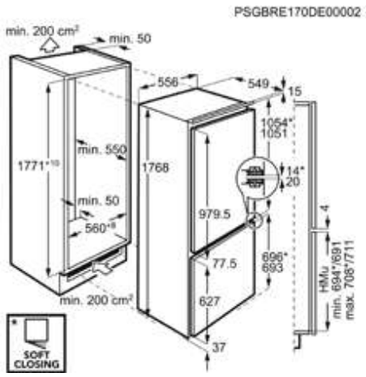

Combi integrable SCE818E6TF

- TwinTech® No Frost, protege lo que comes – Mantiene los alimentos frescos por más tiempo evitando la formación de escarcha
- TwinTech® No Frost, tus alimentos hidratados y jugosos por más tiempo – Protege la calidad de tus alimentos. Sin escarcha y con la humedad adecuada
- Con DynamicAir, tus alimentos tendrán la temperatura óptima que necesitan – Temperatura estable y aire fresco en cada estante, para preservar tus alimentos frescos por más tiempo

- Puerta sobre puerta
- Frigorífico HighFan
- Congelador No Frost
- Display: Digital electrónico
- Control: Táctil electrónico
- Cajón 0º C
- Luz: 1, Integrada en el ventilador, Interior, LED, De intensidad gradual
- Enfriamiento rápido: Sí; Congelación rapida: Sí; Función vacaciones: Sí
- Medidas (mm): 1769 x 556 x 549

PNC	925 516 102	**EAN**	7332543737543
TIpo	Frigorífico Combi	**Color**	Blanco
Clase	E	**Capacidad total (litros)**	248
Nº de termostatos	2	**Clasificación climática**	SN-N-ST-T

Etiqueta energética A↑G E

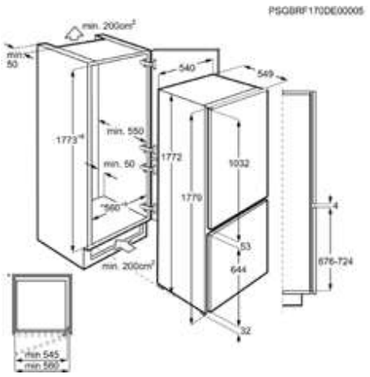

Combi integrable SCE818E6TS

- CustomFlex® te permite organizar el almacenamiento como quieras – Un sistema de almacenaje flexible que se adapta a todas las necesidades
- TwinTech® No Frost, tus alimentos hidratados y jugosos por más tiempo – Protege la calidad de tus alimentos. Sin escarcha y con la humedad adecuada
- Con DynamicAir, tus alimentos tendrán la temperatura óptima que necesitan – Temperatura estable y aire fresco en cada estante, para preservar tus alimentos frescos por más tiempo

- Técnica de arrastre
- Frigorífico HighFan
- Congelador No Frost
- Display: Digital electrónico
- Control: Display LCD táctil interior
- Cajón 0º C
- Luz: 1, Integrada en el ventilador, Interior, LED, De intensidad gradual
- Enfriamiento rápido: Sí; Congelación rapida: Sí; Función vacaciones: Sí
- Medidas (mm): 1772 x 548 x 549

PNC	925 501 089	**EAN**	7332543737246
TIpo	Frigorífico Combi	**Color**	Blanco
Clase	E	**Capacidad total (litros)**	254
Nº de termostatos	2	**Clasificación climática**	SN-N-ST-T

Etiqueta energética A↑G E

- **ColdSense, protege la calidad de los alimentos. Mantiene la temperatura estable con los sensores de frío** – Temperatura adaptable, para una protección total de los alimentos
- **Protegido con ColdSense, por el bien de la frescura de los alimentos** – La temperatura se recupera rápidamente tras abrirse la puerta
- **Con DynamicAir, tus alimentos tendrán la temperatura óptima que necesitan** – Temperatura estable y aire fresco en cada estante, para preservar tus alimentos frescos por más tiempo
- **LowFrost facilita el descongelado y lo requiere menos frecuentemente** – Minimiza la creación de escarcha con la tecnología LowFrost
- **Gestiona las funciones y la temperatura con el Control electrónico.** – Controla las funciones de almacenamiento con el Control electrónico.
- **Frostmatic, alimentos frescos y perfectos para consumir** – La función de congelación Frostmatic permite un congelado rápido para preservar los nutrientes óptimamente

- Técnica de arrastre
- Frigorífico DynamicAir
- Congelador LowFrost
- Display: LED
- Control: Electromecánico
- Cajón 0º C
- Botellero
- Luz: 1, Interior, LED, Lateral, De intensidad gradual
- Enfriamiento rápido: No; Congelación rapida: Sí; Función vacaciones: No
- Medidas (mm): 1772 x 548 x 549
- Hueco (mm):1780 X 560 X 550

PNC	925 503 200	**EAN**	7332543760848
TIpo	Frigorífico Combi	**Color**	Blanco
Clase	F	**Capacidad total (litros)**	268
Nº de termostatos	1	**Clasificación climática**	SN-N-ST-T
Consumo ponderado de energía en kilovatios hora por año (kWh/a) (EU) 2017/1369	272	**Capacidad de congelación kg/24h (EU2017/1369)**	3.9
Nº estrellas congelador	4	**Autonomía sin corriente (h)**	11.5

Etiqueta energética A↑G F

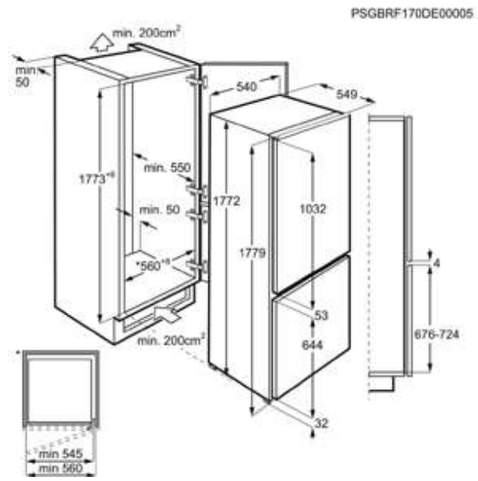

Frigoríficos Combi integrables
SDB416E1AS

- **Menos descongelar, menos trabajo** – Descongela menos con los frigoríficos LowFrost
- **LowFrost facilita el descongelado y lo requiere menos frecuentemente** – Minimiza la creación de escarcha con la tecnología LowFrost
- **Gestiona las funciones y la temperatura con el Control electrónico.** – Controla las funciones de almacenamiento con el Control electrónico.
- **Espacio de sobra para todas tus verduras y hortalizas** – Almacena y conserva todo lo necesario para tus recetas gracias a su diseño
- **Luces LED, intensidad y bajo consumo, todo en uno** – Iluminación discreta y uniforme por todo el espacio del frigorífico

- Técnica de arrastre
- Frigorífico Estático
- Congelador Estático
- Display: LED
- Control: Electromecánico dual
- Luz: 1, Interior, LED, Lateral, De intensidad gradual
- Enfriamiento rápido: No; Congelación rapida: Sí; Función vacaciones: No
- Medidas (mm): 1575 x 540 x 549
- Hueco (mm):1580 X 560 X 550

PNC	925 632 630	**EAN**	7332543774104
Tlpo	Frigorífico 2 puertas	**Color**	Blanco
Clase	E	**Capacidad total (litros)**	259
Nº de termostatos	2	**Clasificación climática**	SN-N-ST-T
Consumo ponderado de energía en kilovatios hora por año (kWh/a) (EU) 2017/1369	193	**Capacidad de congelación kg/24h (EU2017/1369)**	6.3
Nº estrellas congelador	4	**Autonomía sin corriente (h)**	15.3
Etiqueta energética	A G E		

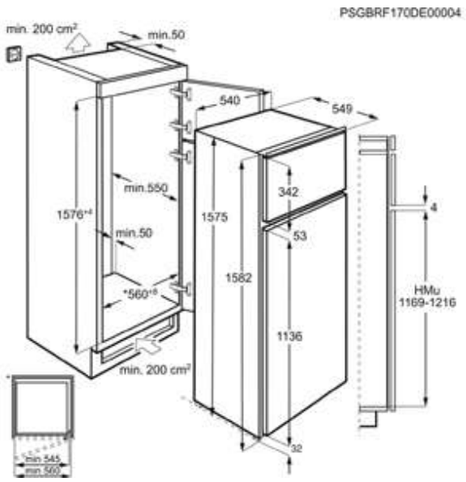

Frigoríficos 1 puerta integrables
SKE818E9ZC

- **Cajón 0ºC, máxima protección para los alimentos más sensibles** – Compartimento a temperatura más baja que el resto del frigorífico, para los alimentos más sensibles como la carne o el pescado
- **Máximo cuidado de tus ingredientes con el cajón 0°C** – Protege la calidad de tus ingredientes y controla la humedad del compartimento para evitar que se sequen
- **MultiFlow, temperatura estable en todo el compartimento frigorífico** – Mantendrás tus alimentos frescos gracias a la tecnología que hace circular el aire frío por todo el frigorífico
- **Frigorífico libre de olores, con filtro CleanAir** – El filtro CleanAir purifica el aire y absorbe los malos olores
- **Iluminación LED de primera** – Verás claramente cada rincón del frigorífico

- Puerta sobre puerta
- Frigorífico MultiFlow
- Display: Digital electrónico
- Control: Display LCD táctil interior
- 3 cajones 0°C con guías telescópicas y control de humedad
- Luz: 1, Interior, LED, De intensidad gradual
- Enfriamiento rápido: Sí; Función vacaciones: No
- Bisagras de la puerta:A derecha reversibles
- Medidas (mm):1769x556x549
- Hueco de integración HxWxD (mm): 1780 X 560 X 550

PNC	923 586 024	**EAN**	7332543720415
Tlpo	Frigorífico 1 puerta	**Color**	Blanco
Estante botellero	1 transparente de ancho total, Con embellecedor	**Nº de botellas**	
Clase	E	**Capacidad total del frigorífico (l)**	276
Clasificación climática	SN-N-ST	**Consumo ponderado de energía en kilovatios hora por año (kWh/a) (EU) 2017/1369**	148
Descongelación del frigorífico	Automática	**N° de estantes**	3 de ancho total + 1 flexible
Etiqueta energética	A G E		

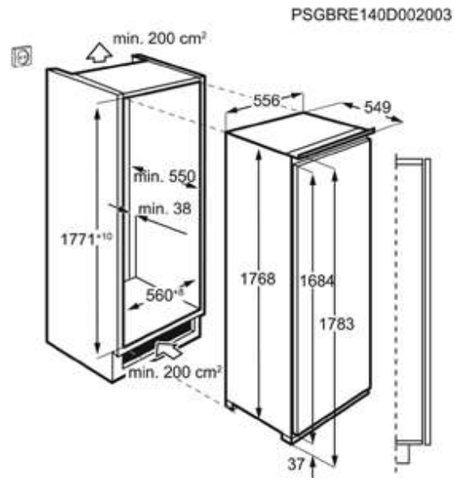

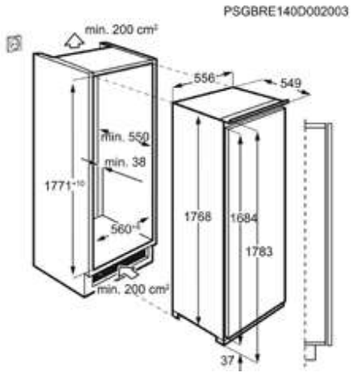

Frigorífico 1 Puerta integrable SKE818E1DC

- Con DynamicAir, tus alimentos tendrán la temperatura óptima que necesitan – Temperatura estable y aire fresco en cada estante, para perseverar tus alimentos frescos por más tiempo
- Con DynamicAir tus alimentos disfrutarán de la temperatura óptima que necesitan – Un sistema que garantiza la refrigeración estable y constante para evitar zonas más cálidas
- Electronic Dual Touch Control, control electrónico de doble toque – Personaliza los ajustes de tu frigo con facilidad y respuesta inmediata

- Puerta sobre puerta
- Frigorífico HighFan
- Display: Digital electrónico
- Control: Display LCD táctil interior
- Luz: 1, Integrada en el ventilador, Interior, LED, De intensidad gradual
- Enfriamiento rápido: Sí; Función vacaciones: Sí
- Bisagras de la puerta:A derecha reversibles
- Medidas (mm):1769x556x549
- Hueco de integración HxWxD (mm): 1780 X 560 X 550

PNC	923 584 054	**EAN**	7332543737192
TIpo	Frigorífico 1 puerta	**Color**	Blanco
Estante botellero	1 transparente de ancho total, Con embellecedor	**Nº de botellas**	
Clase	E	**Capacidad total del frigorífico (l)**	311
Etiqueta energética	A G E		

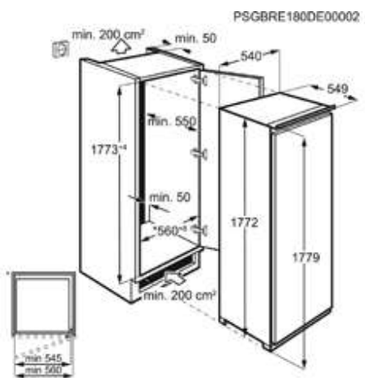

Frigorífico 1 Puerta integrable SKE818E1DS

- Con DynamicAir, tus alimentos tendrán la temperatura óptima que necesitan – Temperatura estable y aire fresco en cada estante, para perseverar tus alimentos frescos por más tiempo
- Con DynamicAir tus alimentos disfrutarán de la temperatura óptima que necesitan – Un sistema que garantiza la refrigeración estable y constante para evitar zonas más cálidas
- Diez años de tranquilidad – Disfruta de diez años de tranquilidad con la nueva garantía del compresor Inverter

- Técnica de arrastre
- Frigorífico HighFan
- Display: Digital electrónico
- Control: Display LCD táctil interior
- Luz: 1, Integrada en el ventilador, Interior, LED, De intensidad gradual
- Enfriamiento rápido: Sí; Función vacaciones: Sí
- Bisagras de la puerta:A derecha reversibles
- Medidas (mm):1772x548x549
- Hueco de integración HxWxD (mm): 1780 X 560 X 550

PNC	923 581 064	**EAN**	7332543730391
TIpo	Frigorífico 1 puerta	**Color**	Blanco
Estante botellero	1 transparente de ancho total, Con embellecedor	**Nº de botellas**	
Clase	E	**Capacidad total del frigorífico (l)**	311
Etiqueta energética	A G E		

SFB682E1AF

- **Más espacio y mayor flexibilidad** – Disfruta de más espacio entre los estantes y la posibilidad de desmontar los cajones
- **OptiSpace, más espacio y mayor flexibilidad** – Disfruta de más espacio entre los estantes y la posibilidad de desmontar los cajones
- **Compartimento 4 estrellas, espacio para congelar en tu frigorífico** – El compartimento congelador de cuatro estrellas se congela a -18ºC, incluso dentro del frigo
- **Ajusta las funciones con el control electrónico** – Almacena de forma más cómoda los artículos largos
- **Cajón de ancho completo para las verduras más largas** – Almacena de forma más cómoda los artículos largos

- Puerta sobre puerta
- Frigorífico Estático
- Display: LED
- Control: Electromecánico
- Luz: 1, Interior, LED, Lateral
- Enfriamiento rápido: No; Función vacaciones: No
- Bisagras de la puerta:A derecha reversibles
- Medidas (mm):819x596x547
- Hueco de integración HxWxD (mm): 820 X 600 X 550

PNC	933 025 090	**EAN**	7332543760763
TIpo	Frigorífico 1 puerta	**Color**	Blanco
Estante botellero	1 transparente de ancho total, Con embellecedor	**Nº de botellas**	
Clase	E	**Capacidad total del frigorífico (l)**	94
Clasificación climática	SN-N-ST-T	**Consumo ponderado de energía en kilovatios hora por año (kWh/a) (EU) 2017/1369**	148
Descongelación del frigorífico	Automática	**N° de estantes**	2
Etiqueta energética	A G E		

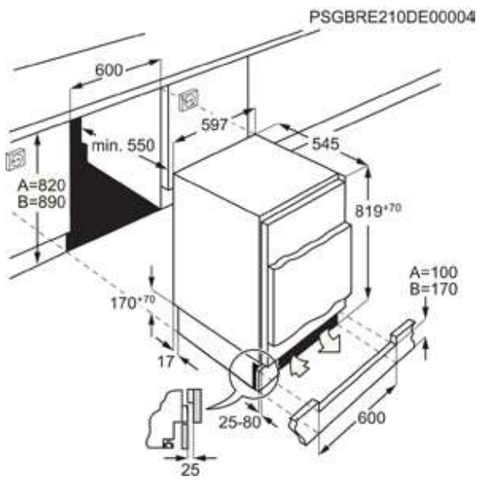

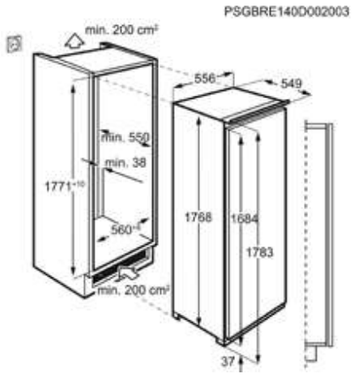

Congelador vertical integrable ABE818E6NC

- NoFrost, evita la acumulación de hielo en el congelador – Diseñado para nunca tengas que molestarte en descongelar tu congelador
- Electronic Dual Touch Control, control electrónico de doble toque – Ajusta las funciones de tu frigorífico con el display LED con control electrónico de doble toque
- Función Frostmatic, congelación rápida para mantener la frescura – Mantiene las propiedades de los alimentos al congelar
- La mejor tecnología a la hora de congelar tus alimentos – Evita con NoFrost tener que trabajar de más a la hora de mantener tu congelador en óptimas condiciones

- Puerta sobre puerta
- Control: Display LCD táctil interior
- Congelador No Frost
- Cajones del congelador: 5, Plástico transparente.
- Alarma acústica y visual de puerta abierta
- Bisagras A derecha reversibles
- Congelación rapida: Sí
- Medidas (mm):1769x556x549
- Medidas hueco (mm):1780 x560 x 550

PNC	922 784 045	**EAN**	7332543715589
TIpo	Congelador vertical	**Color**	Blanco
Clase	E	**Capacidad total (litros)**	204
Capacidad de congelación kg/24h (EU2017/1369)	16.5	**Clasificación climática**	SN-N-ST-T
Etiqueta energética	E		

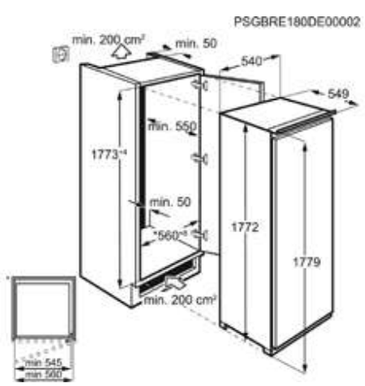

Congelador vertical integrable ABE818F6NS

- NoFrost, evita la acumulación de hielo en el congelador – Diseñado para nunca tengas que molestarte en descongelar tu congelador
- La mejor tecnología a la hora de congelar tus alimentos – Evita con NoFrost tener que trabajar de más a la hora de mantener tu congelador en óptimas condiciones
- Diez años de tranquilidad – Disfruta de diez años de tranquilidad con la nueva garantía del compresor Inverter
- Control electrónico táctil con display LED, ajustes precisos – Personaliza las opciones de congelación con total facilidad

- Técnica de arrastre
- Control: Display LCD táctil interior
- Congelador No Frost
- Cajones del congelador: 5, Plástico transparente.
- Alarma acústica y visual de puerta abierta
- Bisagras A derecha reversibles
- Congelación rapida: Sí
- Medidas (mm):1772x540x549
- Medidas hueco (mm):1780 x560 x 550

PNC	922 782 038	**EAN**	7332543737581
TIpo	Congelador vertical	**Color**	Blanco
Clase	F	**Capacidad total (litros)**	204
Capacidad de congelación kg/24h (EU2017/1369)	15.7	**Clasificación climática**	SN-N-ST-T
Etiqueta energética	F		

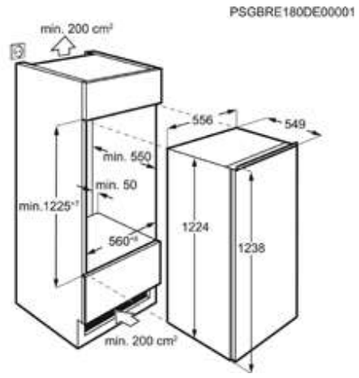

Congelador vertical integrable ABE812E6NF

- NoFrost, evita la acumulación de hielo en el congelador – Diseñado para nunca tengas que molestarte en descongelar tu congelador
- La mejor tecnología a la hora de congelar tus alimentos – Evita con NoFrost tener que trabajar de más a la hora de mantener tu congelador en óptimas condiciones
- Diez años de tranquilidad – Disfruta de diez años de tranquilidad con la nueva garantía del compresor Inverter
- Control electrónico táctil con display LED, ajustes precisos – Personaliza las opciones de congelación con total facilidad

- Puerta sobre puerta
- Control: Display LCD táctil interior
- Congelador No Frost
- Cajones del congelador: 4, Plástico transparente.
- Alarma acústica y visual de puerta abierta
- Bisagras A derecha reversibles
- Congelación rapida: Sí
- Medidas (mm):1224x556x549
- Medidas hueco (mm):1225 x560 x 550

PNC	933 033 420	**EAN**	7332543724352
TIpo	Congelador vertical	**Color**	Blanco
Clase	E	**Capacidad total (litros)**	122
Capacidad de congelación kg/24h (EU2017/1369)	11.5	**Clasificación climática**	SN-N-ST-T
Etiqueta energética	E		

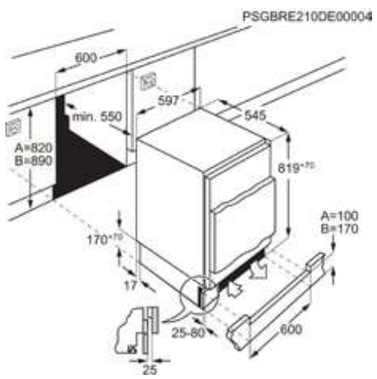

Congelador vertical integrable ABB682F1AF

- Congelador compacto que te ayuda a ahorrar espacio – Aprovecha al máximo el espacio en tu cocina apostando por un congelador de tamaño compacto
- Un congelador compacto que cabe en cualquier sitio – Producto especialmente diseñado para aprovechar al máximo el espacio
- Control electrónico, ajusta la temperatura y demás funciones con facilidad y precisión – Funciones de almacenamiento optimizadas electrónicamente
- Función Frostmatic, congelación rápida para mantener la frescura – Mantiene las propiedades de los alimentos al congelar

- Puerta sobre puerta
- Control: LED Electromecánico manual giratorio
- Congelador Estático
- Cajones del congelador: 3, Plástico transparente.
- Alarma acústica y visual de puerta abierta
- Bisagras A derecha reversibles
- Congelación rapida: Sí
- Medidas (mm):819x596x547
- Medidas hueco (mm):820 x600 x 550

PNC	933 027 087	**EAN**	7332543788040
TIpo	Congelador vertical	**Color**	Blanco
Clase	F	**Capacidad total (litros)**	95
Capacidad de congelación kg/24h (EU2017/1369)	7.1	**Clasificación climática**	SN-N-ST-T
Etiqueta energética	F		

Vinoteca integrable
SWB66001DG

- **Vinoteca, las mejores condiciones de conservación para el vino** – Tecnología optimizada para almacenamiento de vino, para conservar y servir sus botellas a la temperatura perfecta
- **Puerta con cristal que filtra los rayos UV** – Protege tus deliciosas botellas de vino del efecto dañino de la luz con la puerta de cristal especial con protección UV
- **Iluminación LED en el interior** – Discreta y sofisticada iluminación para tus vinos gracias a la moderna lámpara LED.
- **Estantes de madera, cada botella en su posición ideal** – Ajustables para un almacenamiento horizontal de las botellas
- **Sistema antivibraciones, protege el vino de vibraciones perjudiciales** – Las botellas se conservan en las mejores condiciones

- Display: Digital electrónico
- Control: Electrónico
- Luz: Interior, LED
- Bisagras de la puerta:A derecha reversibles
- Tirador: Acero, Vertical
- Medidas (mm):820x595x565
- Hueco de integración HxWxD (mm): 822 X 600 X 550

PNC	923 421 081	**EAN**	7332543491407
TIpo	Frigorífico 1 puerta	**Color**	Cristal negro
Estante botellero		**Nº de botellas**	52
Clase	G	**Capacidad total del frigorífico (l)**	145
Clasificación climática	N-ST	**Consumo ponderado de energía en kilovatios hora por año (kWh/a) (EU) 2017/1369**	148
Descongelación del frigorífico		**N° de estantes**	6
Etiqueta energética	A G		

Tabla comparativa de frigoríficos Combi

	AEG Combi de libre instalación RMB86321NX	AEG Side by Side RMB76121NX	AEG Combi de libre instalación RCB646E3MB	AEG Combi de libre instalación RCB736E4MK
PNC	925 993 191	925 993 181	925 993 287	925 993 347
EAN	7332543527632	7332543527458	7332543729890	7332543743728
TIpo	Frigorífico Combi	Frigorífico americano	Frigorífico Combi	Frigorífico Combi
Color	Inox antihuellas	Look Inox	Gris Antracita	Cristal negro
Clase	F	F	E	E
Capacidad total (litros)	577	570	481	366
Nº de termostatos	2	1	2	2
Clasificación climática	SN-N-ST-T	SN-N-ST-T	SN-N-ST-T	SN-N-ST-T
Consumo ponderado de energía en kilovatios hora por año (kWh/a) (EU) 2017/1369	390	390	287	250
Capacidad de congelación kg/24h (EU2017/1369)	10	12	8	8
Nº estrellas congelador	4	4	4	4
Autonomía sin corriente (h)	16	4	13.5	10
Capacidad total del congelador (l)	162	196	137	101
Capacidad total del frigorífico (l)	415	374	344	266
Tipo frío congelador	No Frost	No Frost	No Frost	No Frost
Temperatura ambiente mínima °C (EU) 2017/1369	10	10	10	10
Emisiones de sonido ambiente, Clase (EU 2017/1369)	D	D	D	D
Nivel de ruido dB(A) (EU 2017/1369)	44	44	43	42
Índice de eficiencia energética (EU 2017/1369)	125	119	100	100
Tipo instalación	Libre instalación	Side by Side	Libre instalación	Libre instalación
Mandos de control	Táctil electrónico	Táctil electrónico	Display LED en puerta	Diplay LED Interior
Tipo de puerta	Arqueadas	Planas	Planas	Planas
Bisagras de la puerta	French Door (Abatibles)	French Door (Abatibles)	A derecha reversibles	A derecha reversibles
Iluminación	Interior, LED	Interior, LED	LED en panel superior	Interior, LED, Lateral
Medidas (mm)	1776x912x765	1780x912x738	1920x700x712	2010x595x662
Medidas hueco (mm)	No aplica	No aplica	No aplica	No aplica
Tipo de frío	Refrigeración para vino	Refrigeración para vino	MultiFlow	Cooling 360° MultiFlow
Descongelación automática	Sí	Sí	Sí	Sí
Seguridad niños	No	No	No	No
Display LED	Sí	Sí	Sí	Sí
Puerta reversible	No	No	Sí	Sí
Dispensador de bebidas	1, En la puerta	1, En la puerta		
Dispensador de agua y hielo	No	Sí	No	No
Cajón LongFresh	No	No	No	No
LowFrost	No	No	No	No
Puerta sobre Puerta	No	No	No	No
Técnica de arrastre	No	No	No	No
Estante lácteos	2 transparentes de anchura total, Con tapa	1 de ancho total, Transparente	1 transparente de ancho total, Con embellecedor	1 transparente de ancho total, Con embellecedor
Estantes de la puerta	2, Ancho total, Transparente	3, Ancho total, Transparente	2, Ancho total, Transparente, Con embellecedor	2, Ancho total, Transparente, Con embellecedor
Cajones especiales	1 cajón extraíble frontal transparente	Ninguno	Metálico	Metálico
N° de cajones congelador	2 bandejas laterales + 1 cajón deslizante	2	3	3
Tipo de cajones congelador	French Door	Plástico transparente.	Plástico transparente.	Plástico transparente.
Refrigerante	R600a	R600a	R600a	R600a
Potencia (W)	290	280		162
Voltaje (V):	220-240	220-240	220-240	220-240
Frecuencia (Hz)	50	50	50	50
Longitud del cable (m)	2	1.9	2,5	2,5
Etiqueta energética	A G F	A G F	A G E	A G E

Tabla comparativa de frigoríficos Combi

	AEG Combi de libre instalación RCB736E4ML	AEG Combi de libre instalación RCB736D5MX	AEG Combi de libre instalación RCB736D5MB	AEG Combi de libre instalación RCB736E5MX
PNC	925 993 348	925 993 281	925 993 283	925 993 280
EAN	7332543743735	7332543729760	7332543729784	7332543729753
Tlpo	Frigorífico Combi	Frigorífico Combi	Frigorífico Combi	Frigorífico Combi
Color	Cristal blanco	Inox antihuellas	Gris Antracita	Inox antihuellas
Clase	E	D	D	E
Capacidad total (litros)	366	366	366	366
Nº de termostatos	2	2	2	2
Clasificación climática	SN-N-ST-T	SN-N-ST-T	SN-N-ST-T	SN-N-ST-T
Consumo ponderado de energía en kilovatios hora por año (kWh/a) (EU) 2017/1369	250	200	200	250
Capacidad de congelación kg/24h (EU2017/1369)	8	8	8	8
Nº estrellas congelador	4	4	4	4
Autonomía sin corriente (h)	10	10	10	10
Capacidad total del congelador (l)	101	101	101	101
Capacidad total del frigorífico (l)	266	266	266	266
Tipo frío congelador	No Frost	No Frost	No Frost	No Frost
Temperatura ambiente mínima °C (EU) 2017/1369	10	10	10	10
Emisiones de sonido ambiente, Clase (EU 2017/1369)	D	C	C	D
Nivel de ruido dB(A) (EU 2017/1369)	42	39	39	42
Índice de eficiencia energética (EU 2017/1369)	100	80	80	100
Tipo instalación	Libre instalación	Libre instalación	Libre instalación	Libre instalación
Mandos de control	Diplay LED Interior	Display LED en puerta	Display LED en puerta	Display LED en puerta
Tipo de puerta	Planas	Planas	Planas	Planas
Bisagras de la puerta	A derecha reversibles	A derecha reversibles	A derecha reversibles	A derecha reversibles
Iluminación	Interior, LED, Lateral	Interior, LED, Lateral	Interior, LED, Lateral	Interior, LED, Lateral
Medidas (mm)	2010x595x662	2010x595x650	2010x595x650	2010x595x650
Medidas hueco (mm)	No aplica	No aplica	No aplica	No aplica
Tipo de frío	Cooling 360° MultiFlow	Cooling 360° MultiFlow	Cooling 360° MultiFlow	Cooling 360° MultiFlow
Descongelación automática	Sí	Sí	Sí	Sí
Seguridad niños	No	No	No	No
Display LED	Sí	Sí	Sí	Sí
Puerta reversible	Sí	Sí	Sí	Sí
Dispensador de agua y hielo	No	No	No	No
Cajón LongFresh	No	No	No	No
LowFrost	No	No	No	No
Puerta sobre Puerta	No	No	No	No
Técnica de arrastre	No	No	No	No
Estante lácteos	1 transparente de ancho total, Con embellecedor	No lleva	No lleva	No lleva
Estantes de la puerta	2, Ancho total, Transparente, Con embellecedor	5 ménsulas CustomFlex	5 ménsulas CustomFlex	5 ménsulas CustomFlex
Cajones especiales	Metálico	Metálico	Metálico	Metálico
N° de cajones congelador	3	3	3	3
Tipo de cajones congelador	Plástico transparente.	Plástico transparente.	Plástico transparente.	Plástico transparente.
Refrigerante	R600a	R600a	R600a	R600a
Potencia (W)	162	162	162	162
Voltaje (V):	220-240	220-240	220-240	220-240
Frecuencia (Hz)	50	50	50	50
Longitud del cable (m)	2,5	2,5	2,5	2,5
Etiqueta energética	A↑G E	A↑G D	A↑G D	A↑G E

Tabla comparativa de frigoríficos Combi

	AEG Combi de libre instalación RCB732E5MX
PNC	925 993 273
EAN	7332543728770
Tlpo	Frigorífico Combi
Color	Inox antihuellas
Clase	E
Capacidad total (litros)	330
Nº de termostatos	2
Clasificación climática	SN-N-ST-T
Consumo ponderado de energía en kilovatios hora por año (kWh/a) (EU) 2017/1369	250
Capacidad de congelación kg/24h (EU2017/1369)	8
Nº estrellas congelador	4
Autonomía sin corriente (h)	10
Capacidad total del congelador (l)	101
Capacidad total del frigorífico (l)	230
Tipo frío congelador	No Frost
Temperatura ambiente mínima °C (EU) 2017/1369	10
Emisiones de sonido ambiente, Clase (EU 2017/1369)	D
Nivel de ruido dB(A) (EU 2017/1369)	42
Índice de eficiencia energética (EU 2017/1369)	100
Tipo instalación	Libre instalación
Mandos de control	Display LED en puerta
Tipo de puerta	Planas
Bisagras de la puerta	A derecha reversibles
Iluminación	Interior, LED, Lateral
Medidas (mm)	1860x595x650
Medidas hueco (mm)	No aplica
Tipo de frío	Cooling 360° MultiFlow
Descongelación automática	Sí
Seguridad niños	No
Display LED	Sí
Puerta reversible	Sí
Dispensador de agua y hielo	No
Cajón LongFresh	No
LowFrost	No
Puerta sobre Puerta	No
Técnica de arrastre	No
Estante lácteos	No lleva
Estantes de la puerta	4 estantes CustomFlex de 1 / 2 de ancho
Cajones especiales	Metálico
N° de cajones congelador	3
Tipo de cajones congelador	Plástico transparente.
Refrigerante	R600a
Potencia (W)	197
Voltaje (V):	220-240
Frecuencia (Hz)	50
Longitud del cable (m)	2,5
Etiqueta energética	A↑G E

Tabla comparativa de frigoríficos Combi integrables

	AEG Combi integrable SCE819E5TS	AEG Combi integrable SCE818E6TF	AEG Combi integrable SCE818E6TS	AEG Combi integrable SCK618F3FS
PNC	925 561 036	925 516 102	925 501 089	925 503 200
EAN	7332543748426	7332543737543	7332543737246	7332543760848
Tlpo	Frigorífico Combi	Frigorífico Combi	Frigorífico Combi	Frigorífico Combi
Color	Blanco	Blanco	Blanco	Blanco
Clase	E	E	E	F
Capacidad total (litros)	269	248	254	268
Nº de termostatos	2	2	2	1
Clasificación climática	SN-N-ST-T	SN-N-ST-T	SN-N-ST-T	SN-N-ST-T
Consumo ponderado de energía en kilovatios hora por año (kWh/a) (EU) 2017/1369	214	214	214	272
Capacidad de congelación kg/24h (EU2017/1369)	5	4.5	5	3.9
Nº estrellas congelador	4	4	4	4
Autonomía sin corriente (h)	9.5	11	9.5	11.5
Capacidad total del congelador (l)	61	61	61	72
Capacidad total del frigorífico (l)	208	187	193	196
Tipo frío congelador	No Frost	No Frost	No Frost	LowFrost
Temperatura ambiente mínima °C (EU) 2017/1369	10	10	10	10
Emisiones de sonido ambiente, Clase (EU 2017/1369)	C	C	B	B
Nivel de ruido dB(A) (EU 2017/1369)	36	37	35	35
Índice de eficiencia energética (EU 2017/1369)	100	100	100	125
Tipo instalación	Técnica de arrastre	Puerta sobre puerta	Técnica de arrastre	Técnica de arrastre
Mandos de control	Display LCD táctil interior	Táctil electrónico	Display LCD táctil interior	Electromecánico
Tipo de puerta	Planas	Planas	Planas	Planas
Bisagras de la puerta	A derecha reversibles	A derecha reversibles	A derecha reversibles	A derecha reversibles
Iluminación	1, Integrada en el ventilador, Interior, LED, De intensidad gradual	1, Integrada en el ventilador, Interior, LED, De intensidad gradual	1, Integrada en el ventilador, Interior, LED, De intensidad gradual	1, Interior, LED, Lateral, De intensidad gradual
Medidas (mm)	1884x548x549	1769x556x549	1772x548x549	1772x548x549
Medidas hueco (mm)	1894x560x550	1780x560x550	1780x560x550	1780x560x550
Tipo de frío	HighFan	HighFan	HighFan	DynamicAir
Descongelación automática	Sí	Sí	Sí	No
Seguridad niños	Sí	Sí	Sí	No
Display LED	Sí	Sí	Sí	Sí
Puerta reversible	Sí	Sí	Sí	Sí
Dispensador de bebidas	No	No	No	No
Dispensador de agua y hielo	No	No	No	No
Cajón LongFresh	No	No	No	No
LowFrost	No	No	No	Sí
Puerta sobre Puerta	No	Sí	No	No
Técnica de arrastre	Sí	No	Sí	Sí
Estante lácteos	Ménsula CustomFlex 1 / 3 de ancho, Ménsula CustomFlex 2 / 3 de ancho, 2 pinzas CustomFlex	1 transparente de ancho total, Con tapa, Con embellecedor	1 transparente de ancho total, Con tapa, Con embellecedor	1 transparente de ancho total, Con tapa, Con embellecedor
Estantes de la puerta	1 ménsula CustomFlex + 1 ménsula alta	2, Ancho total, Transparente, Con embellecedor	2, Ancho total, Transparente, Con embellecedor	2, Ancho total, Transparente
Cajones especiales	Plástico y aluminio	Plástico y aluminio	Plástico y aluminio	Sin perfil embellecedor
N° de cajones congelador	3	3	3	3
Tipo de cajones congelador	Plástico transparente.	Plástico transparente.	Plástico transparente.	Plástico transparente.
Otros accesorios	Separador de cajón			Botellero
Refrigerante	R600a	R600a	R600a	R600a
Potencia (W)	140	140	140	140
Voltaje (V):	230-240	230-240	230-240	230-240
Frecuencia (Hz)	50	50	50	50
Longitud del cable (m)	2.4	2.4	2.4	2.4
Etiqueta energética				

Tabla comparativa de frigoríficos Combi integrables

	AEG Combi integrable SDB416E1AS
PNC	925 632 630
EAN	7332543774104
Tlpo	Frigorífico 2 puertas
Color	Blanco
Clase	E
Capacidad total (litros)	259
Nº de termostatos	2
Clasificación climática	SN-N-ST-T
Consumo ponderado de energía en kilovatios hora por año (kWh/a) (EU) 2017/1369	193
Capacidad de congelación kg/24h (EU2017/1369)	6.3
Nº estrellas congelador	4
Autonomía sin corriente (h)	15.3
Capacidad total del congelador (l)	50
Capacidad total del frigorífico (l)	209
Tipo frío congelador	Estático
Temperatura ambiente mínima °C (EU) 2017/1369	10
Emisiones de sonido ambiente, Clase (EU 2017/1369)	B
Nivel de ruido dB(A) (EU 2017/1369)	34
Índice de eficiencia energética (EU 2017/1369)	100
Tipo instalación	Técnica de arrastre
Mandos de control	Electromecánico dual
Tipo de puerta	Planas
Bisagras de la puerta	A derecha reversibles
Iluminación	1, Interior, LED, Lateral, De intensidad gradual
Medidas (mm)	1575x540x549
Medidas hueco (mm)	1580x560x550
Tipo de frío	Estático
Descongelación automática	No
Seguridad niños	No
Display LED	Sí
Puerta reversible	Sí
Dispensador de bebidas	No
Dispensador de agua y hielo	No
Cajón LongFresh	No
LowFrost	No
Puerta sobre Puerta	No
Técnica de arrastre	Sí
Estante lácteos	1 transparente de ancho total
Estantes de la puerta	2, Ancho total, Transparente
Cajones especiales	Sin perfil embellecedor
N° de cajones congelador	Ninguno
Tipo de cajones congelador	-
Refrigerante	R600a
Potencia (W)	200
Voltaje (V):	230-240
Frecuencia (Hz)	50
Longitud del cable (m)	2.4
Etiqueta energética	

Tabla comparativa de frigoríficos 1 puerta

	AEG Frigorífico 1 Puerta integrable SKE818E9ZC	AEG Frigorífico 1 Puerta integrable SKE818E1DC	AEG Frigorífico 1 Puerta integrable SKE818E1DS	AEG Frigorífico 1 Puerta integrable SFB682E1AF
PNC	923 586 024	923 584 054	923 581 064	933 025 090
EAN	7332543720415	7332543737192	7332543730391	7332543760763
Tipo	Frigorífico 1 puerta	Frigorífico 1 puerta	Frigorífico 1 puerta	Frigorífico 1 puerta
Color	Blanco	Blanco	Blanco	Blanco
Estante botellero	1 transparente de ancho total, Con embellecedor	1 transparente de ancho total, Con embellecedor	1 transparente de ancho total, Con embellecedor	1 transparente de ancho total, Con embellecedor
Clase	E	E	E	E
Capacidad total del frigorífico (l)	276	311	311	94
Clasificación climática	SN-N-ST	SN-N-ST-T	SN-N-ST	SN-N-ST-T
Consumo ponderado de energía en kilovatios hora por año (kWh/a) (EU) 2017/1369	148	114	114	148
Descongelación del frigorífico	Automática	Automática	Automática	Automática
N° de estantes	3 de ancho total + 1 flexible	4 de ancho total + 1 Flexible	4 de ancho total + 1 Flexible	2
Estantes de la puerta	2, Ancho total, Transparente, Con embellecedor	3, Ancho total, Transparente, Con embellecedor	3, Ancho total, Transparente, Con embellecedor	
Estante lácteos	1 transparente de ancho total, Con tapa, Con embellecedor	1 transparente de ancho total, Con tapa, Con embellecedor	1 transparente de ancho total, Con tapa, Con embellecedor	1 transparente de ancho total, Con tapa
Estante para huevos	2 para 12 huevos	2 para 12 huevos	2 para 12 huevos	1 de 6 huevos
Puertas abatibles	1	1	1	1
Tipo de Cajones	-	1 cajón extraíble con panel divisor	1 cajón extraíble con panel divisor	1 cajón
Cajones especiales	Plástico y aluminio	Plástico y aluminio	Plástico y aluminio	Sin perfil embellecedor
Iluminación	1, Interior, LED, De intensidad gradual	1, Integrada en el ventilador, Interior, LED, De intensidad gradual	1, Integrada en el ventilador, Interior, LED, De intensidad gradual	1, Interior, LED, Lateral
Índice de eficiencia energética (EU 2017/1369)	100	100	100	100
Emisiones de sonido ambiente, Clase (EU 2017/1369)	C	B	B	C
Nivel de ruido dB(A) (EU 2017/1369)	37	35	34	38
Temperatura ambiente mínima °C (EU) 2017/1369	10	10	10	10
Temperatura ambiente máxima °C (EU) 2017/1369	38	43	38	43
Temperatura de refrigeración recomendada °C (EU2017/1369)	4	4	4	4
Tipo instalación	Puerta sobre puerta	Puerta sobre puerta	Técnica de arrastre	Puerta sobre puerta
Tipo de puerta	Planas	Planas	Planas	Planas
N° de puertas	1	1	1	1
Puerta reversible	Sí	Sí	Sí	Sí
Bisagras de la puerta	A derecha reversibles	A derecha reversibles	A derecha reversibles	A derecha reversibles
Carriles telescópicos	3, Sí	Sí	Sí	
Mandos de control	Display LCD táctil interior	Display LCD táctil interior	Display LCD táctil interior	Electromecánico
Medidas (mm)	1769x556x549	1769x556x549	1772x548x549	819x596x547
Medidas hueco (mm)	1780x560x550	1780x560x550	1780x560x550	820x600x550
Tipo de frío	MultiFlow	HighFan	HighFan	Estático
Seguridad niños	Sí	Sí	Sí	No
Display LED	Sí	Sí	Sí	Sí
Puerta sobre Puerta	Sí	Sí	No	Sí
Técnica de arrastre	No	No	Sí	No
Dispensador de bebidas	No	No	No	No
Otros accesorios	-	Separador de cajón	Separador de cajón	
Voltaje (V):	230-240	230-240	230-240	230-240
Frecuencia (Hz)	50	50	50	50
Potencia (W)	120	100	100	110
Longitud del cable (m)	2.4	2.4	2.4	2.4
Etiqueta energética	A E G	A E G	A E G	A E G

Tabla comparativa de congeladores

	AEG Congelador vertical integrable ABE818E6NC	AEG Congelador vertical integrable ABE818F6NS	AEG Congelador vertical integrable ABE812E6NF	AEG Congelador vertical integrable ABB682F1AF
PNC	922 784 045	922 782 038	933 033 420	933 027 087
EAN	7332543715589	7332543737581	7332543724352	7332543788040
Tipo	Congelador vertical	Congelador vertical	Congelador vertical	Congelador vertical
Color	Blanco	Blanco	Blanco	Blanco
Clase	E	F	E	F
Capacidad total (litros)	204	204	122	95
Capacidad de congelación kg/24h (EU2017/1369)	16.5	15.7	11.5	7.1
Clasificación climática	SN-N-ST-T	SN-N-ST-T	SN-N-ST-T	SN-N-ST-T
Consumo ponderado de energía en kilovatios hora por año (kWh/a) (EU) 2017/1369	233	292	203	220
Emisiones de sonido ambiente, Clase (EU 2017/1369)	C	C	C	C
Nivel de ruido dB(A) (EU 2017/1369)	39	39	40	39
Medidas (mm)	1769x556x549	1772x540x549	1224x556x549	819x596x547
Puerta reversible	Sí	Sí	Sí	Sí
Tipo frío congelador	No Frost	No Frost	No Frost	Estático
Luz del congelador	Ninguna	Ninguna	Ninguna	Ninguna
Tipo de puerta	Planas	Planas	Planas	Planas
Condensador	Estático	Estático	Estático	Dinámico
Capacidad del congelador (4-Estrellas) (EU2017/1369)	204	204	122	95
Capacidad total del congelador (l)	204	204	122	95
Display LED	No	No	No	No
Seguridad niños	Sí	Sí	Sí	No
Descongelación automática	Sí	Sí	Sí	No
Pedal fácil apertura	-	-	-	-
Cierre automático de la puerta	No	No	No	No
Puerta sobre Puerta	Sí	No	Sí	Sí
Técnica de arrastre	No	Sí	No	No
Mandos de control	Display LCD táctil interior	Display LCD táctil interior	Display LCD táctil interior	LED Electromecánico manual giratorio
Congelación rápida	Sí	Sí	Sí	Sí
Autonomía sin corriente (h)	8.5	7.9	10.9	13.5
Temperatura ambiente máxima °C (EU) 2017/1369	43	43	43	43
Temperatura ambiente mínima °C (EU) 2017/1369	10	10	10	10
Estantes congelador	6, Ancho completo, Cristal	6, Ancho completo, Cristal	4, Ancho completo, Cristal	
Cajones congelador	4, Transparentes	4, Transparentes	4, Transparentes	3, Transparentes
Tipo de cajones congelador	Plástico transparente.	Plástico transparente.	Plástico transparente.	Plástico transparente.
Puertas abatibles	2, Plástico transparente	2, Plástico transparente	1, Plástico transparente	-
Descongelación periódica	No es necesaria	No es necesaria	No es necesaria	Del congelador
Alto (mm)	1769	1772	1224	819
Ancho (mm)	556	540	556	596
Fondo (mm)	549	549	549	547
Alto hueco (mm)	1780	1780	1225	820
Ancho hueco (mm)	560	560	560	600
Fondo hueco (mm)	550	550	550	550
Voltaje (V):	230-240	230-240	230-240	230-240
Frecuencia (Hz)	50	50	50	50
Potencia (W)	140	150	120	120
Longitud del cable (m)	2.4	2.4	2.4	2.4
Etiqueta energética	A E G	A F G	A E G	A F G

Tabla técnica de la vinoteca integrable

AEG Vinoteca integrable
SWB66001DG

PNC	923 421 081
EAN	7332543491407
TIpo	Frigorífico 1 puerta
Color	Cristal negro
Nº de botellas	52
Clase	G
Capacidad total del frigorífico (l)	145
Clasificación climática	N-ST
Consumo ponderado de energía en kilovatios hora por año (kWh/a) (EU) 2017/1369	148
N° de estantes	6
Puertas abatibles	1
Tipo de Cajones	Ninguno
Cajones especiales	Ninguno
Iluminación	Interior, LED
Índice de eficiencia energética (EU 2017/1369)	170
Emisiones de sonido ambiente, Clase (EU 2017/1369)	D
Nivel de ruido dB(A) (EU 2017/1369)	42
Temperatura ambiente mínima °C (EU) 2017/1369	16
Temperatura ambiente máxima °C (EU) 2017/1369	38
Tipo instalación	Puerta ancha
Tipo de puerta	Planas
N° de puertas	1
Puerta reversible	Sí
Bisagras de la puerta	A derecha reversibles
Mandos de control	Electrónico
Medidas (mm)	820x595x565
Medidas hueco (mm)	820x600x550
Tipo de frío	Refrigeración para vino
Seguridad niños	No
Display LED	Sí
Puerta sobre Puerta	No
Técnica de arrastre	No
Voltaje (V):	220-240
Frecuencia (Hz)	50
Potencia (W)	90
Longitud del cable (m)	1,8
Etiqueta energética	A G

LAVAVAJILLAS

Ponemos a tu disposición al mejor aliado para que nada estropee una gran cena entre amigos. Te presentamos las tecnologías más innovadoras para que tú solo te preocupes de disfrutar de la velada.

ELEVA TUS ESPECTATIVAS

ComfortLift®
El primer lavavajillas en el mundo que te permite deslizar suavemente el cesto inferior para elevarlo hacia arriba. Un lavavajillas diseñado para dar con la auténtica solución a tus necesidades.

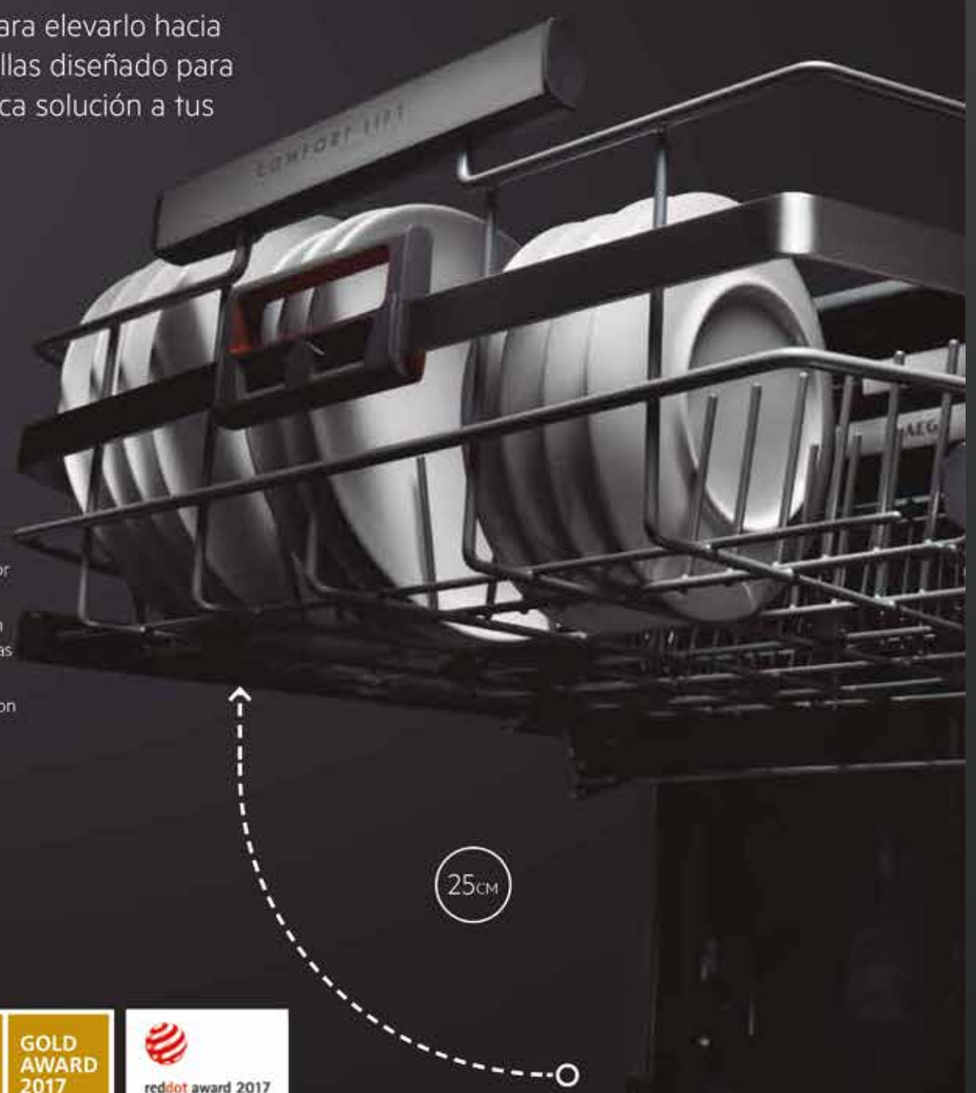

WORLD UNIQUE

ComfortLift®
- Mecanismo de elevación del cesto inferior para una menor flexión.
- Elevación del cesto de 25 cm comparado con un lavavajillas estándar*.
- Testeado en 20.000 ciclos con carga completa (18 kg).

* Excluyendo la altura desde el suelo

¿Quieres saber más?

GOLD AWARD 2017

reddot award 2017 best of the best

SECADO PERFECTO

La tecnología **AirDry** maximiza el rendimiento del secado ayudándose de la corriente natural de aire. La puerta se abre automáticamente unos 10 cm durante la última parte del ciclo del lavavajillas.
De esta manera se favorece la evaporación de la humedad de forma natural consiguiendo los mejores resultados sin consumir más energía.

Función XtraDry
Activa la función e impulsa los resultados de la fase de secado a través de un aumento de la temperatura y prolongando la última fase del ciclo.

Función ExtraHygiene
La función Extrahygiene hace una fase de desinfección a alta temperatura manteniendo durante varios minutos a más de 65ºC la carga, para asegurar que gérmenes y bacterias se reducen a niveles seguros para las personas.

Bandeja MAXIFLEX: limpieza eficiente
No es solo una bandeja para cubiertos, está especialmente diseñada para una carga real. Consta de una zona especial para utensilios grandes como cucharones, espumaderas... Además, tiene separadores para cubiertos e incluso un soporte para cuchillos.

QUICKSELECT CON WIFI

NUEVO

Asesor de mantenimiento inteligente para un rendimiento óptimo y un aumento de la vida útil de tu lavavajillas

Los lavavajillas conectados de AEG proporcionan unas guías de mantenimiento sencillas, que se envían directamente al teléfono a través de la aplicación My AEG Kitchen, con el fin de mantener el lavavajillas funcionando al máximo y prolongar su durabilidad. Además también puedes iniciar el ciclo del lavavajillas y configurar programas desde la App.

Notificaciones de mantenimiento

Guía para la primera utilización

Configuración del inicio diferido

Notificación de fin de ciclo

App My AEG Kitchen

A tu ritmo con QuickSelect

Nuestros lavavajillas de encastre con QuickSelect te permiten personalizar el ciclo de lavado de manera muy sencilla y con solo mover un dedo en función de la duración del programa.

x15

Limpieza y secado superiores con capacidad XXL

Los lavavajillas ProClean™ de AEG, con cinco niveles de spray y brazo aspersor satélite giratorio de doble rotación, consiguen un lavado potente y minucioso en cada rincón. Además, cuentas con un 25% más de capacidad, hasta 10 litros más, para que puedas colocar platos de hasta 33 cm.

Beam on floor

La tecnología Beam on Floor te permite conocer el estado del ciclo de lavado proyectando una luz verde o roja en el suelo.

Time Beam

La tecnología Time Beam muestra el tiempo restante mediante una proyección en el suelo.

AUTO SENSE 45-70°C

SensorLogic

En el programa automático, el sensor de agua detecta el nivel de suciedad y ajusta el consumo de agua.

Glass Care

Protege tus vasos y copas con los soportes SoftGrip y SoftSpikes y dales el mejor cuidado con el programa Glass 45ºC.

Motor Inverter

La ausencia de fricción en los motores Inverter hace que las piezas no se desgasten. Esta ausencia de fricción en el motor además hace que sea más silencioso.

Lavavajillas
FFB83806PM

- **ComfortLift®, el primer sistema que eleva el cesto inferior a una posición de carga confortable** – Carga y descarga el lavavajillas con total comodidad
- **Bandeja para cubiertos extraíble, carga y descarga fácilmente todos los utensilios** – Espacio y funcionalidad óptimos para cualquier situuación y necesidad de limpieza
- **SoftGrips y SoftSpikes, limpia la cristalería más delicada de forma segura** – Limpieza superior con la mejor protección para la cristalería delicada
- **Beam on floor, comprueba de un solo vistazo si el ciclo ha terminado** – Proyecta una luz roja en el suelo mientras dura el ciclo, y verde cuando acaba

- 5 niveles de aspersión
- Brazo aspersor: Satélite
- Cavidad XXL
- ExtraHygiene, My Favorite, Time Saver, XtraDry
- SoftGrips para cristalería
- SoftSpikes para cristalería
- Beam on Floor: Rojo / Verde
- Tipo de motor: Inverter
- Medidas (mm): 850 x 596 x 610

PNC	911 417 368	**EAN**	7332543788439
Tipo instalación	Libre instalación	**Nº de cubiertos**	13
Clase	D	**Nivel de ruido dB(A)**	45
Nº de programas	10	**Nº de temperaturas**	5
Programas	Intensivo a 70º, Mantenimiento, Pro Zone, Prelavado, 30 minutos a 60º C, 89 minutos a 60º C, AutoSense de 45ºC a 70º C, Eco, Extra silencioso, Cristalería 45º	**Funciones**	Inicio diferido, ExtraHygiene, My Favorite, On / Off, Selección de programas, Ahorro de tiempo, XtraDry
Sistema QuickSelect	No lleva	**Cesto superior**	Altura regulable
Etiqueta energética	A G D		

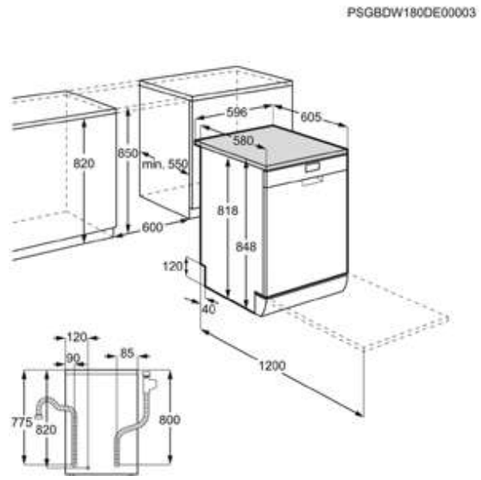

Lavavajillas de libre instalación FFB63700PM

- Brazo aspersor satélite, limpieza potente y minuciosa – Hasta el último rincón del aparato y de la carga reciben el agua necesaria.
- SoftGrips y SoftSpikes, limpia la cristalería más delicada de forma segura – Limpieza superior con la mejor protección para la cristalería delicada
- AirDry, maximiza el secado y reduce el consumo energético – Reduce el coste energético y ofrece unos resultados impecables
- Programa Glass 45º, limpia tu cristalería con especial cuidado – Programa de limpieza especial para cristalería, protección perfecta

PSGBDW180DE00003

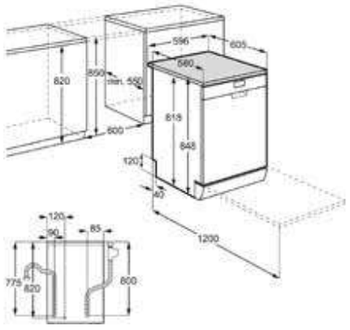

- 5 niveles de aspersión
- Brazo aspersor: Satélite
- Cavidad XXL
- ExtraHygiene, Time Saver, XtraDry
- SoftGrips para cristalería
- SoftSpikes para cristalería
- Tipo de motor: Inverter
- Medidas (mm): 850 x 596 x 610
- Medidas hueco (mm): 820 / 850 x 600 x 570

PNC	911 414 377	**EAN**	7332543539956
Tipo instalación	Libre instalación	**Nº de cubiertos**	15
Clase	D	**Nivel de ruido dB(A)**	48
Nº de programas	7	**Nº de temperaturas**	5

Etiqueta energética A–G D

Lavavajillas de libre instalación FFB53900ZM

- Tercera bandeja MaxiFlex, limpieza personalizada para todos tus cubiertos – Con una guía gráfica para saber dónde poner cada cosa.
- Tercera bandeja MaxiFlex, espacio personalizado y fácil limpieza – Para utensilios de todos los tamaños
- Brazo aspersor satélite, limpieza potente y minuciosa – Limpieza potente y minuciosa con una cobertura de alcance tres veces mayor
- AirDry, maximiza el secado y reduce el consumo energético – Reduce el coste energético y ofrece unos resultados impecables

PSGBDW210DE00005

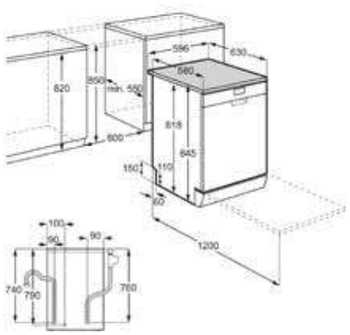

- 5 niveles de aspersión
- Brazo aspersor: Satélite
- Time Saver, XtraDry
- Tipo de motor: Inverter
- Medidas (mm): 850 x 600 x 625

PNC	911 514 049	**EAN**	7332543658305
Tipo instalación	Libre instalación	**Nº de cubiertos**	14
Clase	D	**Nivel de ruido dB(A)**	49
Nº de programas	5	**Nº de temperaturas**	4

Etiqueta energética A–G D

Lavavajillas de libre instalación FFB53600ZM

- Reduce a la mitad la duración del ciclo y ahorra tiempo. – Función Time Saver que acorta el ciclo a la mitad.
- SoftSpikes, sujetan la base de la cristalería para evitar daños – El sistema estabiliza las copas y vasos e impide que se muevan, se caigan y se rompan
- AirDry, maximiza el secado y reduce el consumo energético – Reduce el coste energético y ofrece unos resultados impecables
- Inicio Diferido, programa el inicio del ciclo según te convenga – Preselecciona la hora de inicio de los programas en tu lavavajillas para que se ponga a funcionar cuando tú decidas

PSGBDW210DE00005

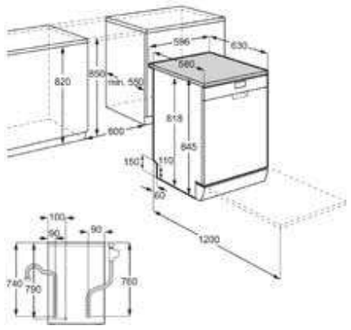

- Brazo aspersor: Estándar
- Time Saver, XtraDry
- Tipo de motor: Inverter
- Medidas (mm): 850 x 600 x 625

PNC	911 514 003	**EAN**	7332543531844
Tipo instalación	Libre instalación	**Nº de cubiertos**	13
Clase	D	**Nivel de ruido dB(A)**	46
Nº de programas	5	**Nº de temperaturas**	4

Etiqueta energética A–G D

Lavavajillas de libre instalación FFB53600ZW

- Reduce a la mitad la duración del ciclo y ahorra tiempo. – Función Time Saver que acorta el ciclo a la mitad.
- Rejillas plegables y cesto regulable en altura – Carga el lavavajillas como mejor te parezca
- Inicio Diferido, programa el inicio del ciclo según te convenga – Preselecciona la hora de inicio de los programas en tu lavavajillas para que se ponga a funcionar cuando tú decidas
- AirDry, maximiza el secado y reduce el consumo energético – Reduce el coste energético y ofrece unos resultados impecables

PSGBDW210DE00005

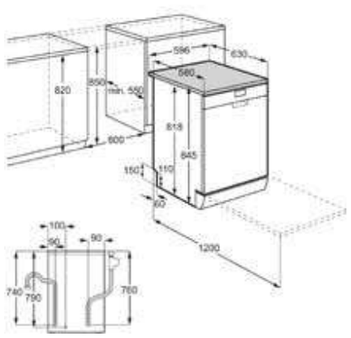

- Brazo aspersor: Estándar
- Time Saver, XtraDry
- Tipo de motor: Inverter
- Medidas (mm): 850 x 600 x 625

PNC	911 514 002	**EAN**	7332543532339
Tipo instalación	Libre instalación	**Nº de cubiertos**	13
Clase	D	**Nivel de ruido dB(A)**	46
Nº de programas	5	**Nº de temperaturas**	4

Etiqueta energética A–G D

Lavavajillas integrables
FSK93848P

- **ComfortLift®, el primer sistema que eleva el cesto inferior a una posición de carga confortable** – Carga y descarga el lavavajillas con total comodidad
- **Sistema ComfortLift®, carga y descarga la vajilla con total comodidad** – Lavavajillas que incorpora un novedoso mecanismo para elevar el cesto inferior
- **ComfortRails, el cesto se desliza suavemente para evitar roturas** – Carga y descarga siempre delicadas y sin vibraciones. Ya no tienes que preocuparte por desportillar o agrietar tus platos
- **Sistema QuickSelect con WiFi para tu total tranquilidad** – Claras recomendaciones de mantenimiento para el rendimiento óptimo de tu lavavajillas.
- **Luz interior, mayor visibilidad y eficiencia en la carga** – Carga tus platos con más eficiencia y menos esfuerzo gracias a la luz interior de los lavavajillas AEG
- **TimeBeam, comprueba de un solo vistazo cuánto queda del ciclo** – Proyecta en el suelo el tiempo restante con una nítida luz roja

- 5 niveles de aspersión
- Brazo aspersor: Satélite
- Cavidad XXL
- SoftGrips para cristalería
- SoftSpikes para cristalería
- Instalación PerfectFit, sin necesidad de cortar el zócalo
- Beam on Floor: TimeBeam
- Tipo de motor: Inverter
- Medidas (mm): 818 x 596 x 550
- Medidas hueco (mm): 820 / 900 x 600 x 570

PNC	911 438 391	**EAN**	7332543759170
Tipo instalación	Integrable	**Nº de cubiertos**	14
Clase	D	**Nivel de ruido dB(A)**	39
Nº de programas	7	**Nº de temperaturas**	4
Programas	160 minutos, 60 minutos, 90 minutos, AUTO Sense, Eco, Mantenimiento, Rápido en 30 minutos	**Funciones**	Inicio diferido, Extra silencioso, GlassCare, Mi tiempo, On / Off, Selección de programas, ExtraPower
Sistema QuickSelect	Sí, de cuatro funciones con TFT	**Cesto superior**	Altura regulable
Etiqueta energética	A↑G D		

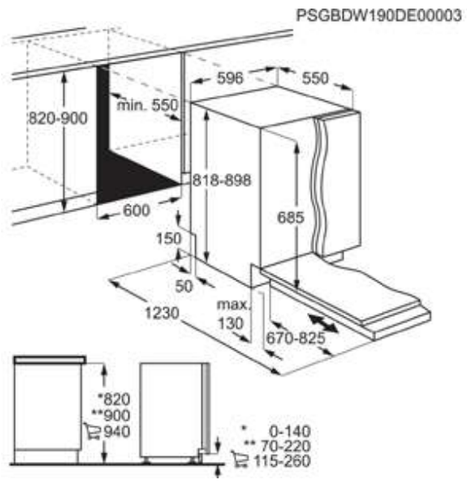

Lavavajillas integrables
FSE84718P

- **SprayZone, limpieza impecable de la suciedad más incrustada** – Sin necesidad de remojo ni enjuague previo
- **Brazo aspersor satélite, limpieza potente y minuciosa** – Limpieza potente y minuciosa con una cobertura de alcance tres veces mayor
- **Sistema QuickSelect con WiFi para tu total tranquilidad** – Claras recomendaciones de mantenimiento para el rendimiento óptimo de tu lavavajillas.
- **AirDry, maximiza el secado y reduce el consumo energético** – Reduce el coste energético y ofrece unos resultados impecables
- **Luz interior, mayor visibilidad y eficiencia en la carga** – Carga tus platos con más eficiencia y menos esfuerzo gracias a la luz interior de los lavavajillas AEG
- **SprayZone mejora el rendimiento de limpieza hasta tres veces** – Limpia intensamente los platos situados dentro de la zona indicada

- 5 niveles de aspersión
- Brazo aspersor: Satélite con SprayZone
- Cavidad XXL
- SoftGrips para cristalería
- SoftSpikes para cristalería
- Instalación PerfectFit, sin necesidad de cortar el zócalo
- Beam on Floor: TimeBeam
- Tipo de motor: Inverter
- Medidas (mm): 818 x 596 x 550
- Medidas hueco (mm): 820 / 900 x 600 x 570

PNC	911 434 724	**EAN**	7332543780174
Tipo instalación	Integrable	**Nº de cubiertos**	15
Clase	C	**Nivel de ruido dB(A)**	42
Nº de programas	7	**Nº de temperaturas**	4
Programas	160 minutos, 60 minutos, 90 minutos, AUTO Sense, Eco, Mantenimiento, Rápido en 30 minutos	**Funciones**	Inicio diferido, GlassCare, Mi tiempo, On / Off, Selección de programas, SprayZone, ExtraPower
Sistema QuickSelect	Sí, de tres funciones	**Cesto superior**	Altura regulable
Etiqueta energética	A G C		

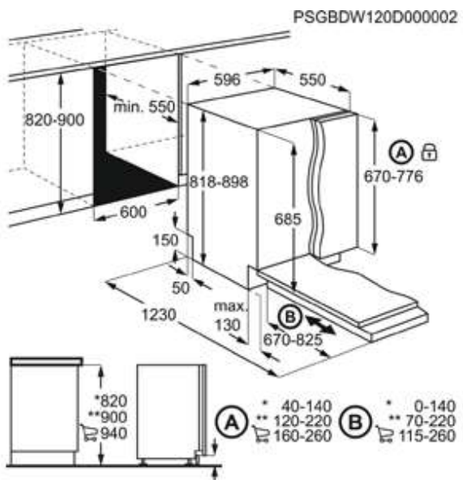

Lavavajillas integrables

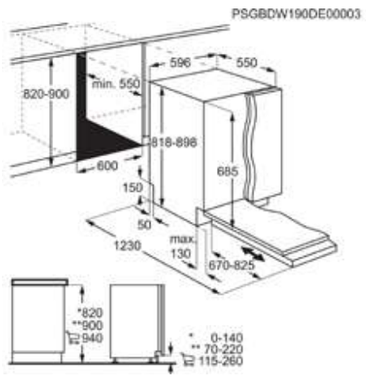

Lavavajillas integrable FSK53627P

- Brazo aspersor satélite, limpieza exhaustiva de esquina a esquina – Garantiza que el agua alcance todos los rincones del interior del lavavajillas
- Brazo aspersor satélite, limpieza potente y minuciosa – Limpieza potente y minuciosa con una cobertura de alcance tres veces mayor
- Sistema QuickSelect, configura los ajustes del programa con facilidad deslizando el dedo por el selector – Limpieza impecable de toda la vajilla y a medida
- AirDry, maximiza el secado y reduce el consumo energético – Reduce el coste energético y ofrece unos resultados impecables

- 5 niveles de aspersión
- Brazo aspersor: Satélite
- Cavidad XXL
- Instalación PerfectFit, sin necesidad de cortar el zócalo
- Beam on Floor: Rojo / Verde
- Tipo de motor: Inverter
- Medidas (mm): 818 x 596 x 550
- Medidas hueco (mm): 820 / 900 x 600 x 570

PNC	911 436 400	**EAN**	7332543749485
Tipo instalación	Integrable	**Nº de cubiertos**	13
Clase	D	**Nivel de ruido dB(A)**	44
Nº de programas	7	**Nº de temperaturas**	4
Etiqueta energética	A G D		

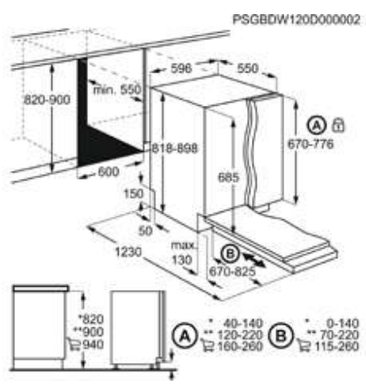

Lavavajillas integrable FSK52637P

- QuickSelect, limpieza a medida al alcance de tu mano – Configurar rápidamente los ajustes óptimos para cada ciclo
- Sistema QuickSelect, configura los ajustes del programa con facilidad deslizando el dedo por el selector – Limpieza impecable de toda la vajilla y a medida
- AirDry, maximiza el secado y reduce el consumo energético – Reduce el coste energético y ofrece unos resultados impecables
- Rendimiento rápido y eficaz – Programa de media hora para un lavado perfecto
- Beam on floor, comprueba de un solo vistazo si el ciclo ha terminado – Proyecta una luz roja en el suelo mientras dura el ciclo, y verde cuando acaba

- Brazo aspersor: Estándar
- Cavidad XXL
- Instalación PerfectFit, sin necesidad de cortar el zócalo
- Beam on Floor: Rojo / Verde
- Tipo de motor: Inverter
- Medidas (mm): 818 x 596 x 550
- Medidas hueco (mm): 820 / 900 x 600 x 570

PNC	911 436 399	**EAN**	7332543749478
Tipo instalación	Integrable	**Nº de cubiertos**	13
Clase	E	**Nivel de ruido dB(A)**	44
Nº de programas	7	**Nº de temperaturas**	4
Etiqueta energética	A G E		

Lavavajillas integrables
FSB53927Z

- **GlassCare, toda tu cristalería impecable sin necesidad de lavar a mano** – Con soportes para copas de tallo alto «SofGrips»
- **Tercera bandeja MaxiFlex, espacio personalizado y fácil limpieza** – Para utensilios de todos los tamaños
- **Brazo aspersor satélite, limpieza potente y minuciosa** – Limpieza potente y minuciosa con una cobertura de alcance tres veces mayor
- **Sistema QuickSelect, configura los ajustes del programa con facilidad deslizando el dedo por el selector** – Limpieza impecable de toda la vajilla y a medida
- **AirDry, maximiza el secado y reduce el consumo energético** – Reduce el coste energético y ofrece unos resultados impecables
- **GlassHolder, Softgrips y SoftSpikes en el cesto inferior** – Diseñados para mantener la cristalería perfectamente sujeta y segura

- 5 niveles de aspersión
- Brazo aspersor: Satélite
- Instalación PerfectFit, sin necesidad de cortar el zócalo
- Beam on Floor: Rojo / Verde
- Tipo de motor: Inverter
- Medidas (mm): 818 x 596 x 550
- Medidas hueco (mm): 820 / 880 x 600 x 550

PNC	911 536 515	**EAN**	7332543761760
Tipo instalación	Integrable	**Nº de cubiertos**	14
Clase	D	**Nivel de ruido dB(A)**	42
Nº de programas	7	**Nº de temperaturas**	4
Programas	160 minutos, 60 minutos, 90 minutos, AUTO Sense, Eco, Mantenimiento, Rápido en 30 minutos	**Funciones**	Inicio diferido, GlassCare, On / Off, Selección de programas, Resetear, ExtraPower
Sistema QuickSelect	Sí, de dos funciones	**Cesto superior**	Altura regulable
Etiqueta energética	A G D		

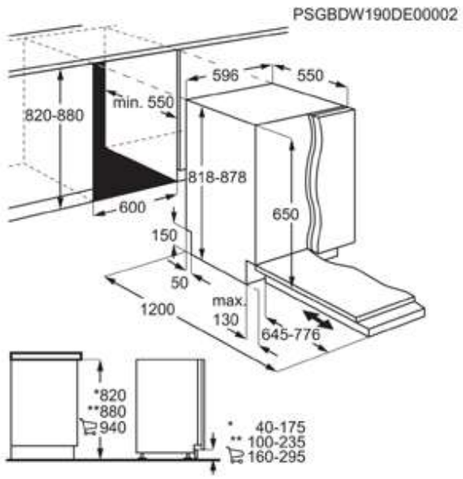

Lavavajillas integrables
FSE63307P

- **Brazo aspersor satélite, limpieza exhaustiva de esquina a esquina** – Garantiza que el agua alcance todos los rincones del interior del lavavajillas
- **Brazo aspersor satélite, limpieza potente y minuciosa** – Limpieza potente y minuciosa con una cobertura de alcance tres veces mayor
- **Protección específica para sus copas delicadas** – SoftSpikes y SoftGrips para proteger y estabilizar el cristal delicado
- **Sistema QuickSelect, configura los ajustes del programa con facilidad deslizando el dedo por el selector** – Limpieza impecable de toda la vajilla y a medida
- **Cesto QuickLift, adapta su altura para facilitarte el trabajo** – Dependiendo de cada carga, puedes regular la altura del cesto a su medida
- **AirDry, maximiza el secado y reduce el consumo energético** – Reduce el coste energético y ofrece unos resultados impecables

- Brazo aspersor: Satélite
- SoftGrips para cristalería
- SoftSpikes para cristalería
- Tipo de motor: Inverter
- Medidas (mm): 759 x 546 x 550
- Medidas hueco (mm): 762 / 765 x 550 x 580

PNC	911 384 151	**EAN**	7332543742547
Tipo instalación	Integrable	**Nº de cubiertos**	12
Clase	D	**Nivel de ruido dB(A)**	42
Nº de programas	7	**Nº de temperaturas**	4
Programas	160 minutos, 60 minutos, 90 minutos, AUTO Sense, Eco, Mantenimiento, Rápido en 30 minutos	**Funciones**	Inicio diferido, ExtraHygiene, GlassCare, Mi tiempo, On / Off, Selección de programas, ExtraPower
Sistema QuickSelect	Sí, de tres funciones	**Cesto superior**	Altura regulable
Etiqueta energética	A G D		

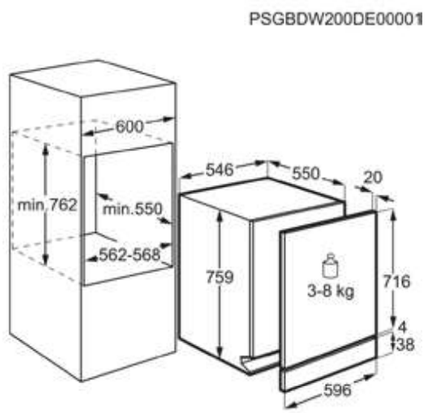

Lavavajillas integrable FSE73507P

- Lavavajillas personalizable. Limpieza eficiente – Utensilios de varias formas caben dentro del cajón personalizable MaxiFlex.
- Espacio personalizable y limpieza cómoda con MaxiFlex – Utensilios de tamaños diferentes. Limpieza en un ciclo con MaxiFlex.
- Brazo aspersor satélite, limpieza potente y minuciosa – Limpieza potente y minuciosa con una cobertura de alcance tres veces mayor
- Sistema QuickSelect, configura los ajustes del programa con facilidad deslizando el dedo por el selector – Limpieza impecable de toda la vajilla y a medida
- Brazo aspersor dual, alcance total – Toda la vajilla se somete a un lavado intenso

- Brazo aspersor: Satélite
- SoftGrips para cristalería
- Instalación PerfectFit, sin necesidad de cortar el zócalo
- Beam on Floor: Rojo / Verde
- Tipo de motor: Inverter
- Medidas (mm): 818 x 446 x 550
- Medidas hueco (mm): 820 / 900 x 450 x 550

PNC	911 077 024	**EAN**	7332543736911
Tipo instalación	Integrable	**Nº de cubiertos**	10
Clase	D	**Nivel de ruido dB(A)**	44
Nº de programas	7	**Nº de temperaturas**	4
Etiqueta energética	A–G D		

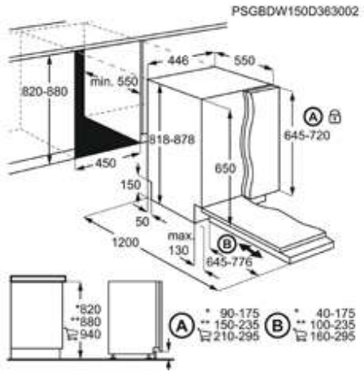

Lavavajillas integrable FSE73407P

- SoftGrips y SoftSpikes, evitan que tus copas se rompan o se arañen – Tu cristalería más delicada en las mejores manos
- Sistema QuickSelect, configura los ajustes del programa con facilidad deslizando el dedo por el selector – Limpieza impecable de toda la vajilla y a medida
- Brazo aspersor satélite, limpieza potente y minuciosa – Limpieza potente y minuciosa con una cobertura de alcance tres veces mayor
- Cesto QuickLift, adapta su altura para facilitarte el trabajo – Dependiendo de cada carga, puedes regular la altura del cesto a su medida
- Brazo aspersor dual, alcance total – Toda la vajilla se somete a un lavado intenso

- Brazo aspersor: Satélite
- SoftGrips para cristalería
- Instalación PerfectFit, sin necesidad de cortar el zócalo
- Beam on Floor: TimeBeam
- Tipo de motor: Inverter
- Medidas (mm): 818 x 446 x 550
- Medidas hueco (mm): 820 / 900 x 450 x 550

PNC	911 077 025	**EAN**	7332543735587
Tipo instalación	Integrable	**Nº de cubiertos**	9
Clase	D	**Nivel de ruido dB(A)**	44
Nº de programas	7	**Nº de temperaturas**	4
Etiqueta energética	A–G D		

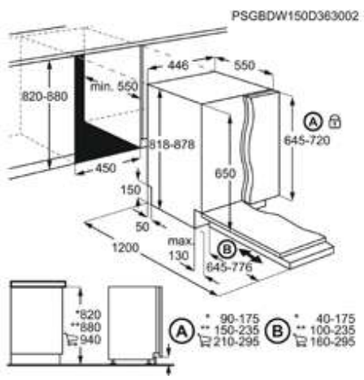

- **GlassCare, el mejor cuidado para tu cristalería sin lavar a mano** – Limpieza superior para tu cristalería delicada
- **Brazo aspersor satélite, limpieza potente y minuciosa** – Hasta el último rincón del aparato y de la carga reciben el agua necesaria.
- **Programa Glass 45º, limpia tu cristalería con especial cuidado** – Programa de limpieza especial para cristalería, protección perfecta
- **SoftGrips y SoftSpikes, limpia la cristalería más delicada de forma segura** – Limpieza superior con la mejor protección para la cristalería delicada

- 5 niveles de aspersión
- Brazo aspersor: Satélite
- Cavidad XXL
- SoftGrips para cristalería
- SoftSpikes para cristalería
- Tipo de motor: Inverter
- Medidas (mm): 818 x 596 x 575
- Medidas hueco (mm): 820 / 900 x 600 x 570

PNC	911 424 389	**EAN**	7332543521128
Tipo instalación	Integración	**Nº de cubiertos**	13
Clase	D	**Nivel de ruido dB(A)**	44
Nº de programas	6	**Nº de temperaturas**	4
Programas	30 minutos a 60º C, AutoSense de 45ºC a 70º C, Eco, Extra silencioso, Cristalería 45º, Intensivo a 70º	**Funciones**	Inicio diferido, Ok / Inicio, On / Off, Opciones, Selección de programas
Sistema QuickSelect	No lleva	**Cesto superior**	Altura regulable
Etiqueta energética	A–G D		

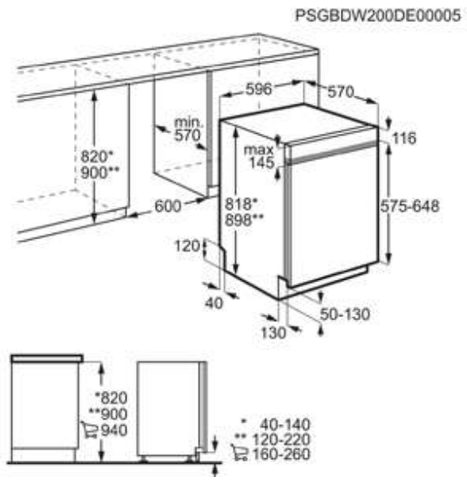

Tabla comparativa de lavavajillas

	AEG Lavavajillas de libre instalación FFB83806PM	AEG Lavavajillas de libre instalación FFB63700PM	AEG Lavavajillas de libre instalación FFB53900ZM	AEG Lavavajillas de libre instalación FFB53600ZM
PNC	911 417 368	911 414 377	911 514 049	911 514 003
EAN	7332543788439	7332543539956	7332543658305	7332543531844
Tipo instalación	Libre instalación	Libre instalación	Libre instalación	Libre instalación
Nº de cubiertos	13	15	14	13
Clase	D	D	D	D
Nivel de ruido dB(A)	45	48	49	46
Nº de programas	10	7	5	5
Nº de temperaturas	5	5	4	4
Programas	Intensivo a 70º, Mantenimiento, Pro Zone, Prelavado, 30 minutos a 60º C, 89 minutos a 60º C, AutoSense de 45ºC a 70º C, Eco, Extra silencioso, Cristalería 45º	30 minutos a 60º C, AutoSense de 45ºC a 70º C, Eco, Extra silencioso, Cristalería 45º, Intensivo a 70º, Pro Zone	30 minutos a 60º C, AutoSense de 45ºC a 70º C, Eco, Cristalería 40º, Intensivo a 70º	30 minutos a 60º C, AutoSense de 45ºC a 70º C, Eco, Cristalería 40º, Intensivoa 70º
Funciones	Inicio diferido, ExtraHygiene, My Favorite, On / Off, Selección de programas, Ahorro de tiempo, XtraDry	Inicio diferido, Ok / Inicio, On / Off, Opciones, Selección de programas	Inicio diferido, On / Off, Opciones, Selección de programas, Inicio	Inicio diferido, On / Off, Opciones, Selección de programas, Inicio
Sistema QuickSelect	No lleva	No lleva	No lleva	No lleva
Cesto superior	Altura regulable	Altura regulable	Altura regulable	Altura regulable
Cavidad XXL	Sí	Sí		
Material de la cuba	Acero inoxidable	Acero inoxidable	Acero inoxidable	Acero inoxidable
Tercera bandeja MaxiFlex	No	No	Sí	No
Bandeja para cubiertos	Bandeja para cubiertos con tirador INOX, Soporte para cuchillos	Bandeja para cubiertos con tirador INOX	Soporte para cuchillos, Tercera bandeja MaxiFlex, Separadores extraíbles	No lleva
Luz interior	Sí	No	No	No
Conectividad	Sin conectividad	Sin conectividad	Sin conectividad	Sin conectividad
Consumo de energía ponderado en kW/h por 100 ciclos del programa eco 40-60 (EU 2017/1369)	84	86	85	84
Consumo de energía del programa eco en kW/h por ciclo (EU 2017/1369)	0.835	0.86	0.848	0.835
Índice de eficiencia energética (EU 2017/1369)	49.9	49.9	49.9	49.9
Consumo de energía en modo apagado (EU 2017/1369)	0.5	0.5	0.5	0.5
Consumo de energía en modo de espera (EU 2017/1369)	0.5	0.5	0.5	0.5
Consumo de agua del programa eco en litros por ciclo (EU 2017/1369)	11	11	10.5	9.9
Índice de rendimiento de limpieza (EU 2017/1369)	1.121	1.121	1.121	1.121
Índice de rendimiento de secado (EU 2017/1369)	1.061	1.061	1.061	1.061
Duración del programa estándar (EU 2017/1369)	3:55	3:55	3:55	3:57
Motor	Inverter	Inverter	Inverter	Inverter
SoftGrips	6 pinzas SoftGrips	6 pinzas SoftGrips	No	No
SoftSpikes	2 soportes SoftSpikes	2 soportes SoftSpikes	No	2 soportes SoftSpikes
Apertura automática puerta AirDry	Sí	Sí	Sí	Sí
Apagado automático	Sí	Sí	Sí	Sí
Cesto superior	Altura regulable	Altura regulable	Altura regulable	Altura regulable
Cesto inferior	4 bastidores ComfortLift plegables para platos, Tirador de Acero Inoxidable	2 bastidores plegables para platos, Tirador de Acero Inoxidable	4 bastidores plegables para platos, Tirador de plastico a color	2 bastidores plegables para platos, Tirador de plastico a color
Brazo aspersor superior	Brazo aspersor estándar			
Beam-On-Floor	Rojo / Verde	No	No	No
Dispositivo antifugas	Flotador	Flotador	Flotador	Flotador
Bisagras	Estándar	Estándar	Estándar	Estándar
Instalación en altura	No	No	No	No
Voltaje (V):	200-240	220-240	220-240	220-240
Frecuencia (Hz)	50-60	50	50	50
Medidas (mm)	850x596x610	850x596x610	850x600x625	850x600x625
Longitud del cable (m)	1.6	1.6	1.5	1.5
Potencia (W)	1550-2200	1950	1950	1950
Etiqueta energética	A↑G D	A↑G D	A↑G D	A↑G D

Tabla comparativa de lavavajillas

	AEG Lavavajillas de libre instalación FFB53600ZW
PNC	911 514 002
EAN	7332543532339
Tipo instalación	Libre instalación
Nº de cubiertos	13
Clase	D
Nivel de ruido dB(A)	46
Nº de programas	5
Nº de temperaturas	4
Programas	30 minutos a 60º C, AutoSense de 45ºC a 70º C, Eco, Cristalería 40º, Intensivo a 70º
Funciones	Inicio diferido, On / Off, Opciones, Selección de programas, Inicio
Sistema QuickSelect	No lleva
Cesto superior	Altura regulable
Material de la cuba	Acero inoxidable
Tercera bandeja MaxiFlex	No
Bandeja para cubiertos	No lleva
Luz interior	No
Conectividad	Sin conectividad
Consumo de energía ponderado en kW/h por 100 ciclos del programa eco 40-60 (EU 2017/1369)	84
Consumo de energía del programa eco en kW/h por ciclo (EU 2017/1369)	0.835
Índice de eficiencia energética (EU 2017/1369)	49.9
Consumo de energía en modo apagado (EU 2017/1369)	0.5
Consumo de energía en modo de espera (EU 2017/1369)	0.5
Consumo de agua del programa eco en litros por ciclo (EU 2017/1369)	9.9
Índice de rendimiento de limpieza (EU 2017/1369)	1.121
Índice de rendimiento de secado (EU 2017/1369)	1.061
Duración del programa estándar (EU 2017/1369)	3:57
Motor	Inverter
SoftGrips	No
SoftSpikes	2 soportes SoftSpikes
Apertura automática puerta AirDry	Sí
Apagado automático	Sí
Cesto superior	Altura regulable
Cesto inferior	2 bastidores plegables para platos, Tirador de plastico a color
Beam-On-Floor	No
Dispositivo antifugas	Flotador
Bisagras	Estándar
Instalación en altura	No
Voltaje (V):	220-240
Frecuencia (Hz)	50
Medidas (mm)	850x600x625
Longitud del cable (m)	1.5
Potencia (W)	1950
Etiqueta energética	D

Tabla comparativa de lavavajillas integrables

	AEG Lavavajillas integrable FSK93848P	AEG Lavavajillas integrable FSE84718P	AEG Lavavajillas integrable FSK53627P	AEG Lavavajillas integrable FSK52637P
PNC	911 438 391	911 434 724	911 436 400	911 436 399
EAN	7332543759170	7332543780174	7332543749485	7332543749478
Tipo instalación	Integrable	Integrable	Integrable	Integrable
Nº de cubiertos	14	15	13	13
Clase	D	C	D	E
Nivel de ruido dB(A)	39	42	44	44
Nº de programas	7	7	7	7
Nº de temperaturas	4	4	4	4
Programas	160 minutos, 60 minutos, 90 minutos, AUTO Sense, Eco, Mantenimiento, Rápido en 30 minutos	160 minutos, 60 minutos, 90 minutos, AUTO Sense, Eco, Mantenimiento, Rápido en 30 minutos	160 minutos, 60 minutos, 90 minutos, AUTO Sense, Eco, Mantenimiento, Rápido en 30 minutos	160 minutos, 60 minutos, 90 minutos, AUTO Sense, Eco, Mantenimiento, Rápido en 30 minutos
Funciones	Inicio diferido, Extra silencioso, GlassCare, Mi tiempo, On / Off, Selección de programas, ExtraPower	Inicio diferido, GlassCare, Mi tiempo, On / Off, Selección de programas, SprayZone, ExtraPower	Inicio diferido, GlassCare, Mi tiempo, On / Off, Selección de programas, ExtraPower	Inicio diferido, GlassCare, Mi tiempo, On / Off, Selección de programas, ExtraPower
Sistema QuickSelect	Sí, de cuatro funciones con TFT	Sí, de tres funciones	Sí, de dos funciones	Sí, de dos funciones
Cesto superior	Altura regulable	Altura regulable	Altura regulable	Altura regulable
Cavidad XXL	Sí	Sí	Sí	Sí
Material de la cuba	Acero inoxidable	Acero inoxidable	Acero inoxidable	Acero inoxidable
Tercera bandeja MaxiFlex	Sí	Sí	No	No
Bandeja para cubiertos	Soporte para cuchillos, Tercera bandeja MaxiFlex, Raíles premium, Separadores extraíbles	Soporte para cuchillos, Tercera bandeja MaxiFlex, Separadores extraíbles	No lleva	No lleva
Luz interior	Sí	Sí	No	No
Conectividad	Sí	Sí	Sin conectividad	Sin conectividad
Consumo de energía ponderado en kW/h por 100 ciclos del programa eco 40-60 (EU 2017/1369)	85	76	84	94
Consumo de energía del programa eco en kW/h por ciclo (EU 2017/1369)	0.848	0.757	0.835	0.936
Índice de eficiencia energética (EU 2017/1369)	49.9	43.9	49.9	55.9
Consumo de energía en modo apagado (EU 2017/1369)	0.5	0.5	0.5	0.5
Consumo de energía en modo de espera (EU 2017/1369)	0.5	0.5	0.5	0.5
Consumo de agua del programa eco en litros por ciclo (EU 2017/1369)	11	11	10.5	10.5
Índice de rendimiento de limpieza (EU 2017/1369)	1.121	1.121	1.121	1.121
Índice de rendimiento de secado (EU 2017/1369)	1.061	1.061	1.061	1.061
Duración del programa estándar (EU 2017/1369)	4:00	4:00	4:00	4:00
Motor	Inverter	Inverter	Inverter	Inverter
SoftGrips	6 pinzas SoftGrips	6 pinzas SoftGrips	No	No
SoftSpikes	2 soportes SoftSpikes	2 soportes SoftSpikes	No	No
Apertura automática puerta AirDry	Sí	Sí	Sí	Sí
Apagado automático	Sí	Sí	Sí	Sí
Cesto superior	Altura regulable	Altura regulable	Altura regulable	Altura regulable
Cesto inferior	4 bastidores ComfortLift plegables para platos, Tirador de Acero Inoxidable	4 bastidores plegables para platos, SprayZone, zona de rociado intensivo, Tirador de Acero Inoxidable	2 bastidores plegables para platos, Tirador de plástico	4 bastidores plegables para platos, Tirador de plástico
Brazo aspersor superior	Brazo aspersor estándar	Brazo aspersor estándar	Brazo aspersor estándar	Brazo aspersor estándar
Beam-On-Floor	TimeBeam	TimeBeam	Rojo / Verde	Rojo / Verde
Dispositivo antifugas	Flotador	Flotador	Flotador	Flotador
Bisagras	Deslizantes PerfectFit	Deslizantes PerfectFit	Deslizantes PerfectFit	Deslizantes PerfectFit
Instalación en altura	No	Sí	No	No
Voltaje (V):	200-240	200-240	220-240	220-240
Frecuencia (Hz)	50-60	50-60	50	50
Medidas (mm)	818x596x550	818x596x550	818x596x550	818x596x550
Longitud del cable (m)	1.6	1.6	1.6	1.6
Potencia (W)	1550-2200	1550-2200	1950	1950
Etiqueta energética	D	C	D	E

Tabla comparativa de lavavajillas integrables

	AEG Lavavajillas integrable FSB53927Z	AEG Lavavajillas integrable FSE63307P	AEG Lavavajillas integrable FSE73507P	AEG Lavavajillas integrable FSE73407P
PNC	911 536 515	911 384 151	911 077 024	911 077 025
EAN	7332543761760	7332543742547	7332543736911	7332543735587
Tipo instalación	Integrable	Integrable	Integrable	Integrable
Nº de cubiertos	14	12	10	9
Clase	D	D	D	D
Nivel de ruido dB(A)	42	42	44	44
Nº de programas	7	7	7	7
Nº de temperaturas	4	4	4	4
Programas	160 minutos, 60 minutos, 90 minutos, AUTO Sense, Eco, Mantenimiento, Rápido en 30 minutos	160 minutos, 60 minutos, 90 minutos, AUTO Sense, Eco, Mantenimiento, Rápido en 30 minutos	160 minutos, 60 minutos, 90 minutos, AUTO Sense, Eco, Mantenimiento, Rápido en 30 minutos	160 minutos, 60 minutos, 90 minutos, AUTO Sense, Eco, Mantenimiento, Rápido en 30 minutos
Funciones	Inicio diferido, GlassCare, On / Off, Selección de programas, Resetear, ExtraPower	Inicio diferido, ExtraHygiene, GlassCare, Mi tiempo, On / Off, Selección de programas, ExtraPower	Inicio diferido, Extra silencioso, GlassCare, On / Off, Selección de programas, Resetear, ExtraPower	Inicio diferido, Extra silencioso, GlassCare, On / Off, Selección de programas, Resetear, ExtraPower
Sistema QuickSelect	Sí, de dos funciones	Sí, de tres funciones	Sí, de tres funciones	Sí, de tres funciones
Cesto superior	Altura regulable	Altura regulable	Altura regulable	Altura regulable
Cavidad XXL		No		
Material de la cuba	Acero inoxidable	Acero inoxidable	Acero inoxidable	Acero inoxidable
Tercera bandeja MaxiFlex	Sí	No	Sí	No
Bandeja para cubiertos	Soporte para cuchillos, Tercera bandeja MaxiFlex, Separadores extraíbles	No lleva	Soporte para cuchillos, Tercera bandeja MaxiFlex, Separadores extraíbles	No lleva
Luz interior	No	Sí	No	No
Conectividad	Sin conectividad	Sin conectividad	Sin conectividad	Sin conectividad
Consumo de energía ponderado en kW/h por 100 ciclos del programa eco 40-60 (EU 2017/1369)	85	82	67	63
Consumo de energía del programa eco en kW/h por ciclo (EU 2017/1369)	0.848	0.823	0.673	0.628
Índice de eficiencia energética (EU 2017/1369)	49.9	49.9	49.9	49.8
Consumo de energía en modo apagado (EU 2017/1369)	0.5	0.5	0.5	0.5
Consumo de energía en modo de espera (EU 2017/1369)	0.5	0.5	0.5	0.5
Consumo de agua del programa eco en litros por ciclo (EU 2017/1369)	10.5	9.9	9.9	9.9
Índice de rendimiento de limpieza (EU 2017/1369)	1.121	1.121	1.121	1.121
Índice de rendimiento de secado (EU 2017/1369)	1.061	1.061	1.061	1.061
Duración del programa estándar (EU 2017/1369)	4:00	4:00	4:00	4:00
Motor	Inverter	Inverter	Inverter	Inverter
SoftGrips	No	6 pinzas SoftGrips	2 pinzas para copas SoftGrips	2 pinzas para copas SoftGrips
SoftSpikes	No	2 soportes SoftSpikes	2 soportes SoftSpikes	2 soportes SoftSpikes
Apertura automática puerta AirDry	Sí	Sí	Sí	Sí
Apagado automático	Sí	Sí	Sí	Sí
Cesto superior	Altura regulable	Altura regulable	Altura regulable	Altura regulable
Cesto inferior	2 bastidores plegables para platos, Soporte para copas, Tirador de plastico a color	4 bastidores plegables para platos, Tirador de Acero Inoxidable	4 bastidores plegables para platos, Tirador de plastico a color	2 bastidores plegables para platos, Tirador de plastico a color
Brazo aspersor superior	Brazo aspersor estándar		Doble brazo aspersor	Doble brazo aspersor
Beam-On-Floor	Rojo / Verde	No	Rojo / Verde	TimeBeam
Dispositivo antifugas	Flotador	Flotador	Flotador	Flotador
Bisagras	Deslizantes PerfectFit	Doble fulcro	Deslizantes PerfectFit	Deslizantes PerfectFit
Instalación en altura	Sí	Sí	Sí	No
Voltaje (V):	220-240	220-240	220-240	220-240
Frecuencia (Hz)	50	50	50	50
Medidas (mm)	818x596x550	759x546x550	818x446x550	818x446x550
Longitud del cable (m)	1.5	1.6	1.5	1.5
Potencia (W)	1950	1950	1950	1950
Etiqueta energética	A↑G D	A↑G D	A↑G D	A↑G D

Tabla comparativa de lavavajillas integrables

	AEG Lavavajillas integrable FEE63600PM
PNC	911 424 389
EAN	7332543521128
Tipo instalación	Integración
Nº de cubiertos	13
Clase	D
Nivel de ruido dB(A)	44
Nº de programas	6
Nº de temperaturas	4
Programas	30 minutos a 60º C, AutoSense de 45ºC a 70º C, Eco, Extra silencioso, Cristalería 45º, Intensivo a 70º
Funciones	Inicio diferido, Ok / Inicio, On / Off, Opciones, Selección de programas
Sistema QuickSelect	No lleva
Cesto superior	Altura regulable
Cavidad XXL	Sí
Material de la cuba	Acero inoxidable
Tercera bandeja MaxiFlex	No
Bandeja para cubiertos	No lleva
Luz interior	No
Conectividad	Sin conectividad
Consumo de energía ponderado en kW/h por 100 ciclos del programa eco 40-60 (EU 2017/1369)	84
Consumo de energía del programa eco en kW/h por ciclo (EU 2017/1369)	0.835
Índice de eficiencia energética (EU 2017/1369)	49.9
Consumo de energía en modo apagado (EU 2017/1369)	0.5
Consumo de energía en modo de espera (EU 2017/1369)	0.5
Consumo de agua del programa eco en litros por ciclo (EU 2017/1369)	10.5
Índice de rendimiento de limpieza (EU 2017/1369)	1.121
Índice de rendimiento de secado (EU 2017/1369)	1.061
Duración del programa estándar (EU 2017/1369)	3:55
Motor	Inverter
SoftGrips	6 pinzas SoftGrips
SoftSpikes	2 soportes SoftSpikes
Apertura automática puerta AirDry	Sí
Apagado automático	Sí
Cesto superior	Altura regulable
Cesto inferior	2 bastidores plegables para platos, Tirador de plástico
Brazo aspersor superior	Brazo aspersor estándar
Beam-On-Floor	No
Dispositivo antifugas	Flotador
Bisagras	Doble fulcro
Instalación en altura	Sí
Voltaje (V):	220-240
Frecuencia (Hz)	50
Medidas (mm)	818x596x575
Longitud del cable (m)	1.6
Potencia (W)	1950
Etiqueta energética	A↑G D

FRÍE SIN ACEITE Y CON TODO EL SABOR

Te presentamos una selección de accesorios de alto rendimiento especialmente diseñada para sacar el máximo partido a nuestros electrodomésticos y realzar al máximo todos tus ingredientes. Además, podrás dar un correcto cuidado y mantenimiento a tus electrodomésticos con nuestra gama de consumibles.

AirFry es el accesorio perfecto para aquellos que quieren disfrutar de sus recetas favoritas sin dejar de cuidarse. Esa bandeja de gran capacidad está especialmente diseñada para que, solo con rociar con aceite los alimentos, puedas disfrutar de frituras de forma mucho más sana y con todo el sabor.

Disfruta de frituras de forma sana y con todo el sabor

1,5kg Fríe hasta 1,5 Kg de patatas fritas en 20 minutos

Hornea pizzas más crujientes

AirFry

MODELO: A900AF00

PNC: 902980163
EAN: 7.332.543.708.857

Bloque de Sal

MODELO: A2SLT

PNC: 902979822
EAN: 7.332.543.594.122

Fusion Wok (WOK + Soporte)

MODELO: FUSION-WOK

PNC: 944189320
EAN: 7.332.543.124.466

Piedra para pizza (Piedra+Pala+ Cortador)

MODELO: A90ZPS01

PNC: 902.979.797
EAN: 7.332.543.575.206

Mastery Collection Plancha con asas

MODELO: A9HL33

PNC: 902.979.707
EAN: 7.332.543.541.744

Plancha con superficie lisa y acanalada

MODELO: PLANCHA MAXISENSE GRILL

PNC: 944.189.319
EAN: 7.332.543.135.882

Mastery Collection Juego de sartenes

MODELO: A9ALFPS1

COLOR: Champan MEDIDAS: 26 + 30 Ø
PNC: 902.979.491
EAN: 7.321.422.962.312

Set menaje 2 ollas y una sartén

MODELO: A3SS

PNC: 902979820
EAN: 7.332.543.584.062

ACCESORIOS HORNOS

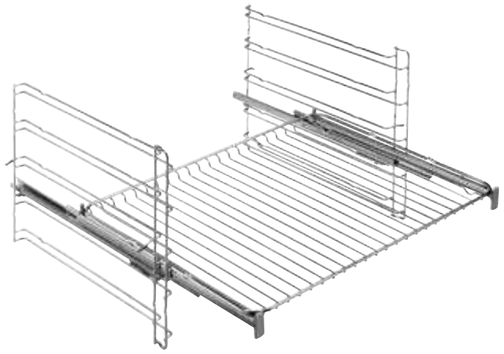

TR1LV

Carriles telescópicos 1 altura, con salida parcial, válidos para toda la gama de hornos XXL y compactos excepto hornos de vapor.

Dimensiones (Alto x Ancho) en mm
383 x 14

PNC: 944.189.351
EAN: 7.332.543.112.890

TR1LFV

Carriles telescópicos 1 altura, con salida completa, válidos para toda la gama de hornos XXL y compactos excepto hornos de vapor.

Dimensiones (Alto x Ancho) en mm
383 x 14

PNC : 944.189.352
EAN: 7.332.543.112.876

TR1LFSTV

Carriles telescópicos 1 altura, con salida completa, válidos para hornos de vapor.

Dimensiones (Alto x Ancho) en mm
383 x 14

PNC: 944.189.355
EAN: 7.332.543.112.906

A9OZS10

Set para cocción al vapor válido para todos los hornos de vapor.

PNC: 902.979.474
EAN: 7.321.422.954.782

A9OBGC23

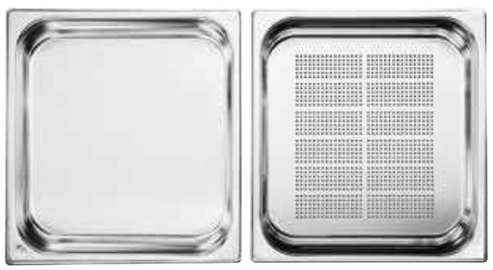

Maxiklasse™ Steam Set - Bandejas grandes cocción.

PNC: 902.979.553
EAN: 7.321.423.388.029

A4OZDT01

Bandeja para asar y hornear.

PNC: 902.979.476
EAN: 7.321.422.954.805

A4OZCT01

Bandeja para postres.

PNC: 902.979.475
EAN: 7.321.422.954.799

A3OS1

Bolsas de sellado al vacío. 25 de 30 x 20 cm y 25 de 30 x 25 cm.

PNC: 902.979.704
EAN: 7.322.543.522.361

A9OOAF11

NUEVO

Bandeja Easy2Clean

PNC: 902.980.259
EAN: 7.332.543.789.207

ACCESORIOS ENCIMERAS

A6IME102

Rascador para cristal de la vitroceramica.

PNC: 902.979.539
EAN: 7.321.423.231.189

ACCESORIOS LAVAVAJILLAS

A9SZGB01

Cesta para copas.

PNC: 902.979.555
EAN: 7.321.423.447.504

ACCESORIOS MICROONDAS

A9MBOML

Recipiente para hacer tortilla.

PNC: 902.979.730
EAN: 7.332.543.533.664

A9MBSET

Juego de cocción.

PNC: 902.979.729
EAN: 7.332.543.533.671

A9MBSTE2

Recipiente para cocinar arroz y granos.

PNC: 902.979.728
EAN: 7.332.543.533.657

CONSUMIBLES

M3OCS200

Spray limpiador para hornos y microondas, 500 mL

PNC: 902.979.934
EAN: 7.332.543.659.340

M3RCS200

Spray limpiador para frigoríficos, 500 mL

PNC: 902.979.939
EAN: 7.332.543.658.992

M3SCS200

Spray limpiador para superficies de acero inoxidable, 500 mL

PNC: 902.979.944
EAN: 7.332.543.659.388

M3SCC200

Crema limpiadora para superficies de acero inoxidable, 300 mL

PNC: 902.979.953
EAN: 7.332.543.659.531

M3HCC200

Crema limpiadora para vitrocerámicas, 300 mL

PNC: 902.979.959
EAN: 7.332.543.657.230

M3DCP200

Súper limpiador desengrasante para lavavajillas, 2 unidades

PNC: 902.979.920
EAN: 7.332.543.679.164

M3KCD200

Descalcificador universal 1L

PNC: 902.979.913
EAN: 7.332.543.659.708

M3DCR200

Abrillantador para Lavavajillas, 300 mL

PNC: 902.979.922
EAN: 7.332.543.659.791

M3GCP400

Limpieza y Cuidado para Lavadoras y Lavavajillas 3 en 1 (6 unidades): Descalcificador, Desengrasante y Desinfectante

PNC: 902.979.918
EAN: 7.332.543.659.517

M3GCP400

Limpieza y Cuidado para Lavadoras y Lavavajillas 3 en 1 (12 unidades): Descalcificador, Desengrasante y Desinfectante.

PNC: 902.979.919
EAN: 7.332.543.659.500

M3GCS200

Sal para Lavavajillas y Lavadoras, 1 Kg

PNC: 902.979.927
EAN: 7.332.543.659.678

M3GCP300

Descalcificador para Lavadoras y Lavavajillas, 2 unidades

PNC: 902.979.928
EAN: 7.332.543.659.685

LAVADO

En AEG ponemos a tu disposición la mejor tecnología para hacer que tus prendas favoritas duren más y mantengan los colores como el primer día.

¿POR QUÉ CUIDAR DE MI ROPA?

Cuidar de tu ropa es más que proteger los hilos y las fibras de los tejidos. Es conservar recuerdos y proteger el medio ambiente. Nuestros electrodomésticos de lavado y secado te ayudan a cuidar de absolutamente toda tu ropa, independientemente de lo delicada que sea, y con una eficiencia increíble. Cómo cuidas de tus prendas tienen mayor impacto medioambiental que su propia producción.

Lava sin miedo.

"Si lavas menos y a temperaturas más bajas, prolongarás la vida de tus vaqueros. De esta forma ahorrarás dinero y usarás menos recursos del planeta ".

HAN HATES
Blackhorse Lane Ateliers
Diseñador, y embajador de Care Label Project

El 25% de la huella de carbono de la ropa es producto de nuestra manera de cuidarla

C A R E
L A B
E L P
R O J E
C T

Si quieres saber más acerca de Care Label Project, las entrevistas a los diseñadores sobre el impacto del sector textil, entra en:

carelabelproject.com

¿Quieres saber más?

LAVADORA Y SECADORA CONECTADAS EN UN MISMO PROGRAMA PARA CUIDAR TU ROPA

Lavadora y secadora conectadas en un mismo programa para cuidar tu ropa. Combinando los programas MyWash/MyDry podrás lavar y secar cargas mixtas de hasta 5kg en menos de tres horas, cuidando tu ropa sin necesidad de separarla. Lava sin miedo, seca sin miedo.

Cuida tu ropa diaria en 49 minutos
Lava tu ropa del día a día en cargas de hasta 5Kg en 49 minutos para cuidar tu ropa de uso diario.
Conecta tu lavadora a la secadora serie 9000 y disfruta de un lavado y secado completo con un solo programa.

Conecta tu lavadora y secadora y olvídate de separar tu ropa
Olvídate de separar tu ropa o elegir el programa. Cuida de tus prendas de la forma más cómoda y en menos tiempo.

Conecta tu lavadora a la secadora serie 9000 y disfruta de un lavado y secado completo con un solo programa.

NUESTRA GAMA DE LAVADORAS

Hemos diseñado nuestra gama de lavadoras de forma que te sea muy fácil distinguir sus beneficios particulares. Basándonos en la tecnología característica de cada una de ellas, cada nueva serie de lavadoras representa un nivel superior en calidad de lavado, e incluye todas las tecnologías de la serie inferior.

SOFTWATER
Colores como el primer día
Solo AEG realiza un pretratamiento del agua suavizándola y optimizando su acción para conseguir un resultado perfecto incluso a baja temperatura.

ÖKOMIX
Resultados perfectos en todos los tejidos
La primera tecnología que disuelve y activa el detergente y el suavizante previamente, facilitando una distribución uniforme de la mezcla durante el lavado.

PROSENSE™
Cuida de la ropa ahorrando agua y energía
El sistema de detección de carga ajusta el tiempo y el consumo de agua y energía según las necesidades de cada colada evitando que tus prendas sufran por un lavado excesivo.

PROSTEAM®
Menos plancha
El vapor ayuda a suavizar las prendas reduciendo la necesidad de planchado y además facilita la eliminación de olores.

MyWash
Nueva lavadora serie 9000 conectada con la secadora en el programa MyWash.

	6000 SERIES	7000 SERIES	8000 SERIES	9000 SERIES
Tecnología SoftWater				✓
Tecnología ÖKOMix			✓	✓
Tecnología ProSteam®		✓	✓	✓
Tecnología ProSense®	✓	✓	✓	✓

TECNOLOGÍA AUTODOSE: BLANCO ES BLANCO, NO ES GRIS DESPUÉS DE TREINTA LAVADOS

Cada colada tiene sus necesidades de detergente. Deja que Autodose te diga cuales son y no pienses nunca más si hay suficiente o demasiado. Un sensor dentro de la lavadora analiza el peso de la carga e identifica la cantidad exacta de detergente y suavizante necesarios para cada ciclo.

EL MEJOR CUIDADO PARA TUS PRENDAS BLANCAS

Test: 10 lavados, Algodón/polyester mix, programa Algodón 30˚C .

MANTIENE TUS COLORES VIVOS

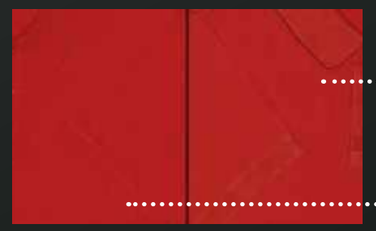

Test: 10 lavados de algodón/polyester mix, Programa 30˚C Algodón.

3 X MÁS RESISTENCIA A ROTURAS*

* Test: fuerza aplicada a algodón lavado en programa Algodón 30˚C usando dosificación automática. Resultados de 30 Lavados AEG vs 10 lavados de la competencia.

* Basado en la carga media por consumidor (Joint Research Centre Technical reports, JRC109033 EUR 28809)

Lavadoras
L9FEB946

- **Serie 9000 SoftWater, todos tus colores siempre como el primer día** – Suaviza el agua para cuidar de tu ropa de forma natural dejando trabajar al detergente y al suavizante en condiciones óptimas
- **SoftWater, colores vibrantes lavado tras lavado** – Tus tejidos como el primer día, mejores resultados a temperaturas bajas
- **El programa de lavado diario para todo lo que necesitas con MyWash** – Cuidado sin precedentes para tus cargas mixtas de 5 kg en tan solo 49 minutos
- **Una pareja conectada con comunicación ininterrumpida** – Lava y seca tu ropa sin esfuerzo. Con la app, tendrás tu lavadora y secadora conectadas. El programa de secado en base al de lavado
- **ProSteam®, reduce las arrugas y refresca la ropa** – El vapor atenúa las arrugas reduciendo la necesidad de planchado y refrescando tus prendas
- **ProSense®, ahorra tiempo, agua y energía** – No lavarás la ropa de más, gracias a su detector de carga que ajusta tiempo y consumo

- Libre instalación
- Motor Inverter
- Cajón dispensador de 2 compartimentos + dispensador de sal
- Display XXL Black
- Medidas en mm: 847, 597, 631 (fondo tapa), 660

PNC	914 550 950	**EAN**	7332543733910
Capacidad de lavado kg (EU 2017/1369)	9	**Velocidad máxima de centrifugado (rpm)**	1400
Clase	A	**Certificado Woolmark**	Woolmark Green
Nivel de ruido dB(A)	72	**Aqua Control**	Sí
Lista de Programas	«My Wash» 49 min, Algodón, Eco a 40°-60°, Sintéticos, Delicados, Lana, Anoraks de plumas, 3 kg en 20 minutos, Outdoor, Vapor	**Funciones**	On / Off, Vapor, Ahorro de tiempo, Inicio / Pausa, Temperatura, Centrifugado, Manchas / Prelavado, Aclarado extra, Inicio diferido remoto
Panel	Display XXL Black	**Color**	Blanco
Etiqueta energética	A		

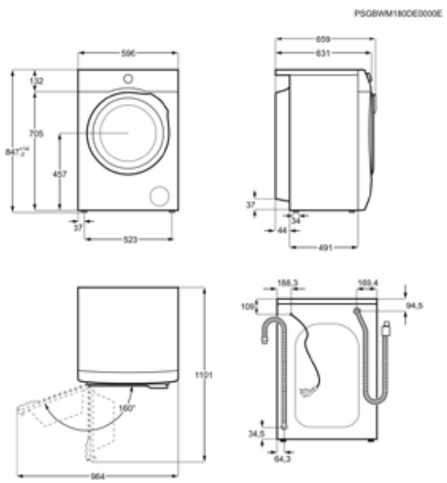

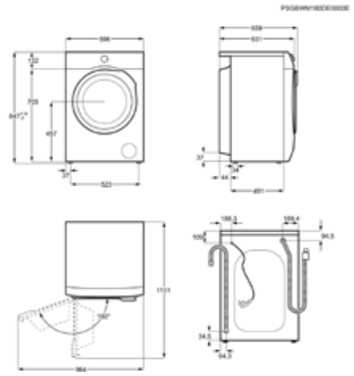

Lavadora L8FEC962Q

- Ahorrar energía y tiempo ya es posible y si a la vez cuidas tus prendas, mejor aún – Eficiencia en cuidado y energía y velocidad optimizada con el programa ÖKOPower.
- Con el programa ÖKOPower, cuidado minucioso y más rápido – Tu ropa limpia en menos de una hora con el programa de lavado rápido ÖKOPower
- Dosificación automática AutoDose, dosis precisa y cuidado eficiente – Utiliza la dosis exacta de detergente y suavizante para cada lavado
- App My AEG Care, lavado conectado de última generación – Controla los ajustes de tu lavadora cómodamente desde tu smartphone

- Libre instalación
- Motor Inverter
- Dosificación automática
- Cajón dispensador de 4 compartimentos
- Display XXL
- Medidas en mm: 847, 597, 631 (fondo tapa), 660

PNC	914 550 687	**EAN**	7332543698448
Capacidad de lavado kg (EU 2017/1369)	9	**Velocidad máxima de centrifugado (rpm)**	1600
Clase	B	**Certificado Woolmark**	Woolmark Green
Nivel de ruido dB(A)	75	**Aqua Control**	Sí
Etiqueta energética	B		

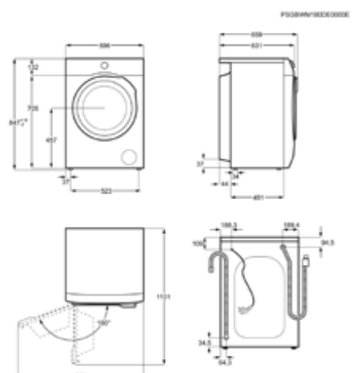

Lavadora L8FEC942Q

- Ahorrar energía y tiempo ya es posible y si a la vez cuidas tus prendas, mejor aún – Eficiencia en cuidado y energía y velocidad optimizada con el programa ÖKOPower.
- Con el programa ÖKOPower, cuidado minucioso y más rápido – Tu ropa limpia en menos de una hora con el programa de lavado rápido ÖKOPower
- Dosificación automática AutoDose, dosis precisa y cuidado eficiente – Utiliza la dosis exacta de detergente y suavizante para cada lavado
- App My AEG Care, lavado conectado de última generación – Controla los ajustes de tu lavadora cómodamente desde tu smartphone

- Libre instalación
- Motor Inverter
- Dosificación automática
- Cajón dispensador de 4 compartimentos
- Display XXL
- Medidas en mm: 847, 597, 631 (fondo tapa), 660

PNC	914 550 741	**EAN**	7332543798414
Capacidad de lavado kg (EU 2017/1369)	9	**Velocidad máxima de centrifugado (rpm)**	1400
Clase	A	**Certificado Woolmark**	Woolmark Green
Nivel de ruido dB(A)	75	**Aqua Control**	Sí
Etiqueta energética	A		

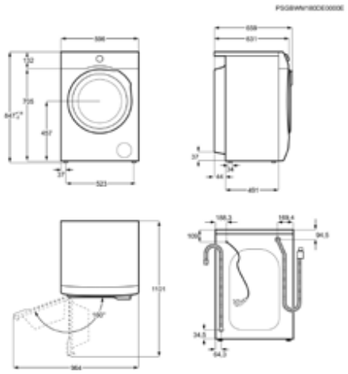

Lavadora L7FEE941Q

- Serie 7000 ProSteam®, reduce el planchado – La nueva función Vapor Plus te permite finalizar cada lavado con vapor
- ProSteam®, reduce las arrugas y refresca la ropa – El vapor atenúa las arrugas reduciendo la necesidad de planchado y refrescando tus prendas
- Dosificación automática AutoDose, dosis precisa y cuidado eficiente – Utiliza la dosis exacta de detergente y suavizante para cada lavado
- App My AEG Care, lavado conectado de última generación – Controla los ajustes de tu lavadora cómodamente desde tu smartphone

- Libre instalación
- Motor Inverter
- Dosificación automática
- Cajón dispensador de 4 compartimentos
- Display XL
- Medidas en mm: 847, 597, 631 (fondo tapa), 660

PNC	914 550 483	**EAN**	7332543698608
Capacidad de lavado kg (EU 2017/1369)	9	**Velocidad máxima de centrifugado (rpm)**	1400
Clase	C	**Certificado Woolmark**	Woolmark Blue
Nivel de ruido dB(A)	75	**Aqua Control**	Sí
Etiqueta energética	A G C		

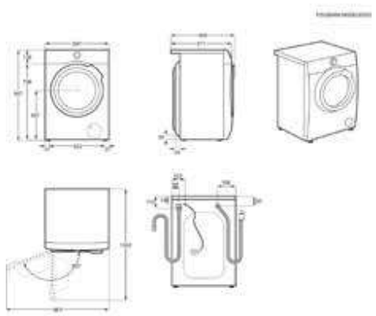

Lavadora L7FEE842S

- Serie 7000 ProSteam®, reduce el planchado – La nueva función Vapor Plus te permite finalizar cada lavado con vapor
- ProSense®, ahorra tiempo, agua y energía – No lavarás la ropa de más, gracias a su detector de carga que ajusta tiempo y consumo
- Motor ÖKOInverter, la mayor eficiencia energética y durabilidad – Reduce el consumo y aumenta la vida útil de tu lavadora
- Eco TimeSave, lavado eficiente en el menor tiempo posible – Ahorra tiempo y energía en un único ciclo de lavado

- Libre instalación
- Motor Inverter
- Cajón dispensador de 3 compartimentos
- Display XL
- Modelo de color Silver
- Medidas en mm: 847, 597, 576 (fondo tapa), 600

PNC	914 550 056	**EAN**	7332543500253
Capacidad de lavado kg (EU 2017/1369)	8	**Velocidad máxima de centrifugado (rpm)**	1400
Clase	C	**Certificado Woolmark**	Woolmark Blue
Nivel de ruido dB(A)	75	**Aqua Control**	Sí
Etiqueta energética	A G C		

- **Serie 7000 ProSteam®, reduce el planchado** – La nueva función Vapor Plus te permite finalizar cada lavado con vapor
- **ProSteam®, reduce las arrugas y refresca la ropa** – El vapor atenúa las arrugas reduciendo la necesidad de planchado y refrescando tus prendas
- **ProSense®, ahorra tiempo, agua y energía** – No lavarás la ropa de más, gracias a su detector de carga que ajusta tiempo y consumo
- **SoftPlus, mejora la distribución del suavizante** – El suavizante alcanza hasta la última fibra de tus prendas, quedando suaves y protegidas
- **Eco TimeSave, lavado eficiente en el menor tiempo posible** – Ahorra tiempo y energía en un único ciclo de lavado
- **Motor ÖKOInverter, la mayor eficiencia energética y durabilidad** – Reduce el consumo y aumenta la vida útil de tu lavadora

- Libre instalación
- Motor Inverter
- Cajón dispensador de 3 compartimentos
- Display XL
- Medidas en mm: 847, 597, 576 (fondo tapa), 600

PNC	914 550 038	**EAN**	7332543506385
Capacidad de lavado kg (EU 2017/1369)	8	**Velocidad máxima de centrifugado (rpm)**	1400
Clase	C	**Certificado Woolmark**	Woolmark Blue
Nivel de ruido dB(A)	75	**Aqua Control**	Sí
Lista de Programas	Eco a 40°-60°, Algodón, Sintéticos, Delicados, Lana\Seda, Vapor, 3 kg en 20 minutos, Outdoor, Edredón, Vaqueros, Antialérgico	**Funciones**	On / Off, Vapor, Modo entialérgico, Inicio / Pausa, Temperatura, Centrifugado, Manchas / Prelavado, Aclarado, Ahorro de tiempo, Inicio diferido
Panel	Display XL	**Color**	Blanco
Etiqueta energética	A G C		

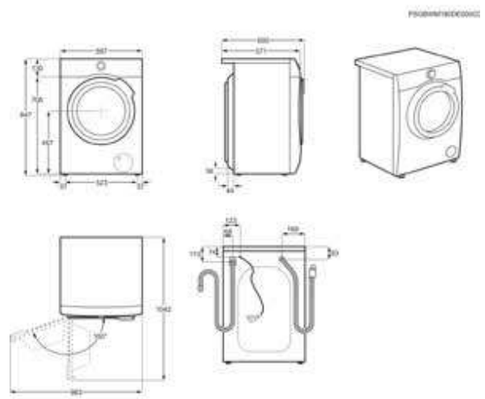

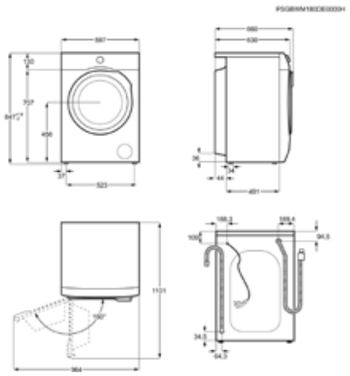

Lavadora L6FBG142P

- Serie 6000 ProSense®, ni más ni menos lavado que el que tus prendas necesitan – Detecta el volumen de la carga para ajustar a medida cada ciclo de lavado
- ProSense®, ahorra tiempo, agua y energía – No lavarás la ropa de más, gracias a su detector de carga que ajusta tiempo y consumo
- SoftPlus, mejora la distribución del suavizante – El suavizante alcanza hasta la última fibra de tus prendas, quedando suaves y protegidas
- Eco TimeSave, lavado eficiente en el menor tiempo posible – Ahorra tiempo y energía en un único ciclo de lavado

- Libre instalación
- Motor Inverter
- Cajón dispensador largo de 3 compartimentos
- Display medio
- Medidas en mm: 850, 600, 660 (fondo tapa), 660

PNC	914 915 046	**EAN**	7332543773343
Capacidad de lavado kg (EU 2017/1369)	10	**Velocidad máxima de centrifugado (rpm)**	1400
Clase	C	**Certificado Woolmark**	Woolmark Blue
Nivel de ruido dB(A)	75	**Aqua Control**	No
Etiqueta energética	A G C		

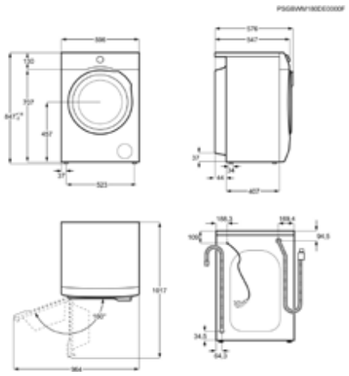

Lavadora L6FBG842P

- Serie 6000 ProSense®, ni más ni menos lavado que el que tus prendas necesitan – Detecta el volumen de la carga para ajustar a medida cada ciclo de lavado
- ProSense®, ahorra tiempo, agua y energía – No lavarás la ropa de más, gracias a su detector de carga que ajusta tiempo y consumo
- SoftPlus, mejora la distribución del suavizante – El suavizante alcanza hasta la última fibra de tus prendas, quedando suaves y protegidas
- Eco TimeSave, lavado eficiente en el menor tiempo posible – Ahorra tiempo y energía en un único ciclo de lavado

- Libre instalación
- Motor Inverter
- Cajón dispensador corto de 3 compartimentos
- Display medio
- Medidas en mm: 850, 600, 575 (fondo tapa), 600

PNC	914 913 078	**EAN**	7332543780471
Capacidad de lavado kg (EU 2017/1369)	8	**Velocidad máxima de centrifugado (rpm)**	1400
Clase	C	**Certificado Woolmark**	Woolmark Blue
Nivel de ruido dB(A)	74	**Aqua Control**	Sí
Etiqueta energética	A G C		

LAVADO DE INTEGRACIÓN

Lavadoras y lavasecadoras perfectamente integradas y con una instalación sencilla que permiten ganar tiempo en el montaje y conseguir unos acabados perfectos.

PerfectFit Torx T20

La instalación de los electrodomésticos de encastre AEG puede llevarse a cabo con un único destornillador para todos los modelos. Además, al ser un tornillo Torx conseguimos una mejor transferencia de fuerza y una reducción del desgaste tanto de la herramienta como del tornillo.
El uso de un solo destornillador y el de un tornillo más eficiente nos permite reducir el tiempo de instalación de nuestros aparatos significativamente.

Cierre Suave

Nuevo accesorio de bisagras para lavadoras y lavasecadoras de integración. La puerta se cierra suavemente y sin ruidos.

Lavadoras integrables
L8FEC842BI

- **Serie 8000, cuida hasta tus prendas más delicadas** – Lavadora de integración de la Serie 8000 con tecnología ÖKOMix
- **ÖKOMix, protege hasta la última fibra** – Disuelve y activa el detergente y suavizante distribuyendo la mezcla uniformemente para llegar a cada fibra
- **Con el programa ÖKOPower, cuidado minucioso y más rápido** – Tu ropa limpia en menos de una hora con el programa de lavado rápido de ÖKOPower
- **ProSteam®, reduce las arrugas y refresca la ropa** – El vapor atenúa las arrugas reduciendo la necesidad de planchado y refresca tus prendas
- **ProSense®, ahorra tiempo, agua y energía** – No lavarás la ropa de más, gracias a su detector de carga que ajusta tiempo y consumo
- **Bajo nivel de ruido, confort de hogar** – Un ambiente de hogar silencioso es clave para disfrutar de una buena calidad de vida

- Integrable
- Motor Inverter
- Cajón dispensador de 3 compartimentos
- Display XL
- Medidas en mm: 819, 596, 540 (fondo tapa), 553

PNC	914 580 401	**EAN**	7332543634149
Capacidad de lavado kg (EU 2017/1369)	8	**Velocidad máxima de centrifugado (rpm)**	1400
Clase	C	**Certificado Woolmark**	Woolmark Green
Nivel de ruido dB(A)	68	**Aqua Control**	Sí
Lista de Programas	On / Off, Eco a 40°-60°, Algodón, Sintéticos, Delicados, ÖKOPower, Vapor, Centrifugado / Drenaje, Aclarado, Antialérgico, Edredón, 3 kg en 20 minutos, Ropa Deportiva, Ropa vaquera, Lana\Seda	**Funciones**	Temperatura, Centrifugado, Prelavado, Manchas, Aclarado extra, Suave plus, Vapor Plus, Inicio diferido, Ahorro de tiempo, Inicio / Pausa
Panel	Display XL	**Color**	Blanco
Etiqueta energética	A G C		

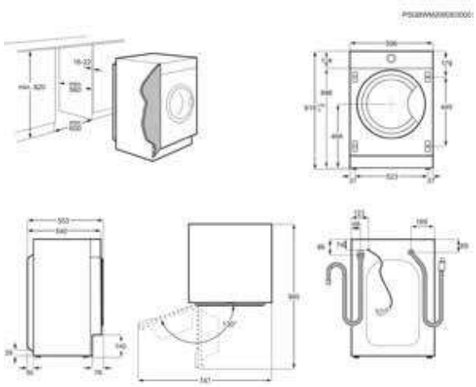

Lavadoras integrables
L7FEC842BI

- **Serie 7000, reduce el planchado** – Lavadora de integración con tecnología ProSteam
- **ProSteam®, reduce las arrugas y refresca la ropa** – El vapor atenúa las arrugas reduciendo la necesidad de planchado y refresca tus prendas
- **ProSense®, ahorra tiempo, agua y energía** – No lavarás la ropa de más, gracias a su detector de carga que ajusta tiempo y consumo
- **SoftPlus, mejora la distribución del suavizante** – Garantiza que el suavizante llega a todas las fibras
- **Eco TimeSave, lavado eficiente en el menor tiempo posible** – Ahorra tiempo y energía en un único ciclo de lavado
- **Bajo nivel de ruido, confort de hogar** – Un ambiente de hogar silencioso es clave para disfrutar de una buena calidad de vida

- Integrable
- Motor Inverter
- Cajón dispensador de 3 compartimentos
- Display XL
- Medidas en mm: 819, 596, 540 (fondo tapa), 553

PNC	914 580 007	**EAN**	7332543635283
Capacidad de lavado kg (EU 2017/1369)	8	**Velocidad máxima de centrifugado (rpm)**	1400
Clase	D	**Certificado Woolmark**	Woolmark Blue
Nivel de ruido dB(A)	68	**Aqua Control**	Sí
Lista de Programas	On / Off, Eco a 40°-60°, Algodón, Sintéticos, Delicados, Outdoor, Vapor, Centrifugado / Drenaje, Aclarado, Antialérgico, Edredón, 3 kg en 20 minutos, Ropa Deportiva, Ropa vaquera, Lana\Seda	**Funciones**	Temperatura, Centrifugado, Prelavado, Manchas, Aclarado extra, Suave plus, Vapor Plus, Inicio diferido, Ahorro de tiempo, Inicio / Pausa
Panel	Display XL	**Color**	Blanco
Etiqueta energética	A G D		

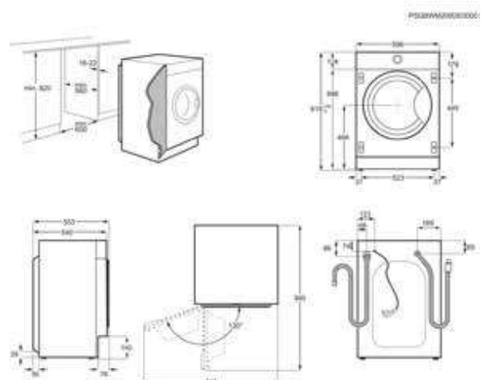

Lavadoras integrables
L7FEE841BI

- **Serie 7000, reduce el planchado** – Lavadora de integración con tecnología ProSteam
- **ProSteam®, reduce las arrugas y refresca la ropa** – El vapor atenúa las arrugas reduciendo la necesidad de planchado y refresca tus prendas
- **ProSense®, ahorra tiempo, agua y energía** – No lavarás la ropa de más, gracias a su detector de carga que ajusta tiempo y consumo
- **SoftPlus, mejora la distribución del suavizante** – Garantiza que el suavizante llega a todas las fibras
- **Eco TimeSave, lavado eficiente en el menor tiempo posible** – Ahorra tiempo y energía en un único ciclo de lavado
- **Bajo nivel de ruido, confort de hogar** – Un ambiente de hogar silencioso es clave para disfrutar de una buena calidad de vida

- Integrable
- Cajón dispensador de 3 compartimentos
- Display L
- Medidas en mm: 819, 596, 540 (fondo tapa), 553

PNC	914 580 207	**EAN**	7332543635313
Capacidad de lavado kg (EU 2017/1369)	8	**Velocidad máxima de centrifugado (rpm)**	1400
Clase	F	**Certificado Woolmark**	Woolmark Blue
Nivel de ruido dB(A)	72	**Aqua Control**	Sí
Lista de Programas	On / Off, Eco a 40°-60°, Algodón, Sintéticos, Delicados, Antialérgico, Vapor, Centrifugado / Drenaje, Aclarado, Ropa Deportiva, Edredón, 3 kg en 20 minutos, Outdoor, Ropa vaquera, Lana\Seda	**Funciones**	Temperatura, Centrifugado, Prelavado, Suave plus, Vapor Plus, Inicio diferido, Ahorro de tiempo, Inicio / Pausa
Panel	Display L	**Color**	Blanco
Etiqueta energética	A↑G F		

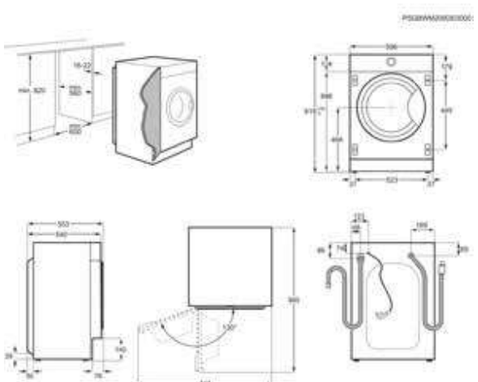

Tabla comparativa de lavadoras

	AEG Lavadora L9FEB946	AEG Lavadora L8FEC962Q	AEG Lavadora L8FEC942Q	AEG Lavadora L7FEE941Q
PNC	914 550 950	914 550 687	914 550 741	914 550 483
EAN	7332543733910	7332543698448	7332543798414	7332543698608
Capacidad de lavado kg (EU 2017/1369)	9	9	9	9
Velocidad máxima de centrifugado (rpm)	1400	1600	1400	1400
Clase	A	B	A	C
Certificado Woolmark	Woolmark Green	Woolmark Green	Woolmark Green	Woolmark Blue
Nivel de ruido dB(A)	72	75	75	75
Aqua Control	Sí	Sí	Sí	Sí
Lista de Programas	«My Wash» 49 min, Algodón, Eco a 40°-60°, Sintéticos, Delicados, Lana, Anoraks de plumas, 3 kg en 20 minutos, Outdoor, Vapor	Eco a 40°-60°, Algodón, ÖKOPower, Sintéticos, Delicados, Lana\Seda, Vapor, Antialérgico, 3 kg en 20 minutos, Outdoor	Eco a 40°-60°, Algodón, ÖKOPower, Sintéticos, Delicados, Lana\Seda, Vapor, Antialérgico, 3 kg en 20 minutos, Outdoor	Eco a 40°-60°, Algodón, Sintéticos, Delicados, Lana\Seda, Vapor, Antialérgico, 3 kg en 20 minutos, Outdoor, Vaqueros
Funciones	On / Off, Vapor, Ahorro de tiempo, Inicio / Pausa, Temperatura, Centrifugado, Manchas / Prelavado, Aclarado extra, Inicio diferido remoto	On / Off, Vapor, Inicio diferido remoto, Inicio / Pausa, Temperatura, Centrifugado, Manchas / Prelavado, Ahorro de tiempo, Opciones, Suavizante, Detergente	On / Off, Vapor, Inicio diferido remoto, Inicio / Pausa, Temperatura, Centrifugado, Intensivo con prelavado, Ahorro de tiempo, Opciones, Suavizante, Detergente	On / Off, Vapor, Inicio diferido remoto, Inicio / Pausa, Temperatura, Centrifugado, Intensivo con prelavado, Ahorro de tiempo, Suavizante, Detergente
Panel	Display XXL Black	Display XXL	Display XXL	Display XL
Color	Blanco	Blanco	Blanco	Blanco
Dosificación automática	No	Sí	Sí	Sí
Conectividad	Sí	Sí	Sí	Sí
Cajón dispensador	Largo con compartimento para sal	AutoDosificador	AutoDosificador	AutoDosificador
Índice de eficiencia energética (EU 2017/1369)	51.8	59.8	51.8	68.8
Consumo de energía del programa eco en kW/h por ciclo (EU 2017/1369)	0.493	0.569	0.493	0.654
Eficiencia del progr. eco 40-60 (EU 2017/1369)	1.031	1.031	1.031	1.031
Consumo de energía en modo apagado (EU 2017/1369)	0.3	0.3	0.5	0.3
Consumo de energía en modo de espera (EU 2017/1369)	0.3	0.3	0.5	0.3
Consumo de agua del programa eco en l/ciclo (EU 2017/1369)	49	49	46	49
Consumo de energía ponderado en kW/h por 100 ciclos del programa eco 40-60 (EU 2017/1369)	49	57	49	65
Eficiencia de centrifugado progr. Eco 40-60 (EU 2017/1369)	B	B	B	B
% medio de humedad en la carga a capacidad nominal (EU 2017/1369)	53,0	52,0	53,4	53,0
Duración del programa eco 40-60 en horas y minutos a capacidad nominal (EU 2017/1369)	3:40	3:40	3:40	3:40
Duración del ciclo de lavado eco 40-60 en horas y minutos a media capacidad (EU 2017/1369)	2:45	2:45	2:40	2:45
Emisiones de sonido ambiente, Clase (EU 2017/1369)	A	B	B	B
Instalación	de libre instalación	de libre instalación	de libre instalación	de libre instalación
Alto (mm)	847	847	847	847
Ancho (mm)	597	597	597	597
Fondo (mm)	631	631	631	631
Fondo total (mm)	660	660	660	660
Volumen tambor (L)	69	69	69	69
Voltaje (V):	230	230	230	230
Frecuencia (Hz)	50	50	50	50
Longitud del cable (m)	1.5	1.5	1.5	1.5
Potencia (W)	2200	2200	2200	2200
Etiqueta energética	A↑G A	A↑G B	A↑G A	A↑G C

Tabla comparativa de lavadoras

	AEG Lavadora L7FEE842S	AEG Lavadora L7FEE841	AEG Lavadora L6FBG142P	AEG Lavadora L6FBG842P
PNC	914 550 056	914 550 038	914 915 046	914 913 078
EAN	7332543500253	7332543506385	7332543773343	7332543780471
Capacidad de lavado kg (EU 2017/1369)	8	8	10	8
Velocidad máxima de centrifugado (rpm)	1400	1400	1400	1400
Clase	C	C	C	C
Certificado Woolmark	Woolmark Blue	Woolmark Blue	Woolmark Blue	Woolmark Blue
Nivel de ruido dB(A)	75	75	75	74
Aqua Control	Sí	Sí	No	Sí
Lista de Programas	Eco a 40°-60°, Algodón, Sintéticos, Delicados, Lana\Seda, Vapor, 3 kg en 20 minutos, Outdoor, Edredón, Vaqueros, Antialérgico	Eco a 40°-60°, Algodón, Sintéticos, Delicados, Lana\Seda, Vapor, 3 kg en 20 minutos, Outdoor, Edredón, Vaqueros, Antialérgico	Eco a 40°-60°, Algodón, Sintéticos, Delicados, Lana\Seda, 3 kg en 20 minutos, Outdoor, Edredón, Plancha fácil, Centrifugado / Drenaje, Antialérgico	Eco a 40°-60°,Algodón, Sintéticos, Delicados, Lana\Seda, 3 kg en 20 minutos, Outdoor, Edredón, Plancha fácil, Centrifugado / Drenaje, Antialérgico
Funciones	On / Off, Vapor, Modo entialérgico, Inicio / Pausa, Temperatura, Centrifugado, Manchas / Prelavado, Aclarado, Ahorro de tiempo, Inicio diferido	On / Off, Vapor, Modo entialérgico, Inicio / Pausa, Temperatura, Centrifugado, Manchas / Prelavado, Aclarado, Ahorro de tiempo, Inicio diferido	On / Off, Suave plus, Antialétgico, Inicio / Pausa, Temperatura, Centrifugado, Manchas / Prelavado, Aclarado, Ahorro de tiempo, Inicio diferido	On / Off, Suave plus, Antialétgico, Inicio / Pausa, Temperatura, Centrifugado, Manchas / Prelavado, Aclarado, Ahorro de tiempo, Inicio diferido
Panel	Display XL	Display XL	Display medio	Display medio
Color	Silver	Blanco	Blanco	Blanco
Dosificación automática	No	No	No	No
Conectividad	Sin conectividad	Sin conectividad	Sin conectividad	Sin conectividad
Cajón dispensador	Largo	Largo	Largo	Corto
Índice de eficiencia energética (EU 2017/1369)	68.8	68.8	68.8	68.8
Consumo de energía del programa eco en kW/h por ciclo (EU 2017/1369)	0.625	0.625	0.68	0.625
Eficiencia del progr. eco 40-60 (EU 2017/1369)	1.031	1.031	1.031	1.031
Consumo de energía en modo apagado (EU 2017/1369)	0.3	0.3	0.3	0.3
Consumo de energía en modo de espera (EU 2017/1369)	0.3	0.3	0.3	0.3
Consumo de agua del programa eco en l/ciclo (EU 2017/1369)	47	47	52	47
Consumo de energía ponderado en kW/h por 100 ciclos del programa eco 40-60 (EU 2017/1369)	63	63	68	63
Eficiencia de centrifugado progr. Eco 40-60 (EU 2017/1369)	B	B	B	B
% medio de humedad en la carga a capacidad nominal (EU 2017/1369)	53,0	53,0	53,0	53,0
Duración del programa eco 40-60 en horas y minutos a capacidad nominal (EU 2017/1369)	3:30	3:30	3:50	3:30
Duración del ciclo de lavado eco 40-60 en horas y minutos a media capacidad (EU 2017/1369)	2:45	2:45	2:50	2:40
Emisiones de sonido ambiente, Clase (EU 2017/1369)	B	B	B	B
Instalación	de libre instalación	de libre instalación	de libre instalación	de libre instalación
Alto (mm)	847	847	850	850
Ancho (mm)	597	597	600	600
Fondo (mm)	576	576	660	575
Fondo total (mm)	600	600	660	600
Volumen tambor (L)	55	55	68	53
Voltaje (V):	230	230	230	230
Frecuencia (Hz)	50	50	50	50
Longitud del cable (m)	1.5	1.5	1,8	1,8
Potencia (W)	2200	2200	2200	2200
Etiqueta energética	A G C	A G C	A G C	A G C

Tabla comparativa de lavadoras

	AEG Lavadora L8FEC842BI	AEG Lavadora L7FEC842BI	AEG Lavadora L7FEE841BI
PNC	914 580 401	914 580 007	914 580 207
EAN	7332543634149	7332543635283	7332543635313
Capacidad de lavado kg (EU 2017/1369)	8	8	8
Velocidad máxima de centrifugado (rpm)	1400	1400	1400
Clase	C	D	F
Certificado Woolmark	Woolmark Green	Woolmark Blue	Woolmark Blue
Nivel de ruido dB(A)	68	68	72
Aqua Control	Sí	Sí	Sí
Lista de Programas	On / Off, Eco a 40°-60°, Algodón, Sintéticos, Delicados, ÖKOPower, Vapor, Centrifugado / Drenaje, Aclarado, Antialérgico, Edredón, 3 kg en 20 minutos, Ropa Deportiva, Ropa vaquera, Lana\Seda	On / Off, Eco a 40°-60°, Algodón, Sintéticos, Delicados, Outdoor, Vapor, Centrifugado / Drenaje, Aclarado, Antialérgico, Edredón, 3 kg en 20 minutos, Ropa Deportiva, Ropa vaquera, Lana\Seda	On / Off, Eco a 40°-60°, Algodón, Sintéticos, Delicados, Antialérgico, Vapor, Centrifugado / Drenaje, Aclarado, Ropa Deportiva, Edredón, 3 kg en 20 minutos, Outdoor, Ropa vaquera, Lana\Seda
Funciones	Temperatura, Centrifugado, Prelavado, Manchas, Aclarado extra, Suave plus, Vapor Plus, Inicio diferido, Ahorro de tiempo, Inicio / Pausa	Temperatura, Centrifugado, Prelavado, Manchas, Aclarado extra, Suave plus, Vapor Plus, Inicio diferido, Ahorro de tiempo, Inicio / Pausa	Temperatura, Centrifugado, Prelavado, Suave plus, Vapor Plus, Inicio diferido, Ahorro de tiempo, Inicio / Pausa
Panel	Display XL	Display XL	Display L
Color	Blanco	Blanco	Blanco
Dosificación automática	No	No	No
Conectividad	Sin conectividad	Sin conectividad	Sin conectividad
Cajón dispensador	Largo	Largo	Largo
Índice de eficiencia energética (EU 2017/1369)	68.8	79.8	101.8
Consumo de energía del programa eco en kW/h por ciclo (EU 2017/1369)	0.625	0.725	0.925
Eficiencia del progr. eco 40-60 (EU 2017/1369)	1.031	1.031	1.031
Consumo de energía en modo apagado (EU 2017/1369)	0.3	0.3	0.48
Consumo de energía en modo de espera (EU 2017/1369)	0.3	0.3	0.48
Consumo de agua del programa eco en l/ciclo (EU 2017/1369)	47	47	47
Consumo de energía ponderado en kW/h por 100 ciclos del programa eco 40-60 (EU 2017/1369)	63	73	93
Eficiencia de centrifugado progr. Eco 40-60 (EU 2017/1369)	B	B	B
% medio de humedad en la carga a capacidad nominal (EU 2017/1369)	53,0	53,0	53,0
Duración del programa eco 40-60 en horas y minutos a capacidad nominal (EU 2017/1369)	3:30	3:30	3:30
Duración del ciclo de lavado eco 40-60 en horas y minutos a media capacidad (EU 2017/1369)	2:40	2:40	2:40
Emisiones de sonido ambiente, Clase (EU 2017/1369)	A	A	A
Instalación	integrable	integrable	integrable
Alto (mm)	819	819	819
Ancho (mm)	596	596	596
Fondo (mm)	540	540	540
Fondo total (mm)	553	553	553
Volumen tambor (L)	52	52	52
Voltaje (V):	230	230	230
Frecuencia (Hz)	50	50	50
Longitud del cable (m)	1.5	1.5	1.5
Potencia (W)	2000	2000	2200
Etiqueta energética	A G C	A G D	A G F

LA GAMA DE LAVASECADORAS AEG

Nuestra nueva gama de lavasecadoras ha sido diseñada de manera que los beneficios de cada producto queden perfectamente claros.
Basada en sus tecnologías clave, las series representan un nuevo paso en la forma de cuidar tu ropa. Lavado y secado perfectos en un solo ciclo.

Tecnología DualSense®
Nuestras lavasecadoras adaptan la temperatura y el movimiento del tambor a diferentes telas y ajustan los programas en consecuencia. Un calor más bajo y un movimiento controlado significan que todo, desde ropa delicada hasta ropa de exterior, se puede lavar y secar cuidadosamente de una sola vez.

Sistema ÖKOMix
Garantiza el proceso de lavado y secado más uniforme en un solo ciclo. A diferencia de otras máquinas, las nuestras premezclan por separado los detergentes y el suavizante con agua hasta obtener una mezcla más efectiva antes de que entre en el tambor. Ambos se distribuyen de manera más uniforme y eficiente que en cualquier otra lavasecadora del mercado.

Tecnología SensiDry®
La pionera ÖKOKombi con tecnología SensiDry adapta el sistema a las diferentes telas, incluso delicadas, de lana o prendas de exterior. Su tecnología de bomba de calor controla las temperaturas y los movimientos del tambor para asegurar que todo quede limpio y seco, siempre.

	7000 SERIES	8000 SERIES	9000 SERIES
Tecnología SensiDry®			✓
Tecnología ÖKOMix		✓	
Tecnología DualSense®	✓	✓	✓

Lavasecadoras
L9WEC163C

- **Serie 9000, menor temperatura, mayor cuidado** – Con tecnología de bomba de calor
- **SensiDry®, secado suave y eficiente** – La bomba de calor seca a temperaturas más suaves
- **DualSense®, lavado y secado adaptados a cada tipo de tejido** – Incluso para tus prendas más delicadas, añadiendo vapor para reducir las arrugas y tiempo de planchado
- **App My AEG Care, lavado de última generación** – Conecta tu lavadora secadora y personaliza los ajustes de forma remota para cuidar tu ropa como se merece
- **ProSense®, ahorra tiempo, agua y energía** – No lavarás la ropa de más, gracias a su detector de carga que ajusta tiempo y consumo
- **Programa NonStop 3h/3kg, lava y seca 3 kg de ropa en 3 horas** – Lava y seca de una sola vez hasta 3 kg de tu ropa diaria en tan solo tres horas

- 10 kg de lavado y 6 kg de secado
- Libre instalación
- Motor Inverter
- Conectividad: Sí
- Display XXL
- Sistema de seguridad antifugas de agua
- Medidas (mm): 870 x 597 x 636 (Fondo Total 660)

PNC	914 600 337	**EAN**	7332543712397
Clase	C	**Clase del ciclo de lavado y secado**	C
Centrifugado máx. (rpm):	1600	**Tecnología de secado**	con Bomba de Calor
Certificado Woolmark	Woolmark Blue	**Nivel de ruido dB(A)**	75
Detergente Líquido	Sí	**Lista de Programas**	Eco a 40°-60°, Algodón, Sintéticos, NonStop 3 kg en 3 horas, Delicados, Lana / Lavado a mano, Outdoor, Vapor, Aclarado, Centrifugado / Drenaje
Funciones	On / Off, Antiarrugas, Rápido, Inicio / Pausa, Temperatura, Centrifugado, Manchas / Prelavado, Inicio diferido, Modo, Secado automático, Tiempo de secado	**Color**	Blanco
Etiqueta energética	A T G C		

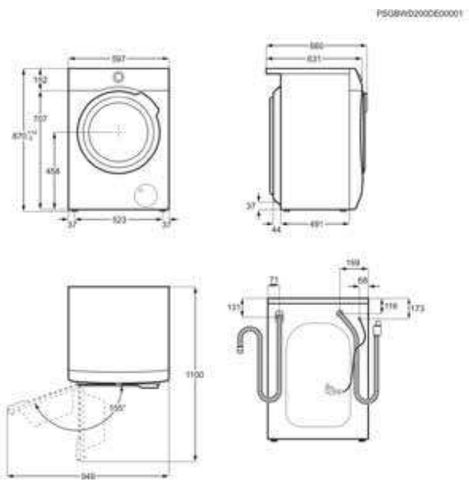

Lavasecadoras

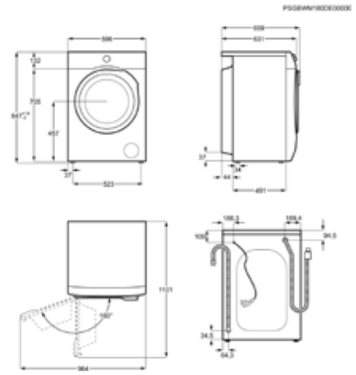

Lavadora secadora L8WEC162S

- Serie 8000, cuidado completo para tus prendas delicadas – Las lavasecadoras AEG de la Serie 8000 cuentan con la avanzada tecnología ÖKOMix de premezcla del detergente y del suavizante
- ÖKOMix, protege hasta la última fibra – Premezcla el detergente y suavizante antes de entrar en contacto con la ropa para cuidar de todos los tejidos
- DualSense®, lavado y secado adaptados a cada tipo de tejido – Incluso para tus prendas más delicadas, añadiendo vapor para reducir las arrugas y tiempo de planchado
- ProSense®, ahorra tiempo, agua y energía – No lavarás la ropa de más, gracias a su detector de carga que ajusta tiempo y consumo

- 10 kg de lavado y 6 kg de secado
- Libre instalación
- Motor Inverter
- Conectividad: Sin conectividad
- Display XXL
- Sistema de seguridad antifugas de agua
- Modelo de color Silver
- Medidas (mm): 847 x 597 x 631 (Fondo Total 660)

PNC	914 605 222	**EAN**	7332543661428
Clase	B	**Clase del ciclo de lavado y secado**	E
Centrifugado máx. (rpm):	1600	**Tecnología de secado**	de Condensación
Certificado Woolmark	Woolmark Blue (Lavado y Secado)	**Nivel de ruido dB(A)**	76
Etiqueta energética	A T G E		

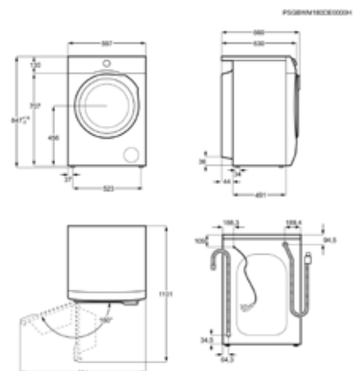

Lavadora secadora L8WEC162

- Serie 8000, cuidado completo para tus prendas delicadas – Las lavasecadoras AEG de la Serie 8000 cuentan con la avanzada tecnología ÖKOMix de premezcla del detergente y del suavizante
- ÖKOMix, protege hasta la última fibra – Premezcla el detergente y suavizante antes de entrar en contacto con la ropa para cuidar de todos los tejidos
- DualSense®, lavado y secado adaptados a cada tipo de tejido – Incluso para tus prendas más delicadas, añadiendo vapor para reducir las arrugas y tiempo de planchado
- ProSense®, ahorra tiempo, agua y energía – No lavarás la ropa de más, gracias a su detector de carga que ajusta tiempo y consumo

- 10 kg de lavado y 6 kg de secado
- Libre instalación
- Motor Inverter
- Conectividad: Sin conectividad
- Display XXL
- Sistema de seguridad antifugas de agua
- Medidas (mm): 847 x 597 x 631 (Fondo Total 660)

PNC	914 605 240	**EAN**	7332543770236
Clase	B	**Clase del ciclo de lavado y secado**	E
Centrifugado máx. (rpm):	1600	**Tecnología de secado**	de Condensación
Certificado Woolmark	Woolmark Blue	**Nivel de ruido dB(A)**	76
Etiqueta energética	A T G E		

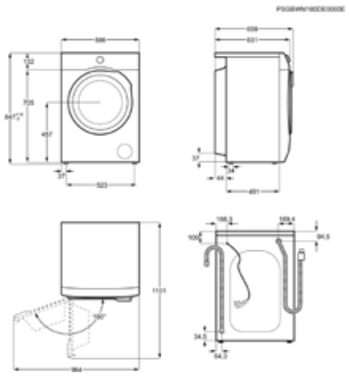

Lavadora secadora L7WEE862S

- Serie 7000, tecnología que se adapta para cuidar de tu ropa – DualSense lava y seca cuidadosamente toda tu ropa, incluso lana y prendas delicadas para lavar a mano.
- DualSense®, lavado y secado adaptados a cada tipo de tejido – Incluso para tus prendas más delicadas, añadiendo vapor para reducir las arrugas y tiempo de planchado
- ProSense®, ahorra tiempo, agua y energía – No lavarás la ropa de más, gracias a su detector de carga que ajusta tiempo y consumo
- Programa NonStop 60 min, lava y seca 1 kg de ropa en 1 hora – Lava y seca tu ropa en un solo ciclo, 1kg en 60 min y totalmente seca.

- 8 kg de lavado y 6 kg de secado
- Libre instalación
- Motor Inverter
- Conectividad: Sin conectividad
- Display XL
- Sistema de seguridad antifugas de agua
- Modelo de color Silver
- Medidas (mm): 847 x 597 x 631 (Fondo Total 660)

PNC	914 605 162	**EAN**	7332543773701
Clase	C	**Clase del ciclo de lavado y secado**	E
Centrifugado máx. (rpm):	1600	**Tecnología de secado**	de Condensación
Certificado Woolmark	Woolmark Blue	**Nivel de ruido dB(A)**	76
Etiqueta energética	A G E		

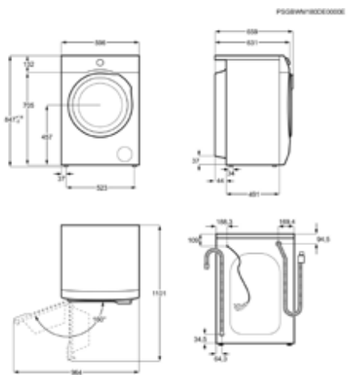

Lavadora secadora L7WEE861

- Serie 7000, tecnología que se adapta para cuidar de tu ropa – DualSense lava y seca cuidadosamente toda tu ropa, incluso lana y prendas delicadas para lavar a mano.
- DualSense®, lavado y secado adaptados a cada tipo de tejido – Incluso para tus prendas más delicadas, añadiendo vapor para reducir las arrugas y tiempo de planchado
- ProSense®, ahorra tiempo, agua y energía – No lavarás la ropa de más, gracias a su detector de carga que ajusta tiempo y consumo
- Programa NonStop 60 min, lava y seca 1 kg de ropa en 1 hora – Lava y seca tu ropa en un solo ciclo, 1kg en 60 min y totalmente seca.

- 8 kg de lavado y 6 kg de secado
- Libre instalación
- Motor Inverter
- Conectividad: Sin conectividad
- Display XL
- Sistema de seguridad antifugas de agua
- Medidas (mm): 847 x 597 x 631 (Fondo Total 660)

PNC	914 605 132	**EAN**	7332543661381
Clase	C	**Clase del ciclo de lavado y secado**	E
Centrifugado máx. (rpm):	1600	**Tecnología de secado**	de Condensación
Certificado Woolmark	Woolmark Blue (Lavado y Secado)	**Nivel de ruido dB(A)**	76
Etiqueta energética	A G E		

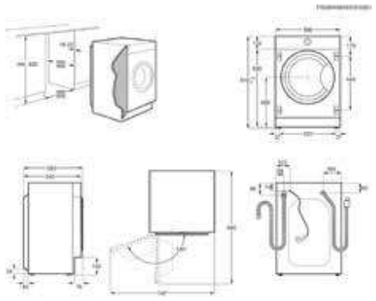

Lavadora secadora L7WEC842BI

- Serie 7000, tecnología que se adapta para cuidar de tu ropa – La lavadora secadora integrable de la serie 7000 usa tecnología DualSense®, para cuidar tu ropa.
- DualSense®, lavado y secado adaptados a cada tipo de tejido – Lava y seca toda tu ropa, incluso tus prendas delicadas y de lana, con la tecnología DualSense de AEG
- ProSense®, ahorra tiempo, agua y energía – No lavarás la ropa de más, gracias a su detector de carga que ajusta tiempo y consumo
- Programa de vapor, reduce las arrugas y refresca la ropa – Usa el programa de vapor para refrescar la ropa entre lavados.

- 8 kg de lavado y 4 kg de secado
- Integrable
- Motor Inverter
- Conectividad: Sin conectividad
- Display XL
- Sistema de seguridad antifugas de agua
- Medidas (mm): 819 x 596 x 540 (Fondo Total 553)

PNC	914 606 402	**EAN**	7332543634156
Clase	D	**Clase del ciclo de lavado y secado**	E
Centrifugado máx. (rpm):	1600	**Tecnología de secado**	de Condensación
Certificado Woolmark	Woolmark Blue	**Nivel de ruido dB(A)**	70
Etiqueta energética	A G E		

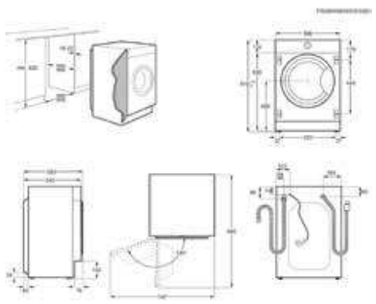

Lavadora secadora L7WEE741BI

- Serie 7000, tecnología que se adapta para cuidar de tu ropa – La lavadora secadora integrable de la serie 7000 usa tecnología DualSense®, para cuidar tu ropa.
- DualSense®, lavado y secado adaptados a cada tipo de tejido – Lava y seca toda tu ropa, incluso tus prendas delicadas y de lana, con la tecnología DualSense de AEG
- ProSense®, ahorra tiempo, agua y energía – No lavarás la ropa de más, gracias a su detector de carga que ajusta tiempo y consumo
- Programa de vapor, reduce las arrugas y refresca la ropa – Usa el programa de vapor para refrescar la ropa entre lavados.

- 7 kg de lavado y 4 kg de secado
- Integrable
- Motor Inverter
- Conectividad: Sin conectividad
- Display L
- Sistema de seguridad antifugas de agua
- Medidas (mm): 819 x 596 x 540 (Fondo Total 553)

PNC	914 606 606	**EAN**	7332543634224
Clase	D	**Clase del ciclo de lavado y secado**	E
Centrifugado máx. (rpm):	1600	**Tecnología de secado**	de Condensación
Certificado Woolmark	Woolmark Blue	**Nivel de ruido dB(A)**	70
Etiqueta energética	A G E		

Tabla comparativa de lavasecadoras

	AEG Lavadora secadora L9WEC163C	AEG Lavadora secadora L8WEC162S	AEG Lavadora secadora L8WEC162	AEG Lavadora secadora L7WEE862S
PNC	914 600 337	914 605 222	914 605 240	914 605 162
EAN	7332543712397	7332543661428	7332543770236	7332543773701
Clase	C	B	B	C
Clase del ciclo de lavado y secado	C	E	E	E
Centrifugado máx. (rpm):	1600	1600	1600	1600
Tecnología de secado	con Bomba de Calor	de Condensación	de Condensación	de Condensación
Certificado Woolmark	Woolmark Blue	Woolmark Blue (Lavado y Secado)	Woolmark Blue	Woolmark Blue
Nivel de ruido dB(A)	75	76	76	76
Detergente Líquido	Sí	Sí	Sí	Sí
Lista de Programas	Eco a 40°-60°, Algodón, Sintéticos, NonStop 3 kg en 3 horas, Delicados, Lana / Lavado a mano, Outdoor, Vapor, Aclarado, Centrifugado / Drenaje	Eco a 40°-60°, Algodón, Sintéticos, Delicados, Lana / Lavado a mano, Outdoor, OKOPower One Go (5 kg en 4 horas), Vapor, Aclarado, Centrifugado / Drenaje	Eco a 40°-60°, Algodón, Sintéticos, Delicados, Lana / Lavado a mano, Outdoor, OKOPower One Go (5 kg en 4 horas), Vapor, Aclarado, Centrifugado / Drenaje	Eco a 40°-60°, Algodón, Sintéticos, Delicados, Lana / Lavado a mano, Outdoor, Antialérgico, NonStop 60 minutos, Vapor, Aclarado
Funciones	On / Off, Antiarrugas, Rápido, Inicio / Pausa, Temperatura, Centrifugado, Manchas / Prelavado, Inicio diferido, Modo, Secado automático, Tiempo de secado	On / Off, Antiarrugas, Rápido, Inicio / Pausa, Temperatura, Centrifugado, Manchas / Prelavado, Inicio diferido, Modo, Secado automático, Tiempo de secado	On / Off, Antiarrugas, Rápido, Inicio / Pausa, Temperatura, Centrifugado, Manchas / Prelavado, Inicio diferido, Modo, Secado automático, Tiempo de secado	On / Off, Rápido, Inicio diferido, Inicio / Pausa, Temperatura, Centrifugado, Manchas / Prelavado, Modo, Secado automático, Tiempo de secado
Color	Blanco	Silver	Blanco	Silver
Panel	Display XXL	Display XXL	Display XXL	Display XL
Índice de eficiencia del programa eco 40-60 (EU 2017/1369)	1.04	1.04	1.04	1.04
Eficiencia del ciclo de lavado/secado (EU 2017/1369)	1.031	1.031	1.031	1.031
Duración del ciclo de lavado y secado h/min (EU 2017/1369)	9:40	7:55	7:55	8:05
Consumo de energía ponderado en kW/h por 100 ciclos del programa eco 40-60 (EU 2017/1369)	68	59	59	63
Consumo ponderado de energía en kWh cada 100 ciclos de lavado/secado (EU 2017/1369)	252	356	356	376
Consumo de energía en kWh por kg y ciclo de completo eco 40-60 (EU 2017/1369)	2.518	3.56	3.56	3.758
Consumo de energía en kWh por kg y ciclo de lavado eco 40-60 (EU 2017/1369)	0.68	0.591	0.591	0.625
Consumo de agua del programa eco en l/ciclo (EU 2017/1369)	52	52	52	47
Consumo de agua del ciclo completo en l/ciclo (EU 2017/1369)	50	70	70	70
% medio de humedad en la carga a capacidad nominal (EU 2017/1369)	52,0	52,0	52,0	51,0
Temperatura máxima declarada °C (EU 2017/1369)	39	33	33	37
Temperatura máxima declarada a media carga °C (EU 2017/1369)	35	31	31	34
Capacidad de lavado kg (EU 2017/1369)	10	10	10	8
Capacidad de secado kg (EU 2017/1369)	6	6	6	6
Eficiencia de centrifugado progr. Eco 40-60 (EU 2017/1369)	B	B	B	B
Consumo de energía en modo apagado (EU 2017/1369)	0.3	0.3	0.3	0.3
Consumo de energía en modo de espera (EU 2017/1369)	0.3	0.3	0.3	0.3
Emisiones de sonido ambiente, Clase (EU 2017/1369)	B	B	B	B
Display multifunción	LED Grande	LED Grande	LED Grande	LED Medio
Alto (mm)	870	847	847	847
Ancho (mm)	597	597	597	597
Fondo (mm)	636	631	631	631
Fondo total (mm)	660	660	660	660
Voltaje (V):	230	230	230	230
Etiqueta energética	A G C	A G E	A G E	A G E

Tabla comparativa de lavasecadoras

	AEG Lavadora secadora L7WEE861	AEG Lavadora secadora L7WEC842BI	AEG Lavadora secadora L7WEE741BI
PNC	914 605 132	914 606 402	914 606 606
EAN	7332543661381	7332543634156	7332543634224
Clase	C	D	D
Clase del ciclo de lavado y secado	E	E	E
Centrifugado máx. (rpm):	1600	1600	1600
Tecnología de secado	de Condensación	de Condensación	de Condensación
Certificado Woolmark	Woolmark Blue (Lavado y Secado)	Woolmark Blue	Woolmark Blue
Nivel de ruido dB(A)	76	70	70
Detergente Líquido	Sí	Sí	Sí
Lista de Programas	Eco a 40°-60°, Algodón, Sintéticos, Delicados, Lana / Lavado a mano, Outdoor, Antialérgico, NonStop 60 minutos, Vapor, Aclarado	On / Off, Eco a 40°-60°, Algodón, Sintéticos, Delicados, Lana / Lavado a mano, Vapor, Centrifugado / Drenaje, Aclarado, Limpieza de la máquina, Antialérgico, Ropa deportiva, Outdoor, Ropa vaquera, NonStop 60 minutos	On / Off, Eco a 40°-60°, Algodón, Sintéticos, Delicados, Lana / Lavado a mano, Vapor, Centrifugado / Drenaje, Aclarado, Limpieza de la máquina, Antialérgico, Ropa deportiva, Outdoor, Ropa vaquera, NonStop 60 minutos
Funciones	On / Off, Rápido, Inicio diferido, Inicio / Pausa, Temperatura, Centrifugado, Manchas / Prelavado, Modo, Secado automático, Tiempo de secado	Temperatura, Centrifugado, Modo lavado, Prelavado, Manchas, Ahorro de tiempo, Modo secado, Tiempo de secado, Secado automático, Inicio / Pausa, Inicio diferido	Modo, Temperatura, Centrifugado, Prelavado, Ahorro de tiempo, Tiempo de secado, Secado automático, Inicio / Pausa, Inicio diferido
Color	Blanco	Blanco	Blanco
Panel	Display XL	Display XL	Display L
Índice de eficiencia del programa eco 40-60 (EU 2017/1369)	1.04	1.04	1.04
Eficiencia del ciclo de lavado/secado (EU 2017/1369)	1.031	1.031	1.031
Duración del ciclo de lavado y secado h/min (EU 2017/1369)	8:05	6:15	6:15
Consumo de energía ponderado en kW/h por 100 ciclos del programa eco 40-60 (EU 2017/1369)	63	73	69
Consumo ponderado de energía en kWh cada 100 ciclos de lavado/secado (EU 2017/1369)	376	266	266
Consumo de energía en kWh por kg y ciclo de completo eco 40-60 (EU 2017/1369)	3.758	2.659	2.659
Consumo de energía en kWh por kg y ciclo de lavado eco 40-60 (EU 2017/1369)	0.625	0.725	0.688
Consumo de agua del programa eco en l/ciclo (EU 2017/1369)	47	47	45
Consumo de agua del ciclo completo en l/ciclo (EU 2017/1369)	70	60	60
% medio de humedad en la carga a capacidad nominal (EU 2017/1369)	51,0	51,0	51,0
Temperatura máxima declarada °C (EU 2017/1369)	37	41	41
Temperatura máxima declarada a media carga °C (EU 2017/1369)	34	37	37
Capacidad de lavado kg (EU 2017/1369)	8	8	7
Capacidad de secado kg (EU 2017/1369)	6	4	4
Eficiencia de centrifugado progr. Eco 40-60 (EU 2017/1369)	B	B	B
Consumo de energía en modo apagado (EU 2017/1369)	0.3	0.3	0.3
Consumo de energía en modo de espera (EU 2017/1369)	0.3	0.3	0.3
Emisiones de sonido ambiente, Clase (EU 2017/1369)	B	A	A
Display multifunción	LED Medio	LED Medio	Pequeños LEDs
Alto (mm)	847	819	819
Ancho (mm)	597	596	596
Fondo (mm)	631	540	540
Etiqueta energética	A G E	A G E	A G E

NUESTRA GAMA DE SECADORAS

Resulta igual de fácil entender la diferencia entre las distintas secadoras de nuestra gama. Cada nuevo nivel de secado incluye todas las tecnologías disponibles en las secadoras de los niveles anteriores, y además, cada secadora muestra una etiqueta con la serie a la que pertenece. Ahora elegir una combinación lavadora-secadora es igual de sencillo que decidirse por un tamaño de tambor o por una clasificación energética en particular.

SensiDry®
Temperaturas bajas y seguras.
La tecnología SensiDry® de AEG seca la ropa a baja temperatura con ayuda de sensores precisos que monitorizan constantemente el proceso de secado. Esto garantiza que los tejidos jamás se someten a un exceso de calor, conservando durante más tiempo la forma y el tacto suave que tenían el primer día de uso. Además, la baja temperatura de secado te ayuda a ahorrar energía.

AbsoluteCare®
Nuestro exclusivo sistema controla con precisión el movimiento del tambor y la temperatura de secado de cada tipo de prenda: programa específico para lana que imita el secado natural sin apelmazar las fibras, programa específico para ropa técnica de exterior que aporta la cantidad justa de calor para restaurar la impermeabilidad de los tejidos, y un exclusivo programa para seda que garantiza los mejores resultados.

Sensor 3DScan
Secado uniforme desde una blusa de seda hasta en los edredones más gruesos. La tecnología 3DScan detecta la humedad en el interior de las prendas y ajusta automáticamente la duración del ciclo. Se consigue un secado más preciso en todo tipo de prendas y gracias al sistema optimizado de flujo de aire FiberPro reduce el tiempo de secado, el ruido y la condensación.

MyWash
El nuevo programa MyDry está conectado con el programa MyWash de la lavadora 9000 a través de la App y adecúa el programa de secado al del lavado. Disfruta de tu secadora conectada y olvídate de tener que separar la ropa después del lavado.

	8000 SERIES	9000 SERIES
Sensor 3DScan		✓
Sistema AbsoluteCare®	✓	✓
Tecnología SensiDry®	✓	✓

SERIE 9000 | SECADORAS

EL DEFENSOR DE TODOS TUS TEJIDOS

La nueva serie 9000 de secado está diseñada para obtener un mayor rendimiento de secado. La tecnología 3DScan tiene un sensor que detecta la humedad en el interior de las prendas y ajusta automáticamente la duración del ciclo. Y el sistema optimizado de flujo de aire FiberPro hace más eficiente el secado, reduciendo no solo el tiempo de secado sino también el ruido y la condensación. Se consigue hasta un 30% de aislamiento térmico comparado con un secado al aire. Podrás secar todo tipo de prendas, desde prendas acolchadas con relleno, o edredones a una blusa de seda, asegurándote siempre de obtener los mejores resultados.

Tecnología única: 3d Scan
Un sensor detecta la humedad en el interior de las prendas para un secado más preciso.

WORLD UNIQUE

30% MÁS DE AISLAMIENTO TÉRMICO

Al detectar la humedad en el interior, hasta las prendas técnicas con más capas se secan de manera óptima manteniendo tanto su apariencia como funcionalidad.

Secado al aire

Tecnología 3DScan

LISTO PARA VESTIR

Con el programa Mix XL, se pueden mezclar tanto prendas de algodón como sintéticas. Las prendas salen con 30% menos de arrugas que después de un secado al aire.

Secado al aire

Programa Mix XL

WOOL HAND WASH SAFE

El ciclo de secado de lana ha sido certificado por la prestigiosa The Woolmark Company

SERIE 9000

SERIE 8000 | SECADORAS

EL GUARDIÁN DE TUS JERSÉIS DE LANA

Las secadoras AbsoluteCare® cuentan con programas a medida que controlan con precisión el movimiento del tambor y la temperatura de secado. Ya sea manteniendo en el aire las prendas de fibras más delicadas o fijando las de lana contra el tambor, conseguimos que las prendas conserven su forma original y que se reduzca la aparición de arrugas. También puedes usar el nuevo programa "Outdoor" para restaurar las propiedades de impermeabilización de tus prendas de exterior, mejor que si las dejas secar al aire.

Sistema AbsoluteCare®
Movimientos inteligentes del tambor y ajustes precisos de la temperatura para ofrecer un cuidado sin precedentes a toda tu ropa.

Programa de lana

No encoge, garantizado

Competidor

AEG

Programa de seda

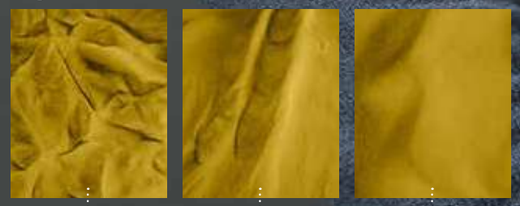

Competidor

Secado al aire

AEG

Programa outdoor

Secado al aire

Programa Exterior de AEG AbsoluteCare®

SERIE 8000

Secadoras
T9DEB979

- **FiberPro, optimiza el flujo de aire para un secado más eficiente** – Tecnología punta con un diseño mejorado
- **Tecnología 3Dscan, secado de precisión** – Detecta la humedad de las prendas para un secado inteligente
- **Secado suave y rápido para cargas mixtas de 5 kg con MyDry** – No necesitaras clasificar tus prendas. Cuidado perfecto para algodones y sintéticos
- **Una pareja conectada, comunicación ininterrumpida** – Lava y seca tu ropa sin esfuerzo. Con la app, tendrás tu lavadora y secadora conectadas. El programa de secado en base al de lavado desde tu móvil
- **AbsoluteCare®, secado adaptado a cada tipo de tejido** – La ropa recupera sus propiedades y conserva su forma original
- **SensiDry®, secado suave y eficiente gracias a la bomba de calor** – Extrae la humedad a la mitad de temperatura

- Libre instalación
- Motor Inverter
- Display XXL Black
- 3DScan
- Puerta: Negra
- Función Autoreverse
- Instalación en columna: Sí
- Medidas (mm): 850 x 596 x 638 x 663 (Fondo total)

PNC	916 098 761	**EAN**	7332543733385
Tipo	Secadora con Bomba de Calor	**Capacidad de secado (Kg)**	9
Etiqueta Energética	Clase A+++	**Certificado Woolmark**	Woolmark Blue
Tambor	Protex	**Tipo de filtro**	Filtro ÖKOFlow
Panel	Display XXL Black	**Programas especiales**	Rápido 3 kg, Ropa de cama XL, Algodón Eco, Algodón, Delicados, Chaquetas de plumas, «My Dry», Outdoor (ropa técnica de exterior), Sintéticos, Lana
Indicadores	Limpieza condensador, Limpiar filtro, Depósito lleno	**Funciones**	Antiarrugas, Inicio Diferido / Control remoto, Tipo de secado, On / Off, Silencioso, Inicio / Pausa, Tiempo de secado
Etiqueta energética			

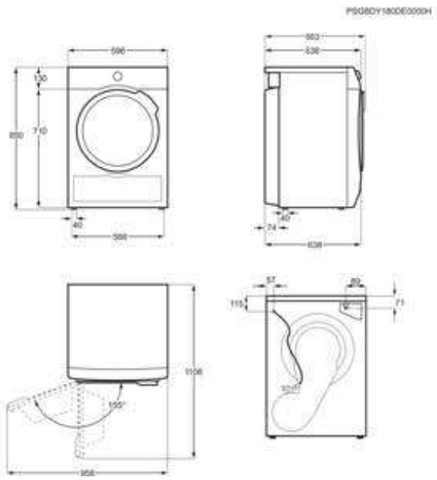

Secadoras
T9DEC866

- **FiberPro, optimiza el flujo de aire para un secado más eficiente** – Tecnología punta con un diseño mejorado
- **Tecnología 3Dscan, secado de precisión** – Detecta la humedad de las prendas para un secado inteligente
- **Programa Mix XL, sin necesidad de separar por tejidos** – Menos arrugas que secando de la manera tradicional
- **Asesor de cuidado, conectividad y cuidado personalizado** – Conecte los electrodomésticos a la app para disfrutar de un cuidado más inteligente y rápido.
- **AbsoluteCare®, secado adaptado a cada tipo de tejido** – La ropa recupera sus propiedades y conserva su forma original
- **SensiDry®, secado suave y eficiente gracias a la bomba de calor** – Extrae la humedad a la mitad de temperatura

- Libre instalación
- Motor Inverter
- Display XXL
- 3DScan
- Puerta: Silver
- Función Autoreverse
- Instalación en columna: Sí
- Medidas (mm): 850 x 596 x 638 x 663 (Fondo total)

PNC	916 098 799	**EAN**	7332543742257
Tipo	Secadora con Bomba de Calor	**Capacidad de secado (Kg)**	8
Etiqueta Energética	Clase A+++	**Certificado Woolmark**	Woolmark Blue
Tambor	Protex	**Tipo de filtro**	Filtro ÖKOFlow
Panel	Display XXL	**Programas especiales**	Ropa de cama XL, Algodón Eco, Algodón, Delicados, Chaquetas de plumas, Mix XL, Outdoor (ropa técnica de exterior), Seda, Sintéticos, Lana
Indicadores	Limpieza condensador, Limpiar filtro, Depósito lleno	**Funciones**	Antiarrugas, Inicio diferido, Tipo de secado, On / Off, Refrescar, Silencioso, Inicio / Pausa, Tiempo de secado
Etiqueta energética			

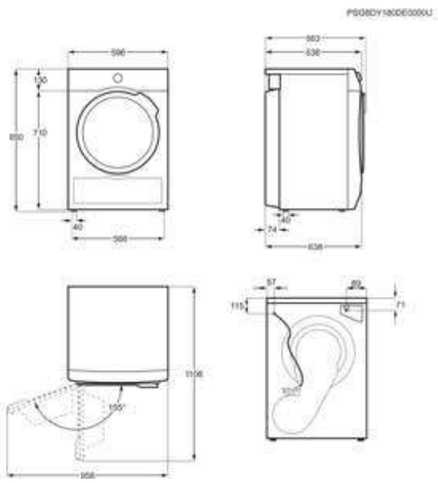

Secadoras

Secadora T8DEE862

- Serie 8000, protege hasta tus prendas más delicadas – El sistema AbsoluteCare® redefine el concepto de secado a máquina para adecuarlo a cada prenda y tejido de tu guardarropa.
- AbsoluteCare®, secado adaptado a cada tipo de tejido – La ropa recupera sus propiedades y conserva su forma original
- SensiDry®, secado suave y eficiente gracias a la bomba de calor – Extrae la humedad a la mitad de temperatura
- Filtro ÖKOFlow, más eficiente y fácil de limpiar – Seca toda la carga sin esfuerzo con una gran eficiencia energética

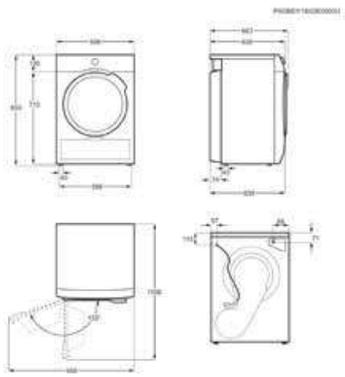

- Libre instalación
- Motor Inverter
- Display XL
- Puerta: Silver
- Función Autoreverse
- Instalación en columna: Sí
- Medidas (mm): 850 x 596 x 638 x 663 (Fondo total)

PNC	916 097 893	**EAN**	7332543486878
Tipo	Secadora con Bomba de Calor	**Capacidad de secado (Kg)**	8
Etiqueta Energética	Clase A+++	**Certificado Woolmark**	Woolmark Blue
Tambor	Protex	**Tipo de filtro**	Filtro ÖKOFlow
Etiqueta energética			

Secadora T8DEE942

- Serie 8000, protege hasta tus prendas más delicadas – El sistema AbsoluteCare® redefine el concepto de secado a máquina para adecuarlo a cada prenda y tejido de tu guardarropa.
- AbsoluteCare®, secado adaptado a cada tipo de tejido – La ropa recupera sus propiedades y conserva su forma original
- SensiDry®, secado suave y eficiente gracias a la bomba de calor – Extrae la humedad de los tejidos a la mitad de temperatura
- Filtro ÖKOFlow, más eficiente y fácil de limpiar – Seca toda la carga sin esfuerzo con una gran eficiencia energética

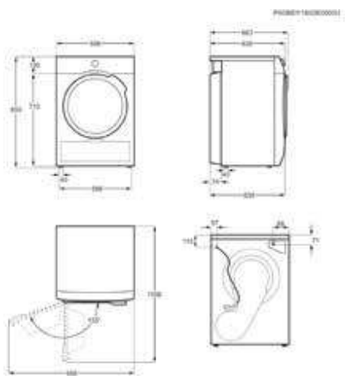

- Libre instalación
- Motor Inverter
- Display XL
- Puerta: Silver
- Función Autoreverse
- Instalación en columna: Sí
- Medidas (mm): 850 x 596 x 638 x 663 (Fondo total)

PNC	916 098 536	**EAN**	7332543667079
Tipo	Secadora con Bomba de Calor	**Capacidad de secado (Kg)**	9
Etiqueta Energética	Clase A++	**Certificado Woolmark**	Woolmark Blue
Tambor	Protex	**Tipo de filtro**	Filtro ÖKOFlow
Etiqueta energética			

Tabla comparativa de secadoras

	AEG Secadora T9DEB979	AEG Secadora T9DEC866	AEG Secadora T8DEE862	AEG Secadora T8DEE942
PNC	916 098 761	916 098 799	916 097 893	916 098 536
EAN	7332543733385	7332543742257	7332543486878	7332543667079
Tipo	Secadora con Bomba de Calor	Secadora con Bomba de Calor	Secadora con Bomba de Calor	Secadora con Bomba de Calor
Capacidad de secado (Kg)	9	8	8	9
Etiqueta Energética	Clase A+++	Clase A+++	Clase A+++	Clase A++
Certificado Woolmark	Woolmark Blue	Woolmark Blue	Woolmark Blue	Woolmark Blue
Tambor	Protex	Protex	Protex	Protex
Tipo de filtro	Filtro ÖKOFlow	Filtro ÖKOFlow	Filtro ÖKOFlow	Filtro ÖKOFlow
Panel	Display XXL Black	Display XXL	Display XL	Display XL
Programas especiales	Rápido 3 kg, Ropa de cama XL, Algodón Eco, Algodón, Delicados, Chaquetas de plumas, «My Dry», Outdoor (ropa técnica de exterior), Sintéticos, Lana	Ropa de cama XL, Algodón Eco, Algodón, Delicados, Chaquetas de plumas, Mix XL, Outdoor (ropa técnica de exterior), Seda, Sintéticos, Lana	Ropa de cama, Algodón Eco, Algodón, Edredones, Fácil Plancha, Mix, Outdoor (ropa técnica de exterior), Seda, Sintéticos, Lana	Ropa de cama, Algodón Eco, Algodón, Fácil Plancha, Mix, Outdoor (ropa técnica de exterior), Seda, Ropa deportiva, Sintéticos, Lana
Indicadores	Limpieza condensador, Limpiar filtro, Depósito lleno	Limpieza condensador, Limpiar filtro, Depósito lleno	Limpieza condensador, Limpiar filtro, Depósito lleno	Limpieza condensador, Limpiar filtro, Depósito lleno
Funciones	Antiarrugas, Inicio Diferido / Control remoto, Tipo de secado, On / Off, Silencioso, Inicio / Pausa, Tiempo de secado	Antiarrugas, Inicio diferido, Tipo de secado, On / Off, Refrescar, Silencioso, Inicio / Pausa, Tiempo de secado	Antiarrugas, Inicio diferido, Modo secado, Tipo de secado, On / Off, Refrescar, Inicio / Pausa, Tiempo de secado	Antiarrugas, Inicio diferido, Modo secado, Tipo de secado, On / Off, Refrescar, Inicio / Pausa, Tiempo de secado
Duración estándar del programa de secado Seco para el Armario a 1000 rpm	208	175	173	185
Duración estándar del programa de secado Seco para el Armario a media carga y 1000 rpm	116	105	105	103
Consumo de energía Modo Apagado (W)	0.05	0.05	0.05	0.13
Consumo eléctrico ponderado en el modo «en espera» en W	0.05	0.05	0.05	0.13
Consumo energético estándar del ciclo de secado Seco para el Armario a 1000 rpm	1.69	1.47	1.47	2.21
Consumo energético estándar del programa de secado Seco para el Armario a media carga y 1000 rpm	0.85	0.83	0.83	1.16
Duración ponderada del programa (min)	155	135	134	138
Clase de la eficiencia de la condensación en una escala de G (menos eficiente) a A (más eficiente)	A	B	B	B
Eficiencia de la condensación ponderada del programa normal de algodón con carga total y parcial'	91	86	86	81
Eficacia ponderada de condensación	90	86	86	81
Nivel de Potencia Sonora dB(A)	62	64	65	65
Instalación	de libre instalación	de libre instalación	de libre instalación	de libre instalación
Accesorios incluidos	Manguera de desagüe	Manguera de desagüe	Manguera de desagüe	Manguera de desagüe
Accesorios opcionales	Kit de montaje en columna	Kit de montaje en columna	Kit de montaje en columna	Kit de montaje en columna
Motor Inverter	Sí	Sí	Sí	Sí
3DScan	Sí	Sí	No	No
Alto (mm)	850	850	850	850
Ancho (mm)	596	596	596	596
Fondo (mm)	638	638	638	638
Fondo total (mm)	663	663	663	663
Frecuencia (Hz)	50	50	50	50
Voltaje (V):	230	230	230	230
Potencia (W)	700	700	700	900
Color	Blanco	Blanco	Blanco	Blanco
Etiqueta energética				

LÁPIZ QUITAMANCHAS ULTRASÓNICO

Pensado para las manchas difíciles - desde tinta a café- realiza un pretratamiento de las prendas antes de ser lavadas. Aplícalo al área problemática y deja que los ultrasonidos trabajen. Después solo tienes que lavar y observar los sorprendentes resultados. Es apto para una gran variedad de tejidos.

Fibras dañadas después de frotar intensamente una mancha

Fibras casi intactas después de tratar la misma mancha con el lápiz quitamanchas ultrasónico

PASOS A SEGUIR

1 Pon una tela debajo de la mancha

2 Impregna el área una mezcla de agua y detergente

3 Aplica el lápiz quitamanchas

4 Lávalo en el programa que corresponda

5 Disfruta de una prenda como nueva

MODELO:
A4WMSTPN1

PNC: 902.979.810
EAN: 7.332.543.658.596

CONSUMIBLES Y ACCESORIOS

STA8GW

Kit unión torre lavadora-secadora sin bandeja 47-54 cm.

PNC: 902979796
EAN: 7332543576289

STA9GW

Kit unión torre lavadora-secadora con bandeja 54-60 cm.

PNC: 902979793
EAN: 7332543576500

SKP11GW

Kit unión torre lavadora-secadora con bandeja 54-60 cm

PNC: 902979794
EAN: 7332543598694

E6WHPED3

Cajón pedestal.

PNC: 902979801
EAN: 7332543576852

A3WKSPORT1

Kit de cuidado para ropa deportiva

PNC: 902979710
EAN: 7332543522132

A4WZWB31

Bolsa de lavado para prendas delicadas.

PNC: 902979479
EAN: 7321422957660

A4WZPA02

Almohadillas antivibraciones para lavadoras (4 unidades)

PNC: 902979527
EAN: 7321423097440

A4YH200

Cesta de Secado para prendas delicadas o zapatillas.

PNC: 902980209
EAN: 7332543740703

M3GCP400

Limpieza y Cuidado para Lavadoras y Lavavajillas 3 en 1 (12 unidades): descalcificador, desengrasante y desinfectante.

PNC: 902979919
EAN: 7332543659500

M3GCS200

Sal para Lavadoras y Lavavajillas.

PNC: 902979927
EAN: 7332543659678

M3GCP300

Descalcificador para Lavadoras y Lavavajillas.

PNC: 902979928
EAN: 7332543659685

M3GCP200

Súper limpiador desengrasante para Lavadora.

PNC: 902979931
EAN: 7332543659692

¡A medida y personalizado!

BELLHOGAR decoración

2022