BELLHOGAR decoración

bellhogar.com

Catálogo ELECTROLUX

ELECTRODOMÉSTICOS

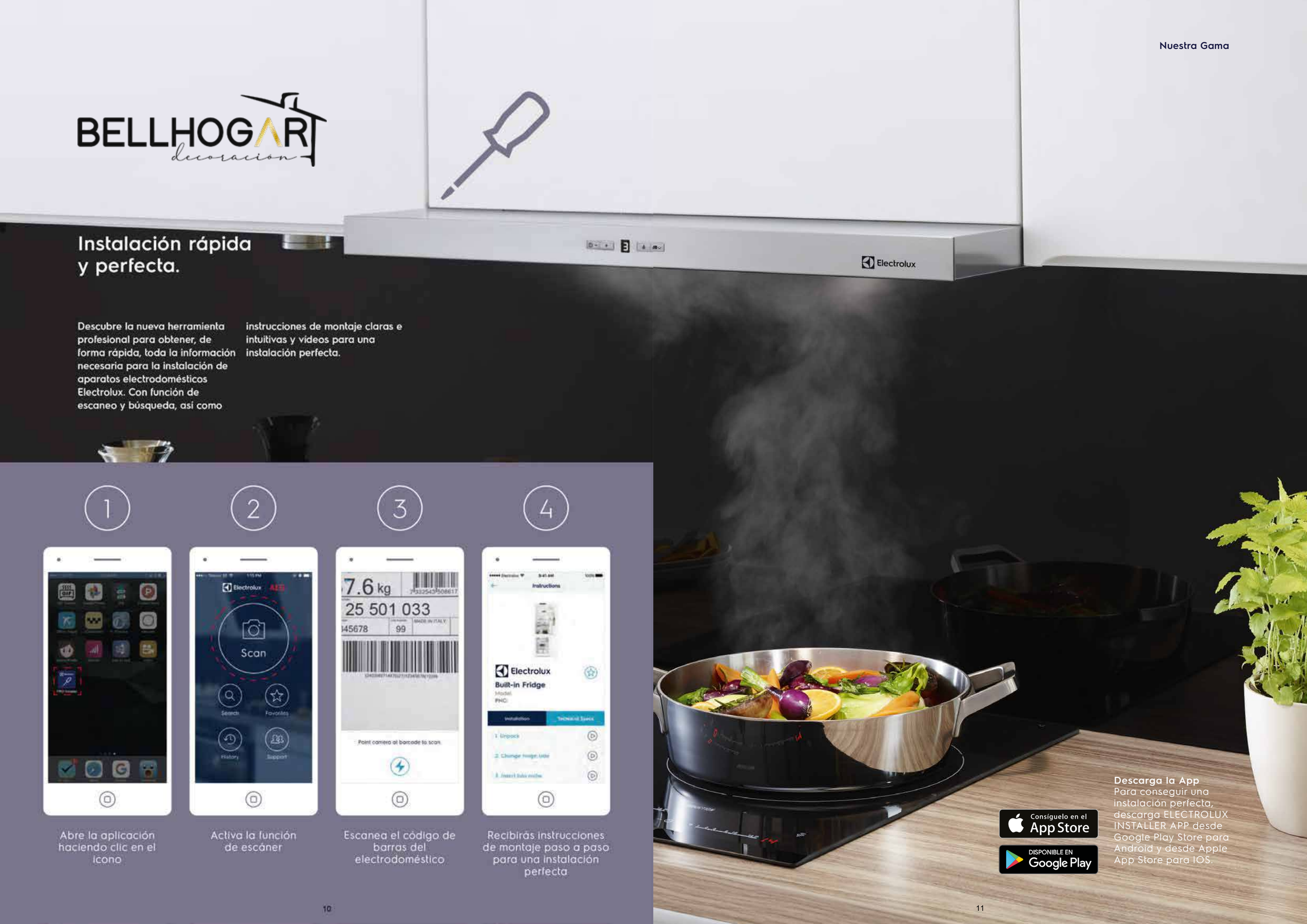

Instalación rápida y perfecta.

Descubre la nueva herramienta profesional para obtener, de forma rápida, toda la información necesaria para la instalación de aparatos electrodomésticos Electrolux. Con función de escaneo y búsqueda, así como instrucciones de montaje claras e intuitivas y vídeos para una instalación perfecta.

1

Abre la aplicación haciendo clic en el icono

2

Activa la función de escáner

3

Escanea el código de barras del electrodoméstico

4

Recibirás instrucciones de montaje paso a paso para una instalación perfecta

Descarga la App
Para conseguir una instalación perfecta, descarga ELECTROLUX INSTALLER APP desde Google Play Store para Android y desde Apple App Store para IOS.

Consíguelo en el App Store

DISPONIBLE EN Google Play

Gama Intuit Range

Una gama intuitiva para una experiencia única

El diseño de inspiración sueca se centra en las experiencias cotidianas que tenemos con los electrodomésticos. Cada interacción con nuestros productos ha sido pensada para facilitar el día a día con éstos, permitiendo un uso más fácil, una adpatación a nuestras necesidades o dando más flexibilidad a la hora de cocinar.

Esta gama presenta unos materiales y acabados de alta calidad, marcados por un diseño escandinavo y teniendo el mínimo impacto en el medio ambiente.

Una gama atemporal y actualizada, que permita a las personas disfrutar de sus platos, pero sobre todo de su tiempo y de sus seres queridos.

Cocción

El secreto de un gran sabor

Hornos 16
Gama compacta 37
Microondas 46
Placas 52
Campanas 74

¿Un gran sabor?
Basta con añadir vapor

El vapor combinado con calor seco transforma los ingredientes ordinarios para crear platos extraordinarios. Ahora, este truco culinario excepcional puede convertirse en tu sencillo y delicioso secreto.

Combinar al mismo tiempo calor seco con vapor ha ayudado desde siempre a los restaurantes a conseguir las tan ansiadas estrellas Michelin. Mientras que la suavidad de la cocción al vapor conserva la exquisita suculencia del interior de los alimentos, el calor convencional garantiza que el exterior tenga un aspecto dorado y crujiente.

Pero esta ya no es una técnica exclusivamente reservada para el chef profesional que disponga del equipamiento adecuado. Con nuestra nueva gama de hornos a vapor, el conocimiento y saber hacer de la cocción profesional llega hoy a todos nuestros hogares.

A todo vapor
Los platos cocinados al vapor no solo salen deliciosos sino que son increíblemente saludables. El vapor conserva hasta un 50% más de vitaminas y minerales que cualquier otro método de cocción. Combinar vapor con calor convencional también reduce significativamente los tiempos de cocción y resulta más económico al requerir ajustes de temperatura más bajos de lo normal.

Sabías que el vapor...

- Realza los sabores.
- Conserva la humedad de los alimentos, evitando que se sequen.
- Facilita una cocción uniforme, y en profundidad.
- Conserva más nutrientes, vitaminas y minerales.
- No necesita tanto aceite y grasas para cocinar los alimentos.
- Es un 20% más rápido al cocinar.
- Evita la transferencia de sabores, para que puedas cocinar el plato principal y el postre al mismo tiempo.
- Cocina directamente los alimentos congelados, sin necesidad de descongelarlos.
- Resultados increíbles.
- Los alimentos conservan un 50% más de vitaminas respecto a una cocción convencional.
- Los alimentos mantienen su sabor natural.
- Mantiene la humedad de los alimentos.
- Evita que los alimentos se resequen, consiguiendo así más jugosidad.
- No se transfieren los sabores de unos alimentos a otros.

Hornos

Vapor para alcanzar la perfeccción

Hornos SurroundCook

Cocción uniforme en cualquier nivel

Cocina varias recetas a la vez y sin tener que girar la fuente durante la cocción. Su ventilador y resistencia XXL te garantizan una distribución homogénea del calor.

SurroundCook

Hornos SenseCook

Controla tu punto exacto

Una vez que el corazón del alimento alcanza la temperatura que quieres, la sonda del horno lo detecta y se apaga. Ya no hay pescado crudo o carne quemada, estará simplemente a tu gusto.

SenseCook

SurroundCook

Hornos Steam

Vapor para alcanzar la perfección

Realza el sabor de tus recetas y consigue texturas únicas gracias al vapor. Los alimentos quedan crujientes por fuera pero jugosos por dentro. Además, mantienen más sus nutrientes.

Steam

SenseCook

SurroundCook

Hornos SmartCook & Camera

Sin moverte del sofá

Ok Google! Ya puedes controlar tu horno con la voz, o desde tu móvil con nuestra app. Además, tienes recetas para sacarle el máximo partido y con su cámara integrada verás si tu comida está lista sin perder un minuto de tu serie favorita.

SmartCook & Camera

Steam

SenseCook

SurroundCook

Nueva función Steamify®

El secreto de un gran sabor.

Ahora, el secreto de los chefs profesionales en tu casa con la nueva función Steamify. Steamify te permite introducir la temperatura de cocción que normalmente usas y ajusta automáticamente el toque de vapor perfecto que tus platos necesitan.

Hornos SmartCook & Camera

Sin moverte del sofá

Horno con cámara CookView®*
La cámara integrada CookView® que te permitirá seguir a tiempo real tus platos sin moverte del sofá. Mejora los sabores y la textura de los alimientos con mayor libertad.

Tu cocina siempre conectada

Los nuevos hornos conectados de Electrolux te permitirán ampliar tus posibilidades.

Controla con tu propia voz la cocción de los alimientos en tu horno, gracias al Asistente de Google que te ayuda de una manera más fácil y sencilla a conseguir los mejores resultados en tus platos, mientras disfrutas realizando otras tareas.

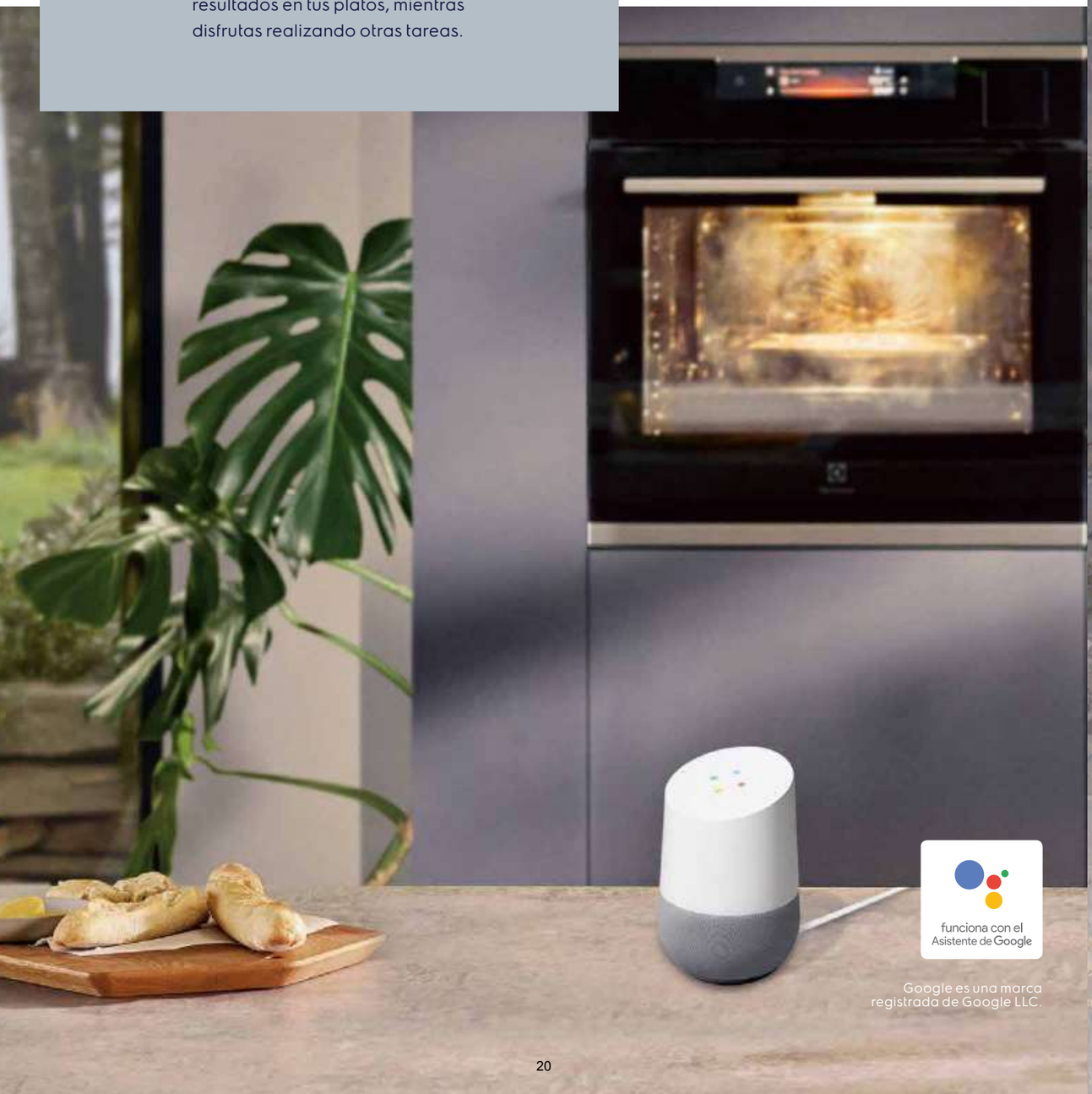

funciona con el Asistente de Google

Google es una marca registrada de Google LLC.

Hornos Steam

Vapor para alcanzar la perfección

Descubre todo lo que puedes alcanzar con la gama de hornos a vapor de Electrolux. Alta cocina en tu casa.

Si te gusta hacer pan en casa y la repostería

SteamBake

Añade un toque de vapor a tus platos.

Los hornos SteamBake de Electrolux son hornos multifunción que incluyen una función «PlusSteam» que aporta un toque de vapor al principio de la cocción.

Solo añade agua en la cavidad del horno y activa la funcion para obtener una corteza dorada mientras el interior se mantiene tierno y jugoso.

Si te gustan los asados jugosos y crujientes

SteamCrisp

La mejor combinación.

Los hornos SteamCrisp incluyen una función vapor, que combinado con el calor convencional, te permiten preparar asados deliciosos y suculentos, bien jugosos por dentro y crujientes y dorados por fuera. También puedes cocinar con ellos sin necesidad de recurrir al vapor

Si te gusta cocinar con vapor 100%

SteamBoost

A todo vapor.

Los hornos SteamBoost te permiten cocinar con los tres niveles de cocción al vapor. Gracias al vapor, combinado o solo, conservan la humedad natural de los alimentos para que puedas disfrutar de todos tus platos; la carne, el pescado, las verduras y postres.

Si te gusta la cocción a un nivel profesional

SteamPro

La cocina de un chef, ahora en tu casa.

Los hornos SteamPro son los más avanzados de la gama. Son hornos con todas las funciones de cocción al vapor que además te permiten cocinar al vacío.

La cocción al vacío te permite cocinar los alimentos a baja temperatura, lo que favorece la retención de vitaminas y minerales y alarga la vida útil de las preparaciones. El control adecuado de la temperatura representa una herramienta muy versátil a la hora de cocinar, ya que puedes llegar a lograr diferentes texturas y sabores en los alimentos.

Hornos
SenseCook

Controla tu punto exacto

Controla el proceso de cocción, sin abrir la puerta de tu horno

Los hornos **SenseCook** tiene una sonda térmica que permite indicar al horno el punto de cocción que deseas, así controlas el proceso de cocinado sin tener que abrir la puerta.

Sonda térmica
La sonda térmica te permite controlar la temperatura interior de los alimentos.

El punto de cocción, a tu gusto.
Gracias a la sonda térmica, este horno puede medir la temperatura interna de cualquier pieza de carne o pescado durante el proceso de cocción, para que puedas disfrutar siempre de resultados impecables. Cuando el alimento alcanza la temperatura programada, el horno se apaga automáticamente.

Horno tradicional

Horno con SenseCook®

Hornos
SurroundCook

Cocción uniforme en cualquier nivel

Para una cocción uniforme

El avanzado ventilador XXL de los hornos SurroundCook® garantiza que cada parte de la receta recibe el calor necesario de manera homogénea y sin necesidad de girar el recipiente durante la cocción.

1
2
3

Para una cocción eficiente

Ahorra hasta un 20% de tiempo y energía. El ventilador XXL hace que el aire circule uniformemente por toda la cavidad, lo que facilita un calentamiento más rápido.

Horno tradicional

Horno SurroundCook®

Hornos
Te interesa saber

Cocina con Conciencia
Su clasificación energética te permite cocinar con poco consumo. Esto te permitirá sacar el máximo partido a tu horno, preparando suculentas recetas, pero siempre con un consumo sostenible y eficiente.

Sin Ventilación
No es necesario dejar espacio de ventilación frontal si colocas el horno debajo de una **placa extraplana** en cualquier encimera a partir de 28 mm.

Cocción Perfecta
Los hornos con cavidad XXL te permiten cocinar cualquier tipo de receta. Además, su ventilador XL UltraFanPlus, que distribuye mejor el aire caliente dentro de la cavidad, te permitirá conseguir una cocción homogénea en todos tus platos.

Más limpio que nunca

Limpieza pirolítica
Se acabó eso de tener que limpiar el horno con dificultad gracias a la función de limpieza pirolítica, que convierte en cenizas toda la suciedad y cualquier tipo de residuo. Luego solo tienes que pasar un paño húmedo para dejarlo como nuevo.

Aqua Clean
El horno siempre tan limpio como si fuera nuevo. Se coloca agua en la hendidura de la parte inferior del horno. Se ajusta la temperatura a 90°C y, durante 30 min, se genera vapor. Una vez se enfría el horno, se limpia simplemente pasando un paño.

Fácil limpieza
Puerta y cristales fácilmente desmontables.

InfiSpace
Todo lo que imagines lo podrás cocinar. Desde un delicioso asado hasta unos dulces macarrons para endulzar tu día a día. Los hornos InfiSpace® de Electrolux te permiten una gran versatilidad y una cocción inmejorable.

Hornos de vapor
KOAAS31CX

- **SmartCook & Camera, sin moverte del sofá** – Conectividad y visión remota integradas
- **Cámara CookView®, visión remota del proceso de cocción** – Envía imágenes a tu móvil y ofrece visión en tiempo real.
- **Steamify®, el vapor que necesitas, automáticamente** – Te ayuda a aprender a cocinar al vapor.
- **Horno conectado, controla el horno con la voz o desde tu móvil** – ¡Ok Google! Enciende el horno
- **Sonda térmica, tus platos preferidos siempre en el punto perfecto** – Resultados siempre a tu gusto, día tras día
- **Pantalla táctil, fácilidad de uso** – Control intuitivo de los procesos de cocción

- Limpieza: Vapor
- Sonda Térmica
- Carril telescópico en 1 nivel
- Puerta con 4 cristales
- SoftClosing - cierre suave de la puerta
- Rejillas Easy Entry
- Luces: 2, Lateral halógena, Cenital halógena
- Medidas (mm):594 x 595 x 567
- Medidas hueco (mm): 590 x 560 x 550

PNC	944 184 820	**EAN**	7332543640546
Familia	SteamPro	**Clase**	Clase A++
Temperaturas	30°C - 230°C	**Panel**	Display color TFT
Mandos	Táctil dinámico	**Capacidad útil (L)**	70
Potencia máxima (W)	3500	**Máx. Potencia grill (W)**	2300
Color	Inox antihuellas	**Funciones de cocción**	Gratinar, Calor inferior, Horneado de pan, Cocción convencional / tradicional, Descongelar, Leudar masas, Desecar alimentos, Congelados, 100% vapor (Solo vapor), Gratinar, Alto nivel de humedad, Bajo nivel de humedad, Nivel de humedad medio, Mantener caliente, Turbo + Horneado sin extraer la humedad, Función Pizza, Calentar platos, Conservar alimentos, Cocción lenta, Cocción al vacío, Regenerar con vapor, Steamify, Turbo, Grill Turbo, Función Yogur
Etiqueta energética	A++		

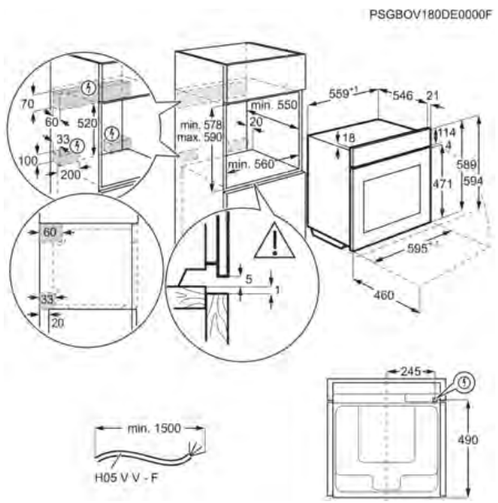

Hornos de vapor
KOAAS31WT

- **SteamPro, el horno de vapor más avanzado** – Cocción al vacío, asistente de cocción al vapor y todas las funciones de vapor
- **Steamify®, el vapor que necesitas, automáticamente** – Te ayuda a aprender a cocinar al vapor.
- **Cocción al vacío, cocina como un chef profesional** – Realza el sabor y conserva la textura de tus mejores ingredientes
- **Horno conectado, controla el horno con la voz o desde tu móvil** – ¡Ok Google! Enciende el horno
- **Sonda térmica, tus platos preferidos siempre en el punto perfecto** – Resultados siempre a tu gusto, día tras día
- **Pantalla táctil, fácilidad de uso** – Control intuitivo de los procesos de cocción

- Limpieza: Vapor
- Sonda Térmica
- Carril telescópico en 1 nivel
- Puerta con 4 cristales
- SoftClosing - cierre suave de la puerta
- Rejillas Easy Entry
- Luces: 2, Lateral halógena, Cenital halógena
- Medidas (mm):594 x 595 x 567
- Medidas hueco (mm): 590 x 560 x 550

PNC	944 184 871	**EAN**	7332543657810
Familia	SteamPro	**Clase**	Clase A++
Temperaturas	30°C - 230°C	**Panel**	Display color TFT
Mandos	Táctil dinámico	**Capacidad útil (L)**	70
Potencia máxima (W)	3500	**Máx. Potencia grill (W)**	2300
Color	Negro mate	**Funciones de cocción**	Gratinar, Calor inferior, Horneado de pan, Cocción convencional / tradicional, Descongelar, Leudar masas, Desecar alimentos, Congelados, 100% vapor (Solo vapor), Gratinar, Alto nivel de humedad, Bajo nivel de humedad, Nivel de humedad medio, Mantener caliente, Turbo + Horneado sin extraer la humedad, Función Pizza, Calentar platos, Conservar alimentos, Cocción lenta, Cocción al vacío, Regenerar con vapor, Steamify, Turbo, Grill Turbo, Función Yogur
Etiqueta energética	A++		

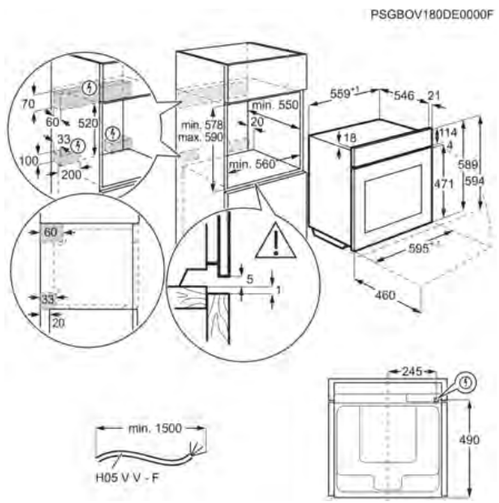

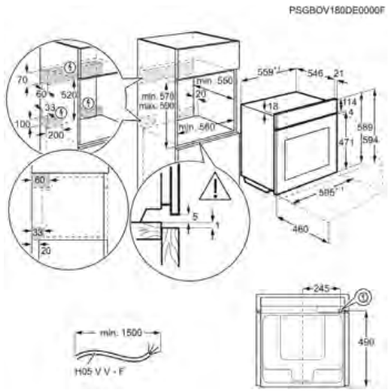

Horno KOBBS31X

- SteamBoost, extrae el máximo sabor de los alimentos con el vapor. – Cocina al vapor, hornea y asa
- Asar, hornear y cocinar al vapor – Potencia al máximo los sabores
- Sonda térmica, tus platos preferidos siempre en el punto perfecto – Resultados siempre a tu gusto, día tras día
- Display LCD con asistente de cocción – Ajusta el tiempo y la temperatura por ti
- Calentamiento rápido, comodidad y ahorro de tiempo – Agiliza el proceso de cocción al horno

- Limpieza: Vapor
- Sonda Térmica
- Carril telescópico en 1 nivel
- Puerta con 4 cristales
- SoftClosing - cierre suave de la puerta
- Rejillas Easy Entry
- Luces: 2, Lateral halógena, Cenital halógena
- Medidas (mm):594 x 595 x 567
- Medidas hueco (mm): 590 x 560 x 550

PNC	944 184 833	**EAN**	7332543645237
Familia	SteamBoost	**Clase**	Clase A+
Temperaturas	30°C - 230°C	**Panel**	Display LCD
Mandos	Táctiles	**Capacidad útil (L)**	70

Etiqueta energética A+

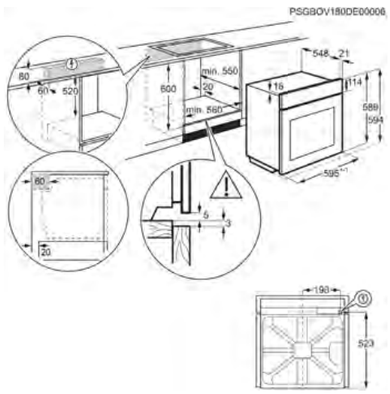

Horno CKP740X

- SteamCrisp®, potencia el sabor de tus platos con la mejor combinación – Cocción a temperaturas más bajas con vapor
- 25% de vapor, interior tierno, exterior crujiente – Ideal para asar y hornear
- Sonda térmica, tus platos preferidos siempre en el punto perfecto – Resultados siempre a tu gusto, día tras día
- Limpieza pirolítica, te deja el horno como nuevo – Convierte en ceniza la suciedad del horno
- Display LED con ajuste previo de la temperatura – Al seleccionar la función de cocción

- Limpieza: Pirolítica
- Sonda Térmica
- Carril telescópico en 1 nivel
- Puerta con 3 cristales
- Rejillas Easy Entry
- Luces: 1, Posterior halógena
- Medidas (mm):594 x 596 x 569
- Medidas hueco (mm): 600 x 560 x 550

PNC	949 494 736	**EAN**	7332543658466
Familia	SteamCrisp	**Clase**	Clase A+
Temperaturas	30°C - 300°C	**Panel**	Display LED
Mandos	Escamoteables	**Capacidad útil (L)**	72

Etiqueta energética A+

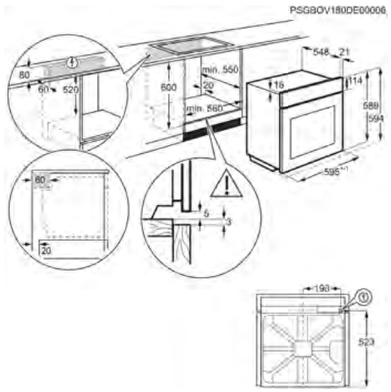

Horno KODDP71X

- SteamBake, el toque de vapor para un acabado perfecto – Tu mejor alíado para hornear pan y repostería
- Tierno por dentro y crujiente por fuera – Con la ayuda del vapor
- Sonda térmica, tus platos preferidos siempre en el punto perfecto – Resultados siempre a tu gusto, día tras día
- Limpieza pirolítica, te deja el horno como nuevo – Convierte en ceniza la suciedad del horno
- Display LED con ajuste previo de la temperatura – Al seleccionar la función de cocción

- Limpieza: Pirolítica
- Sonda Térmica
- Carril telescópico en 1 nivel
- Puerta con 3 cristales
- SoftClosing - cierre suave de la puerta
- Rejillas Easy Entry
- Luces: 1, Posterior halógena
- Medidas (mm):594 x 596 x 569
- Medidas hueco (mm): 600 x 560 x 550

PNC	949 499 822	**EAN**	7332543663651
Familia	SteamBake	**Clase**	Clase A+
Temperaturas	30°C - 300°C	**Panel**	Display LED
Mandos	Escamoteables	**Capacidad útil (L)**	72

Etiqueta energética A+

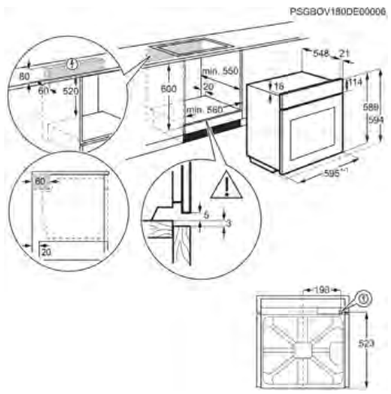

Horno KODEH70X

- SteamBake, el toque de vapor para un acabado perfecto – Tu mejor alíado para hornear pan y repostería
- Tierno por dentro y crujiente por fuera – Con la ayuda del vapor
- AquaClean, limpieza fácil con ayuda del vapor – Mantén limpio el horno de manera natural
- Display LED, ajuste precisos de los tiempos de cocción – Control en tiempo real sobre el proceso de cocción
- Cocción uniforme, rápida, consistente y eficaz – El aire circula de manera uniforme por toda la cavidad

- Carril telescópico en 1 nivel
- Puerta con 2 cristales
- SoftClosing - cierre suave de la puerta
- Luces: 1, Posterior halógena
- Medidas (mm):594 x 596 x 569
- Medidas hueco (mm): 600 x 560 x 550

PNC	949 499 046	**EAN**	7332543664139
Familia	SteamBake	**Clase**	Clase A
Temperaturas	50°C - 275°C	**Panel**	Display LED
Mandos	Escamoteables	**Capacidad útil (L)**	72

Etiqueta energética A

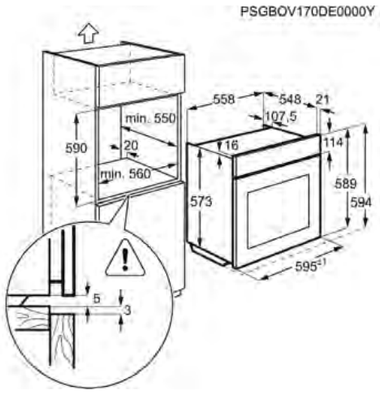

Horno KOEBP31X

- SenseCook® los platos que quieres, a la temperatura que deseas – Garantía de resultados excepcionales
- Cocción asistida, tu chef personal en casa – Sugiere el programa de cocción adecuado para cada receta
- Sonda térmica, tus platos preferidos siempre en el punto perfecto – Resultados siempre a tu gusto, día tras día
- Display LCD con asistente de cocción – Ajusta el tiempo y la temperatura por ti
- Limpieza pirolítica, te deja el horno como nuevo – Convierte en ceniza la suciedad del horno

- Limpieza: Pirolítica
- Sonda Térmica
- Carril telescópico en 1 nivel
- Puerta con 3 cristales
- SoftClosing - cierre suave de la puerta
- Rejillas Easy Entry
- Luces: 1, Posterior halógena
- Medidas (mm):594 x 596 x 569
- Medidas hueco (mm): 600 x 560 x 550

PNC	949 498 430	**EAN**	7332543665464
Familia	Multifunción	**Clase**	Clase A+
Temperaturas	30°C - 300°C	**Panel**	Display LCD
Mandos	Táctiles	**Capacidad útil (L)**	72
Etiqueta energética	A+		

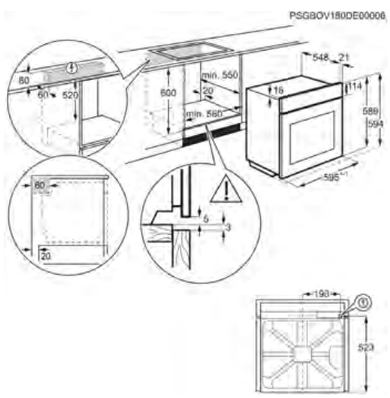

Horno KOFFP70TX

- SurroundCook®, cocción uniforme en cualquier nivel – Temperatura constante en toda la cavidad
- Cocción uniforme en todos los niveles – Resultados uniformes cocinando en varios niveles al tiempo
- Limpieza pirolítica, te deja el horno como nuevo – Convierte en ceniza la suciedad del horno
- Display LED con ajuste previo de la temperatura – Al seleccionar la función de cocción

- Limpieza: Pirolítica
- Carril telescópico en 1 nivel
- Puerta con 3 cristales
- SoftClosing - cierre suave de la puerta
- Rejillas Easy Entry
- Luces: 1, Posterior lateral halógena
- Medidas (mm):594 x 594 x 568
- Medidas hueco (mm): 600 x 560 x 550

PNC	949 498 152	**EAN**	7332543757725
Familia	Multifunción	**Clase**	Clase A+
Temperaturas	30°C - 300°C	**Panel**	Display LED
Mandos	Escamoteables	**Capacidad útil (L)**	72
Etiqueta energética	A+		

- **SurroundCook®, cocción uniforme en cualquier nivel** – Temperatura constante en toda la cavidad
- **Cocción uniforme en todos los niveles** – Resultados uniformes cocinando en varios niveles al tiempo
- **AquaClean, limpieza fácil con ayuda del vapor** – Mantén limpio el horno de manera natural
- **Display LED, ajuste precisos de los tiempos de cocción** – Control en tiempo real sobre el proceso de cocción
- **Cocción uniforme, rápida, consistente y eficaz** – El aire circula de manera uniforme por toda la cavidad
- **Bandejas tamaño XL, más capacidad de horneado a la vez** – Más espacio para hornear lo que te apetezca

- Carril telescópico en 1 nivel
- Puerta con 3 cristales
- Luces: 1, Posterior halógena
- Medidas (mm):594 x 596 x 569
- Medidas hueco (mm): 600 x 560 x 550

PNC	949 496 234	**EAN**	7332543663156
Familia	Multifunción	**Clase**	Clase A
Temperaturas	50°C - 275°C	**Panel**	Display LED
Mandos	Escamoteables	**Capacidad útil (L)**	72
Potencia máxima (W)	2790	**Máx. Potencia grill (W)**	2700
Color	Blanco	**Funciones de cocción**	Calor inferior, Cocción convencional / tradicional, Grill rápido, Gratinar, Luz interior, Turbo + Horneado sin extraer la humedad, Función Pizza, Turbo, Grill Turbo
Etiqueta energética	A		

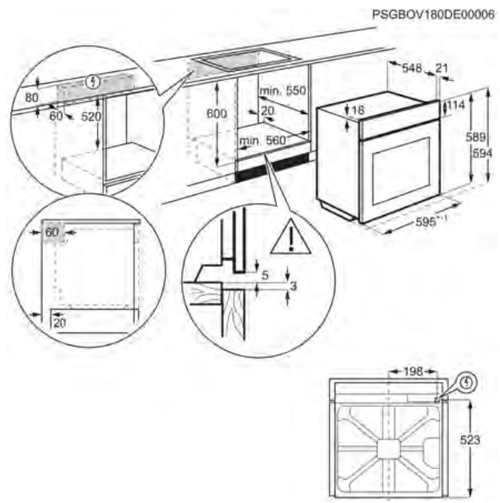

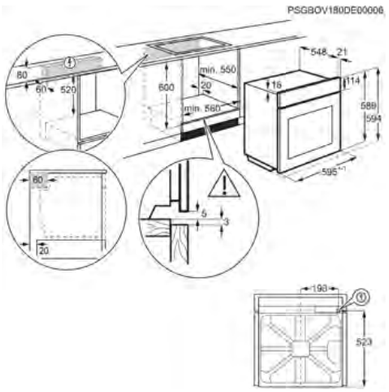

Horno KOFGH54X

- SurroundCook®, cocción uniforme en cualquier nivel – Temperatura constante en toda la cavidad
- Cocción uniforme en todos los niveles – Resultados uniformes cocinando en varios niveles al tiempo
- AquaClean, limpieza fácil con ayuda del vapor – Mantén limpio el horno de manera natural
- Control preciso y sencillo con Minute Minder – Configura los tiempos exactos de cocción con la pantalla LED del temporizador

- Carril telescópico en 1 nivel
- Puerta con 2 cristales
- Luces: 1, Posterior lateral halógena
- Medidas (mm):594 x 594 x 568
- Medidas hueco (mm): 600 x 560 x 550

PNC	949 496 300	**EAN**	7332543757688
Familia	Multifunción	**Clase**	Clase A+
Temperaturas	50°C - 275°C	**Panel**	Display LED
Mandos	Escamoteables	**Capacidad útil (L)**	72

Etiqueta energética A+++ A+

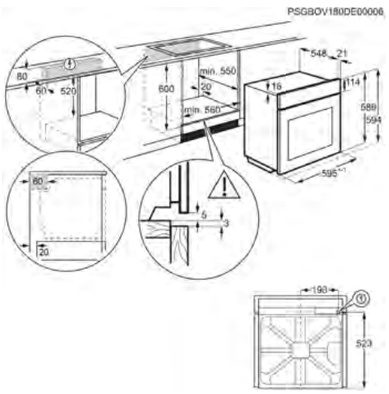

Horno KOHGH14X

- Calor eficiente, resultados sabrosos – El horno de convección se calienta rápidamente y cocina de manera uniforme
- Cocción uniforme, rápida, consistente y eficaz – El aire circula de manera uniforme por toda la cavidad
- AquaClean, limpieza fácil con ayuda del vapor – Mantén limpio el horno de manera natural
- Control preciso y sencillo con Minute Minder – Configura los tiempos exactos de cocción con la pantalla LED del temporizador

- Carril telescópico en 1 nivel
- Puerta con 2 cristales
- Luces: 1, Posterior lateral halógena
- Medidas (mm):594 x 594 x 568
- Medidas hueco (mm): 600 x 560 x 550

PNC	949 496 301	**EAN**	7332543757695
Familia	Multifunción	**Clase**	Clase A+
Temperaturas	50°C - 275°C	**Panel**	Display LED
Mandos	Mandos fijos	**Capacidad útil (L)**	72

Etiqueta energética A+++ A+

Tabla comparativa de hornos de vapor

	Electrolux Horno KOAAS31CX	Electrolux Horno KOAAS31WT	Electrolux Horno KOBBS31X	Electrolux Horno CKP740X
PNC	944 184 820	944 184 871	944 184 833	949 494 736
EAN	7332543640546	7332543657810	7332543645237	7332543658466
Familia	SteamPro	SteamPro	SteamBoost	SteamCrisp
Clase	Clase A++	Clase A++	Clase A+	Clase A+
Temperaturas	30°C - 230°C	30°C - 230°C	30°C - 230°C	30°C - 300°C
Panel	Display color TFT	Display color TFT	Display LCD	Display LED
Mandos	Táctil dinámico	Táctil dinámico	Táctiles	Escamoteables
Capacidad útil (L)	70	70	70	72
Potencia máxima (W)	3500	3500	3500	3390
Máx. Potencia grill (W)	2300	2300	2300	2300
Color	Inox antihuellas	Negro mate	Inox antihuellas	Inox antihuellas
Funciones de cocción	Gratinar, Calor inferior, Horneado de pan, Cocción convencional / tradicional, Descongelar, Leudar masas, Desecar alimentos, Congelados, 100% vapor (Solo vapor), Gratinar, Alto nivel de humedad, Bajo nivel de humedad, Nivel de humedad medio, Mantener caliente, Turbo + Horneado sin extraer la humedad, Función Pizza, Calentar platos, Conservar alimentos, Cocción lenta, Cocción al vacío, Regenerar con vapor, Steamify, Turbo, Grill Turbo, Función Yogur	Gratinar, Calor inferior, Horneado de pan, Cocción convencional / tradicional, Descongelar, Leudar masas, Desecar alimentos, Congelados, 100% vapor (Solo vapor), Gratinar, Alto nivel de humedad, Bajo nivel de humedad, Nivel de humedad medio, Mantener caliente, Turbo + Horneado sin extraer la humedad, Función Pizza, Calentar platos, Conservar alimentos, Cocción lenta, Cocción al vacío, Regenerar con vapor, Steamify, Turbo, Grill Turbo, Función Yogur	Gratinar, Calor inferior, Horneado de pan, Cocción convencional / tradicional, Descongelar, Leudar masas, Desecar alimentos, Congelados, 100% vapor (Solo vapor), Gratinar, Cocción con alto nivel de humedad, Cocción con bajo nivel de humedad, Mantener caliente, Turbo + Horneado sin extraer la humedad, Función Pizza, Calentar platos, Conservar alimentos, Cocción lenta, Recalentar con vapor, Turbo, Grill Turbo	Calor inferior, Cocción convencional / tradicional, Descongelar, Calentamiento rápido, Turbo + Horneado sin extraer la humedad, Función Pizza, Turbo + PlusSteam, Turbo, Grill Turbo
Tipo	Horno multifunción	Horno multifunción	Horno multifunción	Horno multifunción
Índice de eficiencia energética	61.9	61.9	81	81.2
Consumo energético en modo estándar (kWh/ciclo)	0.99	0.99	1.09	0.93
Consumo energético en circulación forzada (kWh/ciclo)	0.52	0.52	0.68	0.69
Tipo de cavidad	Grande	Grande	Grande	Grande
Número de cavidades	1	1	1	1
Fuente de energía	Eléctrico	Eléctrico	Eléctrico	Eléctrico
Conectividad	Sí	Sí	Sin conectividad	Sin conectividad
Cámara de visión remota	Sí	No	No	No
VarioGuide	Sí	Sí	Sí	No
Recetas cocción al vacío	Sí	Sí	No	No
Memorización de programas	Sí	Sí	Sí	No
Recetas o programas automáticos	Sí	Sí	Sí	No
Nivel de ruido dB(A)	53	53	53	45
Limpieza	Vapor	Vapor	Vapor	Pirolítica
Alto (mm)	594	594	594	594
Ancho (mm)	595	595	595	596
Fondo (mm)	567	567	567	569
Accesorios incluidos	1 Carril TR1LFSTV, Kit para la comprobación de la dureza del agua	1 Carril TR1LFSTV, Kit para la comprobación de la dureza del agua	1 Carril TR1LFSTV, Kit para la comprobación de la dureza del agua	1 Carril TR1LV
Alto hueco (mm)	590	590	590	600
Ancho hueco (mm)	560	560	560	560
Fondo hueco (mm)	550	550	550	550
Voltaje (V):	230	230	230	220-240
Frecuencia (Hz)	50	50	50	50 / 60
Etiqueta energética	A++	A++	A+	A+

Tabla comparativa de hornos de vapor

	Electrolux Horno KODDP71X	Electrolux Horno KODEH70X
PNC	949 499 822	949 499 046
EAN	7332543663651	7332543664139
Familia	SteamBake	SteamBake
Clase	Clase A+	Clase A
Temperaturas	30°C - 300°C	50°C - 275°C
Panel	Display LED	Display LED
Mandos	Escamoteables	Escamoteables
Capacidad útil (L)	72	72
Potencia máxima (W)	3490	2990
Máx. Potencia grill (W)	2300	2700
Color	Inox antihuellas	Inox antihuellas
Funciones de cocción	Calor inferior, Cocción convencional / tradicional, Descongelar, Grill rápido, Calentamiento rápido, Turbo + Horneado sin extraer la humedad, Función Pizza, Turbo Plus, Grill Turbo	Calor inferior, Cocción convencional / tradicional, Descongelar, Grill rápido, Luz interior, Turbo + Horneado sin extraer la humedad, Función Pizza, Turbo Plus, Grill Turbo
Tipo	Horno multifunción	Horno multifunción
Índice de eficiencia energética	81.2	95.3
Consumo energético en modo estándar (kWh/ciclo)	0.93	0.93
Consumo energético en circulación forzada (kWh/ciclo)	0.69	0.81
Tipo de cavidad	Grande	Grande
Número de cavidades	1	1
Fuente de energía	Eléctrico	Eléctrico
Conectividad	Sin conectividad	Sin conectividad
Cámara de visión remota	No	No
VarioGuide	No	No
Recetas cocción al vacío	No	No
Memorización de programas	No	No
Recetas o programas automáticos	No	No
Nivel de ruido dB(A)	45	43
Limpieza	Pirolítica	AquaClean
Alto (mm)	594	594
Ancho (mm)	596	596
Fondo (mm)	569	569
Accesorios incluidos	1 Carril TR1LV	1 Carril TR1LV
Alto hueco (mm)	600	600
Ancho hueco (mm)	560	560
Fondo hueco (mm)	550	550
Voltaje (V):	220-240	220-240
Frecuencia (Hz)	50 / 60	50-60
Etiqueta energética	A+	A

Tabla comparativa de hornos pirolíticos

	Electrolux Horno KOEBP31X	Electrolux Horno KOFFP70TX
PNC	949 498 430	949 498 152
EAN	7332543665464	7332543757725
Familia	Multifunción	Multifunción
Clase	Clase A+	Clase A+
Temperaturas	30°C - 300°C	30°C - 300°C
Panel	Display LCD	Display LED
Mandos	Táctiles	Escamoteables
Capacidad útil (L)	72	72
Potencia máxima (W)	3480	3490
Máx. Potencia grill (W)	2300	2300
Color	Inox antihuellas	Inox antihuellas
Funciones de cocción	Gratinar, Calor inferior, Horneado de pan, Cocción convencional / tradicional, Descongelar, Leudar masas, Desecar alimentos, Congelados, Gratinar, Mantener caliente, Turbo + Horneado sin extraer la humedad, Función Pizza, Calentar platos, Conservar alimentos, Cocción lenta, Turbo, Grill Turbo	Cocción convencional / tradicional, Descongelar, Grill rápido, Mantener caliente, Carnes, Turbo + Horneado sin extraer la humedad, Función Pizza, Limpieza pirolítica, Turbo, Grill Turbo
Tipo	Horno multifunción	Horno multifunción
Índice de eficiencia energética	81.2	81.2
Consumo energético en modo estándar (kWh/ciclo)	0.93	0.93
Consumo energético en circulación forzada (kWh/ciclo)	0.69	0.69
Tipo de cavidad	Grande	Grande
Número de cavidades	1	1
Fuente de energía	Eléctrico	Eléctrico
Conectividad	Sin conectividad	Sin conectividad
Cámara de visión remota	No	No
VarioGuide	No	No
Recetas cocción al vacío	No	No
Memorización de programas	Sí	No
Recetas o programas automáticos	Sí	No
Nivel de ruido dB(A)	45	45
Limpieza	Pirolítica	Pirolítica
Alto (mm)	594	594
Ancho (mm)	596	594
Fondo (mm)	569	568
Accesorios incluidos	1 Carril TR1LV	1 Carril TR1LV
Alto hueco (mm)	600	600
Ancho hueco (mm)	560	560
Fondo hueco (mm)	550	550
Voltaje (V):	220-240	220-240
Frecuencia (Hz)	50 / 60	50 / 60
Etiqueta energética	A+	A+

Tabla comparativa de hornos multifunción

	Electrolux Horno OEF5H50V	Electrolux Horno KOFGH54X	Electrolux Horno KOHGH14X
PNC	949 496 234	949 496 300	949 496 301
EAN	7332543663156	7332543757688	7332543757695
Familia	Multifunción	Multifunción	Multifunción
Clase	Clase A	Clase A+	Clase A+
Temperaturas	50°C - 275°C	50°C - 275°C	50°C - 275°C
Panel	Display LED	Display LED	Display LED
Mandos	Escamoteables	Escamoteables	Mandos fijos
Capacidad útil (L)	72	72	72
Potencia máxima (W)	2790	2790	2790
Máx. Potencia grill (W)	2700	2700	2700
Color	Blanco	Inox antihuellas	Inox antihuellas
Funciones de cocción	Calor inferior, Cocción convencional / tradicional, Grill rápido, Gratinar, Luz interior, Turbo + Horneado sin extraer la humedad, Función Pizza, Turbo, Grill Turbo	Calor inferior, Cocción convencional / tradicional, Descongelar, Grill rápido, Luz interior, Turbo + Horneado sin extraer la humedad, Función Pizza, Turbo, Grill Turbo	Calor inferior, Cocción convencional / tradicional, Descongelar, Turbo, Luz interior, Turbo + Horneado sin extraer la humedad, Función Pizza, Grill Turbo
Tipo	Horno multifunción	Horno multifunción	Horno multifunción
Índice de eficiencia energética	95.3	81.2	81.2
Consumo energético en modo estándar (kWh/ciclo)	0.93	0.93	0.93
Consumo energético en circulación forzada (kWh/ciclo)	0.81	0.69	0.69
Tipo de cavidad	Grande	Grande	Grande
Número de cavidades	1	1	1
Fuente de energía	Eléctrico	Eléctrico	Eléctrico
Conectividad	Sin conectividad	Sin conectividad	Sin conectividad
Cámara de visión remota	No	No	No
VarioGuide	No	No	No
Recetas cocción al vacío	No	No	No
Memorización de programas	No	No	No
Recetas o programas automáticos	No	No	No
Nivel de ruido dB(A)	43	53	53
Limpieza	AquaClean	AquaClean	AquaClean
Alto (mm)	594	594	594
Ancho (mm)	596	594	594
Fondo (mm)	569	568	568
Accesorios incluidos	1 Carril TR1LV	1 Carril TR1LV	1 Carril TR1LV
Alto hueco (mm)	600	600	600
Ancho hueco (mm)	560	560	560
Fondo hueco (mm)	550	550	550
Voltaje (V):	220-240	230	220 / 240
Frecuencia (Hz)	50 / 60	50	50 / 60
Etiqueta energética			

Horno compacto KVLAE00WT

- CombiQuick®, más sabor en la mitad de tiempo. – Sabor excelente en la mitad de tiempo
- Función combinada horno + microondas – Rapidez sin perder nada de calidad
- Horno conectado, controla el horno con la voz o desde tu móvil – ¡Ok Google! Enciende el horno
- Calentamiento rápido, comodidad y ahorro de tiempo – Agiliza el proceso de cocción al horno
- Pantalla táctil, fácilidad de uso – Control intuitivo de los procesos de cocción

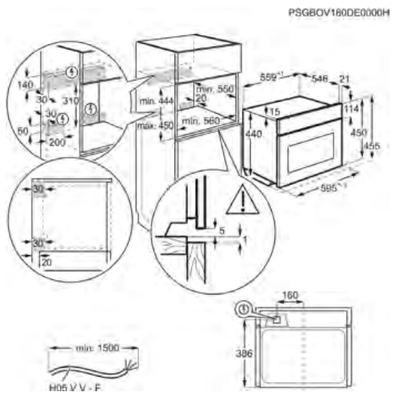

- Puerta con 3 cristales
- Rejillas Easy Entry
- Luces: 1, Cenital halógena
- Medidas (mm):455 x 595 x 567
- Medidas hueco (mm): 450 x 560 x 550

PNC	944 066 618	**EAN**	7332543667871
Familia	Multifunción	**Clase**	.
Temperaturas	30°C - 230°C	**Panel**	Display color TFT
Mandos	Táctil dinámico	**Capacidad útil (L)**	43

Horno compacto KVLBE00X

- CombiQuick®, más sabor en la mitad de tiempo. – Sabor excelente en la mitad de tiempo
- Función combinada horno + microondas – Rapidez sin perder nada de calidad
- Calentamiento rápido, comodidad y ahorro de tiempo – Agiliza el proceso de cocción al horno
- Display LCD con asistente de cocción – Ajusta el tiempo y la temperatura por ti
- Cocción uniforme, rápida, consistente y eficaz – El aire circula de manera uniforme por toda la cavidad

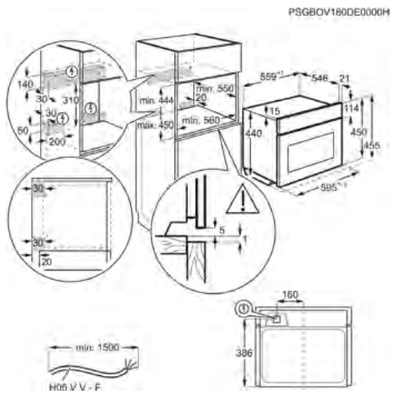

- Puerta con 3 cristales
- Rejillas Easy Entry
- Luces: 1, Cenital halógena
- Medidas (mm):455 x 595 x 567
- Medidas hueco (mm): 450 x 560 x 550

PNC	944 066 603	**EAN**	7332543662173
Familia	Multifunción	**Clase**	.
Temperaturas	30°C - 230°C	**Panel**	Display LCD
Mandos	Táctiles	**Capacidad útil (L)**	43

Horno compacto KVEBP21X

- Asistente de cocción, recetas preprogramadas – Garantía de grandes resultados
- Cocción asistida, tu chef personal en casa – Sugiere el programa de cocción adecuado para cada receta
- Sonda térmica, tus platos preferidos siempre en el punto perfecto – Resultados siempre a tu gusto, día tras día
- Display LCD con asistente de cocción – Ajusta el tiempo y la temperatura por ti
- Limpieza pirolítica, te deja el horno como nuevo – Convierte en ceniza la suciedad del horno

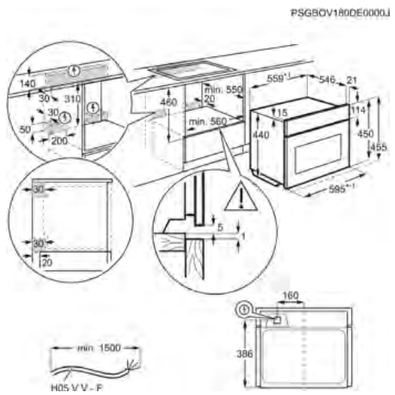

- Limpieza: Pirolítica
- Sonda Térmica
- Puerta con 4 cristales
- SoftClosing - cierre suave de la puerta
- Rejillas Easy Entry
- Luces: 1, Cenital halógena
- Medidas (mm):455 x 595 x 567
- Medidas hueco (mm): 450 x 560 x 550

PNC	944 066 605	**EAN**	7332543662197
Familia	Multifunción	**Clase**	Clase A+
Temperaturas	30°C - 300°C	**Panel**	Display LCD
Mandos	Táctiles	**Capacidad útil (L)**	43

Etiqueta energética A+

Microondas KVKBE00X

- Microondas integrable compacto con grill – Resultados rápidos y sabrosos
- Función grill, un menú más variado – Un grill integrado permite preparar muchas recetas más
- Grill integrado, acabado crujiente y perfecto – Gratinar de forma fácil y eficiente
- Display LCD con asistente de cocción – Ajusta el tiempo y la temperatura por ti
- Descongelación rápida y segura – Rápidez y eficacia en la descongelación
- EasyEntry, desliza las bandejas con facilidad – Inserción fácil y suave de las bandejas y parrillas

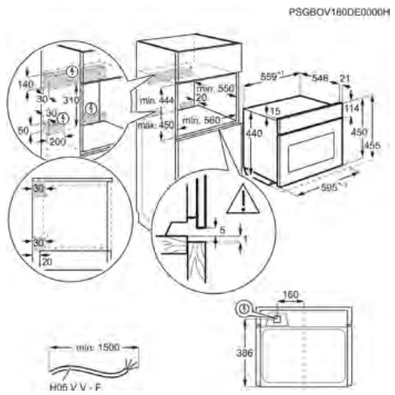

- Puerta con 3 cristales
- Rejillas Easy Entry
- Luces: 1, Cenital halógena
- Medidas (mm):455 x 595 x 567
- Medidas hueco (mm): 450 x 560 x 550

PNC	944 066 604	**EAN**	7332543662180
Familia	Multifunción	**Clase**	.
Temperaturas	30°C - 230°C	**Panel**	Display LCD
Mandos	Táctiles	**Capacidad útil (L)**	46

Tabla comparativa de hornos y microondas compactos

	Electrolux Horno compacto KVLAE00WT	Electrolux Horno compacto KVLBE00X	Electrolux Horno compacto KVEBP21X	Electrolux Microondas KVKBE00X
PNC	944 066 618	944 066 603	944 066 605	944 066 604
EAN	7332543667871	7332543662173	7332543662197	7332543662180
Familia	Multifunción	Multifunción	Multifunción	Multifunción
Clase	.	.	Clase A+	.
Temperaturas	30°C - 230°C	30°C - 230°C	30°C - 300°C	30°C - 230°C
Panel	Display color TFT	Display LCD	Display LCD	Display LCD
Mandos	Táctil dinámico	Táctiles	Táctiles	Táctiles
Capacidad útil (L)	43	43	43	46
Potencia máxima (W)			3000	
Máx. Potencia grill (W)	1900	1900	1900	1900
Color	Negro mate	Inox antihuellas	Inox antihuellas	Inox antihuellas
Funciones de cocción	Gratinar, Calor inferior, Horneado de pan, Cocción convencional + Microondas, Cocción convencional / tradicional, Descongelar + Microondas, Leudar masas, Desecar alimentos, Congelados, Grill + Microondas, Gratinar, Mantener caliente, Líquidos + Microondas, Microondas, Función Pizza, Calentar platos, Conservar alimentos, Recalentar + Microondas, Cocción lenta, Turbo, Turbo + Microondas, Grill Turbo, Grill Turbo + Microondas	Gratinar, Calor inferior, Horneado de pan, Cocción convencional / tradicional, Descongelar, Leudar masas, Desecar alimentos, Congelados, Gratinar, Mantener caliente, Microondas, Función Pizza, Calentar platos, Conservar alimentos, Cocción lenta, Turbo, Grill Turbo	Calor inferior, Horneado de pan, Dorar al gratén, Cocción convencional / tradicional, Descongelar, Leudar masas, Desecar alimentos, Asado ECO, Grill rápido, Congelados, Gratinar, Mantener caliente, Cocción a baja temperatura, Turbo + Horneado sin extraer la humedad, Función Pizza, Calentar platos, Conservar alimentos, Turbo, Grill Turbo	Gratinar, Microondas
Tipo	Horno multifunción	Horno multifunción	Horno multifunción	Horno multifunción
Índice de eficiencia energética	130.1	130.1	80.8	
Consumo energético en modo estándar (kWh/ciclo)			0.89	
Consumo energético en circulación forzada (kWh/ciclo)			0.59	
Tipo de cavidad	Media	Media	Media	Media
Número de cavidades	1	1	1	1
Fuente de energía	Eléctrico	Eléctrico	Eléctrico	Eléctrico
Conectividad	Sí	Sin conectividad	Sin conectividad	Sin conectividad
Cámara de visión remota	No	No	No	No
VarioGuide	Sí	No	No	No
Recetas cocción al vacío	No	No	No	No
Memorización de programas	Sí	No	Sí	No
Recetas o programas automáticos	Sí	Sí	Sí	Sí
Nivel de ruido dB(A)		53	48	53
Limpieza	Esmalte de fácil limpieza	Esmalte de fácil limpieza	Pirolítica	Esmalte de fácil limpieza
Alto (mm)	455	455	455	455
Ancho (mm)	595	595	595	595
Fondo (mm)	567	567	567	567
Alto hueco (mm)	450	450	450	450
Ancho hueco (mm)	560	560	560	560
Fondo hueco (mm)	550	550	550	550
Voltaje (V):	220-240	220-240	220-240	220-240
Frecuencia (Hz)	50	50	50	50
Etiqueta energética	A+++ A+ D			

Cafetera compacta
KBC65X

- **Tu barista de andar por casa** – Una máquina de café compacta que hace de todo, y todo bien
- **Intensidad del café regulable** – Especifícale con precisión a la máquina tus gustos en materia de café
- **Prepara a medida el capuccino perfecto** – La función de selección de cantidad de leche te permite crear el perfecto café con leche
- **Todo un cappuccino de cafetería italiana, siempre que quieras** – Suave y sedoso preparado de café con leche con espuma, al alcance de tu mano
- **Función MultiCup, una gran variedad de café, sin esfuerzo** – Hasta 6 tazas de una sola vez

- Máquina de café de instalación integrada
- Estética acero Inox antihuellas.
- Capacidad de molinillo del cafe: 200 gr
- Función autoencendido
- Capacidad:1.8l
- Dos calentadores separados para el café y para el agua caliente.
- Indicador de depósito de residuos de café lleno
- Indicador de relleno de agua
- Indicador de relleno de granos de café

PNC	942 401 550	**EAN**	7332543660797
Presión (bar)	15	**Mandos de control**	Táctil electrónico
Iluminación	LED	**Cajón**	No
Funciones café	Espresso, Largo, Normal, Taza, Corto	**Depósito de agua**	Extraíble
Medidas (mm)	455x594x361	**Medidas hueco (mm)**	450x560x550
Accesorios incluidos	Descalcificador, Depósito de leche, Test para medir la dureza del agua	**Funciones**	

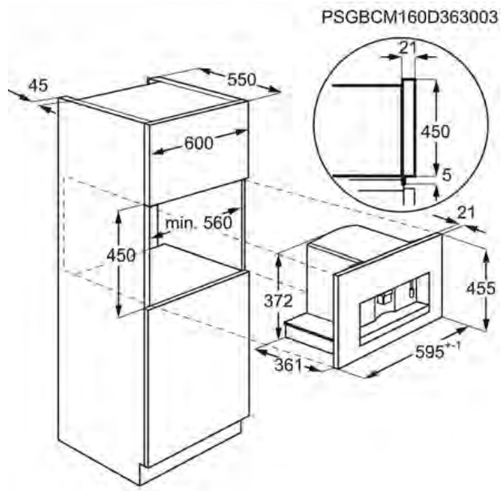

Cajón calientaplatos KBD4T

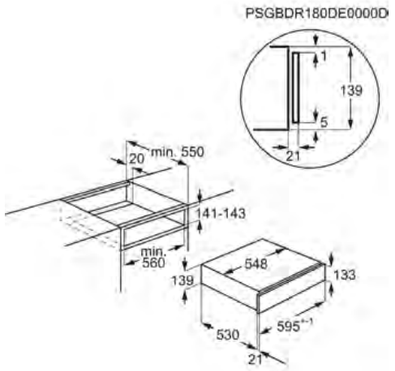

- Cajón calientaplatos – Mantiene los platos calientes listos para servir
- Función descongelar – Descongela con cuidado y conservando el sabor y la textura
- Función leudar masas – Igual que hace un panadero
- Calor uniforme – Sistema de circulación de aire caliente

- Acabado en acero inoxidable antihuellas
- Capacidad máxima para 6 servicios
- Temperaturas: 30-80°C
- Circulación de aire caliente
- Cajón integrable

PNC	947 727 404	**EAN**	7332543663279
Tipo instalación	Integrable	**Medidas (mm)**	139x594x530
Color	Negro mate	**Potencia total (W)**	400
Tirador	Apertura Push	**Funciones de control**	Calientaplatos, Descongelación, Conservación del calor, Leudar masas

Cajón calientaplatos KBD4X

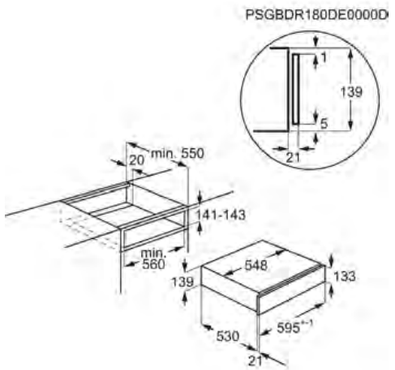

- Cajón calientaplatos – Mantiene los platos calientes listos para servir
- Función descongelar – Descongela con cuidado y conservando el sabor y la textura
- Función leudar masas – Igual que hace un panadero
- Calor uniforme – Sistema de circulación de aire caliente

- Acabado en acero inoxidable antihuellas
- Capacidad máxima para 6 servicios
- Temperaturas: 30-80°C
- Circulación de aire caliente
- Cajón integrable

PNC	947 727 400	**EAN**	7332543663248
Tipo instalación	Integrable	**Medidas (mm)**	139x596x530
Color	Inox antihuellas	**Potencia total (W)**	400
Tirador	Apertura Push	**Funciones de control**	Calientaplatos, Descongelación, Conservación del calor, Leudar masas

Envasadora al vacío KBV4X

- **Envasadora al vacío, resultados profesionales** – Sella los sabores para cocinar al vacío
- **Cocción al vacío, conserva la humedad e intensifica el sabor** – Sella las propiedades nutricionales y el aroma de los alimentos
- **Función Marinado, en menos de 10 minutos** – Envasadora al vacío con función marinado
- **Sellado al vacío, mantiene los alimentos frescos** – Extrae el aire, evita la oxidación y mantiene la frescura más tiempo
- **Cocción al vacío Sousvide, impresionante** – Obras maestrs culinarias en tu propio hogar
- **Apta para frascos de vidrio** – Sella al vacío tus mejores ingredientes en tarros de vidrio

- Tres niveles de ajuste del tiempo de sellado
- 3 niveles de intensidad de sellado
- Tirador Apertura Push y Tapa Gris ahumada
- Display Táctil con luz LED retroiluminada de color Blanco
- Capacidad útil: 8 litros
- Accesorios incluidos: 50 bolsas de sellado; bandeja metálica; válvula externa de vacío

PNC	947 727 450	**EAN**	7332543660209
Funciones	Marinar / Infusionar, Nivel máximo de vacío, Nivel medio de vacío, Nivel mínimo de vacío, Tiempo de sellado	**Capacidad útil (litros)**	8
Medidas del cajón integrado (mm)	139x560x550	**Medidas del envasador (mm)**	72x408x276
Tamaño máximo de la bolsa	350x250	**Potencia de vacío (m3/h)**	3
Color	Negro + INOX Antihuellas	**Luz del display**	LED retroiluminada
Tipo de display	Táctil	**Color del display**	Blanco

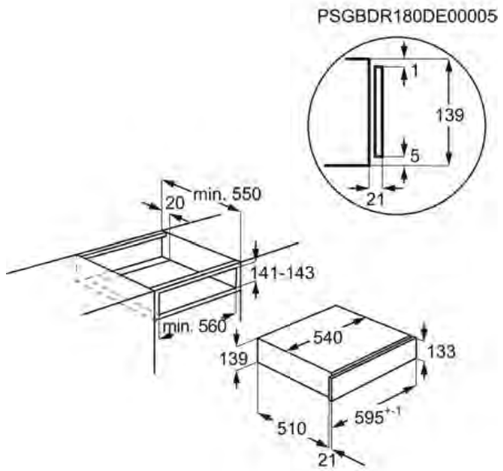

Revolución en la cocina

Los microondas Electrolux incorporan las últimas innovaciones para ayudarte a que todo sea más fácil.

La cocina con microondas combina la rapidez con la fácil utilización, sin perder los sabores ni las cualidades nutritivas de los alimentos. Con ellos, obtenemos unos resultados más homogéneos en todo el alimento.

Además, complementan a los demás electrodomésticos de la cocina, ya que descongelan, cocinan, gratinan o recalientan en un abrir y cerrar de ojos, proporcionando un gran ahorro de tiempo y energía.

Pequeños hornos con muchas posibilidades. Los nuevos microondas electrónicos disponen de programas automáticos ideales para descongelar y cocinar. Solo hay que seleccionar el programa e introducir el peso del alimento y el resto lo realiza él automáticamente.

Nuevas funcionalidades

Plato giratorio retornable. Recoge las salsas y tazas como quieres

La puerta se desbloquea cuando el plato vuelve a su posición inicial, por lo que no tendrás las asas de la taza mal orientadas o platos calientes en posiciones incómodas. Esto se debe a que la puerta se desbloquea cuando el plato vuelve a su posición inicial.

Apertura de puerta electrónica. Abre la puerta con un simple toque

Nuestro horno de microondas con diseño TouchOpen te ofrece un fácil acceso a los alimentos. La puerta se abre a la perfección con solo tocar un botón, gracias al suave mecanismo especialmente diseñado. En un sólo movimiento podrás disfrutar de un rápido acceso a los platos.

Y además, te interesa saber

Inicio rápido
Opción muy rápida para calentar alimentos. La función de Inicio Rápido proporciona la máxima potencia del microondas durante 2 minutos y 30 segundos, pudiendo seleccionar en intervalos de 30 segundos.

Temporizador con alarma
¿Quién no necesita en un momento determinado que se le avise pasado un tiempo? Pues el microondas Electrolux dispone de un temporizador con alarma, que se puede activar sin necesidad de seleccionar ninguna función.

Display LCD Icon Graphics
Con este display podrás tener controlado en cada momento el estado de tus alimentos, todo gracias a una interfaz intuitiva y fácil de entender basada en iconos.

Microondas KMFD263TEX

- TouchOpen, apertura de la puerta táctil – Con un solo toque
- Apertura suave y automática – Puerta de apertura táctil
- Función grill, versatilidad de cocción. – Desarrolla tus habilidades con el microondas
- El microondas, una gran solución para toda cocina – Para cocinar, recalentar o descongelar.
- Favoritos, guarda tus ajustes de cocción preferidos. – Selección rápida y sencilla
- Plato giratorio retornable, todo comodidad – Siempre vuelve al punto de partida

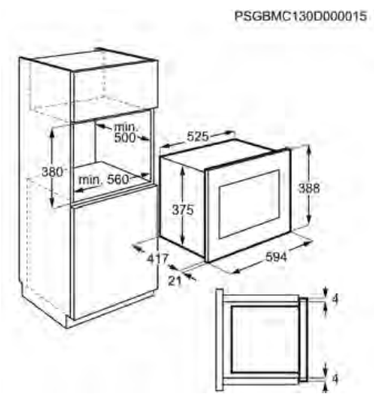

- Modos de cocción: Grill, Microondas, Microondas y grill
- Display: LED, Símbolos
- Grill de cuarzo
- Diámetro del plato: 325 mm
- Plato con retorno a posición original
- Luz interior 25W
- Programas de descongelación por peso
- Medidas (mm): 388 x 594 x 404

PNC	947 608 751	**EAN**	7332543665709
Tipo instalación	Integrable sin necesidad de ventilación trasera	**Color**	Negro + INOX Antihuellas
Capacidad bruta (L)	26	**Potencia micro (W)**	900
Potencia grill (W)	800	**Niveles de potencia**	5

Microondas LMS4253TMX

- Microondas con grill, resultados rápidos – Crea recetas deliciosas con este microondas grill
- Función grill, versatilidad de cocción. – Desarrolla tus habilidades con el microondas
- El microondas, una gran solución para toda cocina – Para cocinar, recalentar o descongelar.
- Descongelación optimizada por tipo de alimento – Eficacia, rapidez y máxima comodidad

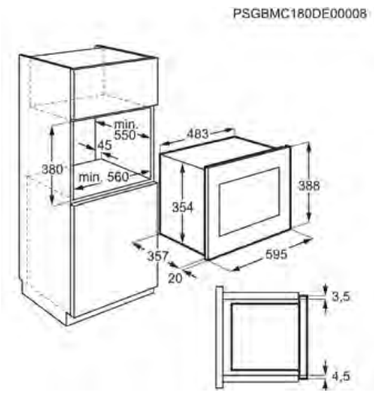

- Modos de cocción: Grill, Microondas
- Display: LED
- Grill de cuarzo
- Diámetro del plato: 270 mm
- Medidas (mm): 388 x 595 x 377

PNC	947 608 763	**EAN**	7332543673582
Tipo instalación	Integrable	**Color**	Negro + INOX Antihuellas
Capacidad bruta (L)	25	**Potencia micro (W)**	900
Potencia grill (W)	1000	**Niveles de potencia**	8

Microondas KMFD172TEX

- TouchOpen, apertura de la puerta táctil – Con un solo toque
- Apertura suave y automática – Puerta de apertura táctil
- Función grill, versatilidad de cocción. – Desarrolla tus habilidades con el microondas
- El microondas, una gran solución para toda cocina – Para cocinar, recalentar o descongelar.
- Favoritos, guarda tus ajustes de cocción preferidos. – Selección rápida y sencilla
- Plato giratorio retornable, todo comodidad – Siempre vuelve al punto de partida

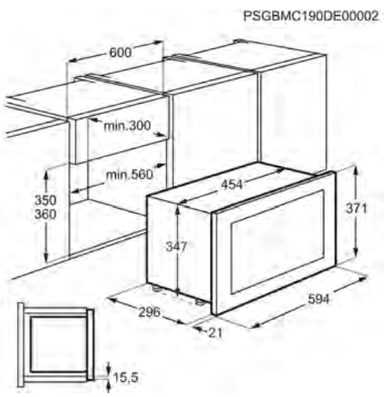

- Modos de cocción: Microondas, Grill, Microondas y grill
- Display: LED, Símbolos
- Grill de cuarzo
- Diámetro del plato: 272 mm
- Plato con retorno a posición original
- Luz interior 25W
- Programas de descongelación por peso
- Medidas (mm): 371 x 594 x 316

PNC	947 608 744	**EAN**	7332543665655
Tipo instalación	Integrable sin necesidad de ventilación trasera	**Color**	Negro + INOX Antihuellas
Capacidad bruta (L)	17	**Potencia micro (W)**	800
Potencia grill (W)	800	**Niveles de potencia**	5

Microondas KMFD172TEW

- TouchOpen, apertura de la puerta táctil – Con un solo toque
- Apertura suave y automática – Puerta de apertura táctil
- Función grill, versatilidad de cocción. – Desarrolla tus habilidades con el microondas
- El microondas, una gran solución para toda cocina – Para cocinar, recalentar o descongelar.
- Favoritos, guarda tus ajustes de cocción preferidos. – Selección rápida y sencilla
- Plato giratorio retornable, todo comodidad – Siempre vuelve al punto de partida

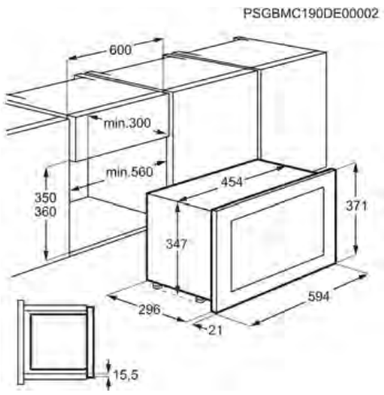

- Modos de cocción: Microondas, Grill, Microondas y grill
- Display: LED, Símbolos
- Grill de cuarzo
- Diámetro del plato: 272 mm
- Plato con retorno a posición original
- Luz interior 25W
- Programas de descongelación por peso
- Medidas (mm): 371 x 594 x 316

PNC	947 608 745	**EAN**	7332543665662
Tipo instalación	Integrable sin necesidad de ventilación trasera	**Color**	Blanco
Capacidad bruta (L)	17	**Potencia micro (W)**	800
Potencia grill (W)	800	**Niveles de potencia**	5

Microondas LMS2173EMX

- Cocción, calentamiento y descongelación fácil – Nada más cómodo que un microondas
- El microondas, una gran solución para toda cocina – Para cocinar, recalentar o descongelar.
- Descongelación optimizada por tipo de alimento – Eficacia, rapidez y máxima comodidad
- Programación sencilla, resultados esperados – Reloj temporizador automático
- Programa automático, resultados impecables – Ajusta la potencia automáticamente

- Modos de cocción: Microondas
- Display: LED
- Diámetro del plato: 245 mm
- Medidas (mm): 388 x 595 x 312

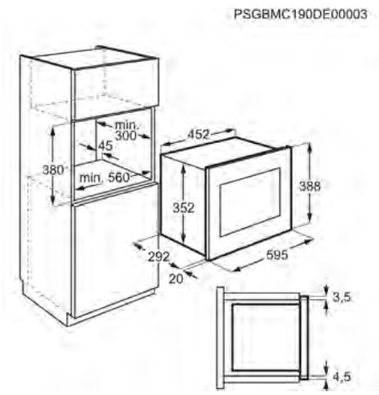

PNC	947 608 760	**EAN**	7332543673551
Tipo instalación	Integrable	**Color**	Negro + INOX Antihuellas
Capacidad bruta (L)	17	**Potencia micro (W)**	700
Potencia grill (W)	0	**Niveles de potencia**	5

Microondas KMSE203MMX

- Cocción, calentamiento y descongelación fácil – Nada más cómodo que un microondas
- El microondas, una gran solución para toda cocina – Para cocinar, recalentar o descongelar.
- Descongelación optimizada por tipo de alimento – Eficacia, rapidez y máxima comodidad
- Programación sencilla, resultados esperados – Reloj temporizador automático

- Modos de cocción: Microondas
- Display: LED
- Diámetro del plato: 245 mm
- Medidas (mm): 388 x 595 x 347

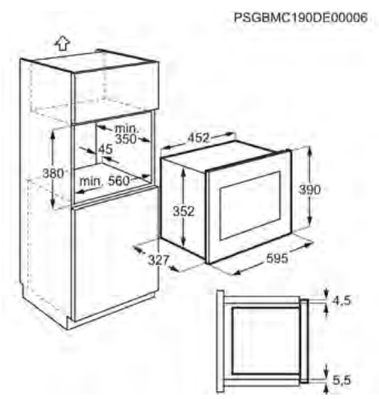

PNC	947 608 777	**EAN**	7332543761180
Tipo instalación	Integrable	**Color**	Inox antihuellas
Capacidad bruta (L)	20	**Potencia micro (W)**	700
Potencia grill (W)	0	**Niveles de potencia**	5

Tabla comparativa de microondas

	Electrolux Microondas KMFD263TEX	Electrolux Microondas LMS4253TMX	Electrolux Microondas KMFD172TEX	Electrolux Microondas KMFD172TEW
PNC	947 608 751	947 608 763	947 608 744	947 608 745
EAN	7332543665709	7332543673582	7332543665655	7332543665662
Tipo instalación	Integrable sin necesidad de ventilación trasera	Integrable	Integrable sin necesidad de ventilación trasera	Integrable sin necesidad de ventilación trasera
Color	Negro + INOX Antihuellas	Negro + INOX Antihuellas	Negro + INOX Antihuellas	Blanco
Capacidad bruta (L)	26	25	17	17
Potencia micro (W)	900	900	800	800
Potencia grill (W)	800	1000	800	800
Niveles de potencia	5	8	5	5
Programas automáticos	Seguridad niños, Auto + 30 segundos, Inicio rápido		Seguridad niños, Auto + 30 segundos, Inicio rápido	Seguridad niños, Auto + 30 segundos, Inicio rápido
Funciones de cocción	Microondas / Grill	Microondas / Grill	Microondas / Grill	Microondas / Grill
Medidas hueco (mm)	380x562x500	380 x 560 x 550	360x562x300	360x562x300
Controles	Control táctil	Control táctil	Control táctil	Control táctil
Alto (mm)	388	388	371	371
Ancho (mm)	594	595	594	594
Fondo (mm)	404	377	316	316
Alto interior (mm)	188	190	190	190
Ancho interior (mm)	338	315	285	285
Fondo interior (mm)	369	357	298	298
Apertura de la puerta	Apertura electrónica	Pulsador de apertura	Apertura electrónica	Apertura electrónica
Diámetro del plato (mm)	325	270	272	272
Material del plato	Vidrio	Vidrio	Vidrio	Vidrio
Plato giratorio retornable	Sí	Sí	Sí	Sí
Tipo de grill	Grill de cuarzo	Grill de cuarzo	Grill de cuarzo	Grill de cuarzo
Segurid niños	Sí	No	Sí	Sí
Prog de descongelación por peso	Pan, Pescado, Carne, Pollo	Programa estándar	Pan, Pescado, Carne, Pollo	Pan, Pescado, Carne, Pollo
Luz Interior	Luz interior 25W		Luz interior 25W	Luz interior 25W
Cavidad interior	Acero Inoxidable		Esmalte Blanco	Esmalte Blanco
Capacidad útil (L)	25.37	25	16.8	16.8
Voltaje (V):	220-240	230	220-240	220-240
Frecuencia (Hz)	50	50	50	50

Tabla comparativa de microondas

	Electrolux Microondas LMS2173EMX	Electrolux Microondas KMSE203MMX
PNC	947 608 760	947 608 777
EAN	7332543673551	7332543761180
Tipo instalación	Integrable	Integrable
Color	Negro + INOX Antihuellas	Inox antihuellas
Capacidad bruta (L)	17	20
Potencia micro (W)	700	700
Potencia grill (W)	0	0
Niveles de potencia	5	5
Funciones de cocción	Microondas	Microondas
Medidas hueco (mm)	380x560x300	380x560x350
Controles	Mando giratorio	Mando giratorio
Alto (mm)	388	388
Ancho (mm)	595	595
Fondo (mm)	312	347
Alto interior (mm)	174	174
Ancho interior (mm)	315	315
Fondo interior (mm)	294	329
Apertura de la puerta	Pulsador de apertura	Pulsador de apertura
Diámetro del plato (mm)	245	245
Material del plato	Vidrio	Vidrio
Plato giratorio retornable	Sí	Sí
Tipo de grill	No lleva	No lleva
Seguridd niños	No	No
Prog de descongelación por peso	Programa estándar	Programa estándar
Capacidad útil (L)	17	20
Voltaje (V):	230	230
Frecuencia (Hz)	50	50

Infinitas posibilidades

Descubre la nueva gama de placas Electrolux que te aportarán infinitas posibilidades a la hora de cocinar.

Una placa que se adapta a tus recipientes, y no al contrario

Piensa en ella como un lienzo en blanco y sentirás que se abre ante ti un mundo de posibilidades infinitas. Nuestra gama de placas de inducción, elimina la necesidad de cocinar en compartimentos limitados, típica de las placas de gas y de las placas radiantes. En su lugar, puedes colocar tus sartenes y cacerolas en cualquier lugar, sea cual sea su tamaño, mientras cubran alguna de las cruces correspondientes.

Pero eso no es todo. También dispones de un panel de control realmente preciso y sensible. Pasa de hervir a cocer a fuego lento en un instante sin necesidad de mover los recipientes de un lado al otro. O, si tienes prisa, utiliza la función de cocción intensiva para generar calor con rapidez. Además, gracias al control táctil deslizante puedes ajustar la potencia de cocción precisa mucho más rápido que con un panel de control táctil convencional.

Pásate a la inducción

Los inductores crean un campo electromagnético que proporciona calor solamente en la base del recipiente, independientemente de como sea su tamaño. De esta forma el resto de la superficie de la placa se mantiene fría, destinando un 90% de la energía a calentar el recipiente, frente al solo 55% que utilizan el resto de placas.

Además, la inducción es la tecnología que antes calienta el recipiente, necesitando menor temperatura que las convencionales.

Zona Triple XL: Desde una paella a un café para dos
Con la nueva zona de 32 cm las posibilidades en tu cocina aumentan infinitamente. Te permitirá una gran versatilidad a la hora de cocinar, ya que cuenta con 3 inductores, lo que permite cocinar sobre esta zona tanto con recipientes pequeños como grandes. En una misma zona podrás cocinar con recipientes de diámetro entre 32 cm y 12,5 cm.

Placas
Novedades

Deja que la placa de inducción SenseBoil® te ayude a cocinar sin preocuparte de que el agua se desborde del recipiente.

Gracias a su sensor de ebullición la placa detecta las burbujas durante la cocción y automáticamente reduce la temperatura, manteniendola a un nivel de potencia previamente escogido.

El mejor asistente para tu cocina.

Con la cocción asistida selecciona los alimentos que quieres preparar y los sensores de la placa cocinarán por ti controlando tiempo y temperatura.

Cómo funcionan los sensores

Los sensores están presentes en las dos zonas de la ZonaPuente. Para activar el sensor coloca una olla con, o sin tapa en la zona de cocción.

Presiona el icono hasta que aparezca el símbolo y la temeperatura a la que quieres mantener la ebullición del agua...

y deja que la placa hierva por ti.

Monitorizamos la ebullición del agua a través del sensor SenseBoil.

El sensor de ebullición SenseBoil detecta cuando el agua en la olla comienza a hervir, reduciendo automáticamente el nivel de calor para hacerlo cocer a fuego lento de forma segura y controlada.

Así tienes más tiempo para dedicarte a la preparación de los otros platos.

Los sensores adecuados evitan fugas de agua hirviendo, activándolo automáticamente cuando sea necesario.

Las zonas de cocción se adaptan automáticamente al tamaño de las cacerolas concentrando el calor.

Placas
Te interesa saber

Descubre la nueva gama de placas Electrolux que te aportarán infinitas posibilidades a la hora de cocinar.

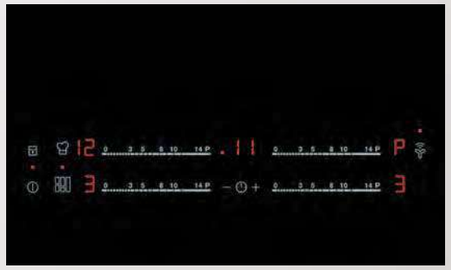

Mandos independientes

Las inducciones con controles independientes permiten un proceso de cocción mas ágil y cómodo. Cada zona cuenta con un control propio, por lo que no tendrás que ir seleccionando zona por zona. Nunca cocinar había sido tan fácil.

Placas extraplanas, de fácil instalación y sin tener que hacer reformas

Con las placas extraplanas de Electrolux no será necesario hacer ningún tipo de reforma, ya que te permiten instalarlas sin tener que dejar un espacio de ventilación frontal en una encimera de 28 mm con un horno debajo o en una encimera de 12 mm con un cajón debajo. Entre el tope del cajón y el tope de la encimera deberá haber un espacio de mínimo 60 mm. De esta forma, tu cocina quedará con un diseño más fino y elegante, ya que no habrá espacio de separación entre horno y placa.

Función Pausa

Pausa la cocción con un solo toque. Reduce todas las zonas a la mínima potencia, manteniendo los alimentos calientes mientras realizas otra tarea. Al desactivar la función, volverá a la configuración anterior previamente establecida.

Hob²Hood

La placa se sincroniza de manera automática con la campana para que tú solo te preocupes de cocinar.

Función Booster

Durante un periodo de tiempo la Función Booster aumenta la potencia de la zona al máximo, alcanzando de una forma más rápida temperaturas altas de cocción.

Función de calentamiento rápido automático

La placa eleva la potencia para alcanzar de forma más rápida el nivel que has seleccionado inicialmente.

Función de bloqueo de controles

Bloquea todos los controles de tu placa para poder limpiarla de forma segura sin llevarte ningún susto.

Placas
Te interesa saber

Descubre como cocinar de forma más flexible con nuestra gama de inducciones.

EasyFix: Un Sistema sencillo de instalación

Con el sistema EasyFix las vitrocerámicas se instalan con solo un paso a través de un proceso totalmente automatizado para cualquier medida de hueco, sin necesidad de colocar pestañas. El sistema de muelles se ajusta al hueco de encastre haciendo presión, y fijando la placa al instalarla en el hueco. No hay maniobras ni pasos adicionales.

Para que no tengas que invertir casi tiempo en la instalación, las placas llegan a tu domicilio con todas las piezas instaladas.

Tanto el sistema de anclaje como la junta de estanqueidad, vienen instalados en la placa, para que en un solo paso la placa quede perfectamente anclada al hueco de encastre.

La solución más eficiente y rápida del mercado manteniendo una perfecta ventilación y seguridad.

Flexibilidad en tu cocina

Las placas de inducción con **Función Puente** te permiten unir las dos zonas de cocción en una sola de mayor tamaño. De esta manera tendrás más versatilidad a la hora de cocinar ya que podrás cocinar con recipientes de mayor tamaño.

Mayor libertad en tu cocina para que no tengas límites a la hora de preparar tus recetas preferidas.

Además la familia de **inducciones Infinite** te permite cocinar con recipientes de cualquier diámetro siempre que no sea mayor que el de la zona a utilizar. Simplemente coloca el recipiente en la zona que desees. Solo es necesario que cubras la marca del aspa central y la zona se adapta automáticamente a la posición y al recipiente.

Cocina de forma independiente en cada zona.

Combina dos zonas en una sola.

Función Puente, mayor flexibilidad de cocción
Combina dos zonas independientes para crear una única superficie más grande con los ajustes de temperatura y tiempo en un solo mando de control. Ideal para sacar el máximo partido a la plancha grill o teppanyaki

Placas de gas
Te interesa saber

Te presentamos nuestras placas de gas, con todo lo necesario para que, aquellos que prefieren placas de gas, disfruten cocinando.

Nuevo diseño
en estética Gas on Glass con un diseño más premium.

Diseño de las parrillas
fabricadas en hierro fundido, con una estética más cuidada, además de ofrecer más seguridad.

Nuevo ángulo de regulación de la llama
más preciso y cómodo. Para una mejor regulación.

Más espacio
entre los mandos, lo que evita que se recalienten mientras la llama está encendida.

Speed Burner
Los quemadores rápidos te permiten una cocción más rápida. Son hasta un 20% más eficientes. A más potencia calorífica, más flexibilidad de cocción.

Pequeño tamaño, gran sabor

Disponer de poco espacio no debería afectar a tu habilidad para elaborar suculentas delicias en tu cocina.

Con sus tres quemadores, incluido un potente Quemador Wok, la ingeniosa distribución de esta placa te ofrece más espacio para trabajar con sartenes y cacerolas de gran tamaño. Desde una paella tradicional hasta un estofado de cordero, todo un nuevo universo culinario a tus pies.

Gas on Glass
La belleza y la eficiencia se unen en esta estética: placas de gas como nunca habías visto antes. Su base de cristal, unido a unos quemadores más eficientes y unas rejillas renovadas, conforman un conjunto perfecto.

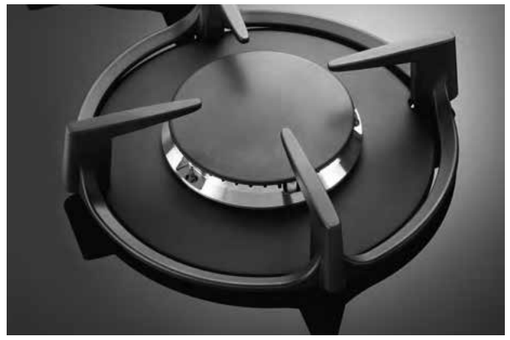

Llama Vertical
Los quemadores de llama vertical de Electrolux, muy eficientes, aprovechan al máximo la energía.

Quemador Wok
El Quemador Wok de Electrolux te da la posibilidad de acceder a técnicas culinarias profesionales.

Speed Burner
Los quemadores rápidos te permiten una cocción más rápida. Son un 20% más eficientes. A más potencia calorífica, más flexibilidad de cocción.

Funciones y características principales

Cocción al wok
Introduce en tu cocina sabores auténticos venidos de todas partes del mundo gracias a nuestro quemador extra grande.

Diseño inteligente
Ubicado al frente, el quemador rápido disfruta de la posición ideal para facilitarte el acceso y te ofrece la capacidad de trabajar con recipientes de gran tamaño.

Mandos fríos al tacto
Los mandos de esta placa permanecen fríos al tacto durante la cocción al estar situados al frente y a la derecha, donde hay más espacio entre las zonas de cocción y los propios mandos.

Placas de inducción
EIV955

- **Zonas Infinite, se ajustan al recipiente** – Detectan el tamaño de la base en contacto con la placa
- **Hob2Hood, conexión automática entre placa y campana** – Regula automáticamente la intensidad de extracción de la campana según el nivel de potencia de cocción
- **DirectTouch, acceso directo táctil al control de temperatura de cada zona** – Controles de cocción individuales e independientes para cada zona de cocción
- **Función PowerBoost, calor intenso al instante** – Puedes hervir agua o calentar aceite más rápido que antes, perfecta para cocinar más rápido
- **FlexiBridge se adapta a platos de diferentes tamaños** – Selecciona entre tres formatos de cocción con la función FlexiBridge.

- Temporizador
- Función Pausa
- Bloqueo de seguridad para niños
- Desconexión automática
- Zona trasera izq. (W / mm): 2300 / 3200 W / 220 mm
- Zona trasera der. (W / mm): 2300-3200W / 210mm
- Zona frontal izq. (W / mm): 2300 / 3200 W / 220 mm
- Zona frontal centro (W / mm): 1800 / 2800 / 3500 / 3700 W x 180 / 280 mm
- Zona frontal der. (W / mm): 1400 / 2500 W / 145 mm

PNC	949 596 701	**EAN**	7332543587278
Tipo	de inducción	**Tamaño (cm)**	90
Mandos de control	Deslizante independiente	**Estética**	Biselada
Dimensiones	910x520	**Ancho hueco (mm)**	880
Fondo hueco (mm)	490	**Conexión Hob2Hood**	Sí
Cocción Asistida	No	**Voltaje (V):**	220-240 / 400V2N

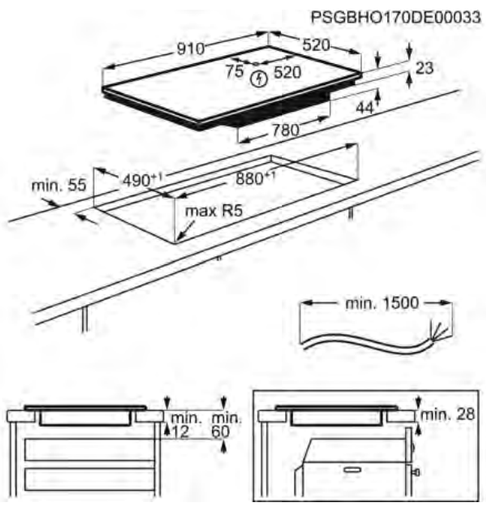

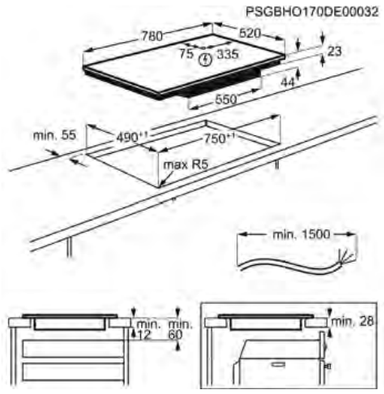

Placa de cocción EIV85446

- Zonas Infinite, se ajustan al recipiente – Detectan el tamaño de la base en contacto con la placa
- Zona de cocción triple XL, espacio incluso para hacer una paella – Hasta 32 cm de diámetro para maximizar la capacidad de cocción
- Hob2Hood, conexión automática entre placa y campana – Regula automáticamente la intensidad de extracción de la campana según el nivel de potencia de cocción
- DirectTouch, acceso directo táctil al control de temperatura de cada zona – Controles de cocción individuales e independientes para cada zona de cocción

- Temporizador
- Bloqueo de seguridad para niños
- Desconexión automática
- Zona trasera izq. (W / mm): 2300 / 3200 W / 220 mm
- Zona trasera der. (W / mm): 1600 / 2300 / 3000 / 2500 / 3600 / 3600 W / 180 / 240 / 320 mm
- Zona frontal izq. (W / mm): 2300 / 3200 W / 220 mm
- Zona frontal centro (W / mm): 1400 / 2500 W / 145 mm

PNC	949 596 704	**EAN**	7332543590339
Tipo	de inducción	**Tamaño (cm)**	80
Mandos de control	Deslizante independiente	**Estética**	Biselada
Dimensiones	780x520	**Ancho hueco (mm)**	750

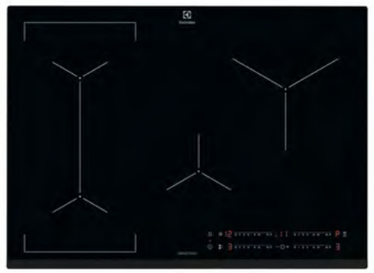

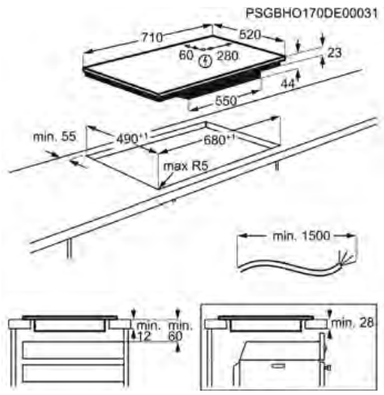

Placa de cocción EIV734

- Zonas Infinite, se ajustan al recipiente – Detectan el tamaño de la base en contacto con la placa
- Hob2Hood, conexión automática entre placa y campana – Regula automáticamente la intensidad de extracción de la campana según el nivel de potencia de cocción
- DirectTouch, acceso directo táctil al control de temperatura de cada zona – Controles de cocción individuales e independientes para cada zona de cocción
- Función PowerBoost, calor intenso al instante – Puedes hervir agua o calentar aceite más rápido que antes, perfecta para cocinar más rápido

- Temporizador
- Función Pausa
- Bloqueo de seguridad para niños
- Desconexión automática
- Zona trasera izq. (W / mm): 2300-3200W / 210mm
- Zona trasera der. (W / mm): 2300 / 3600 W / 240 mm
- Zona frontal izq. (W / mm): 2300-3200W / 210mm
- Zona frontal centro (W / mm): 1400 / 2500 W / 145 mm

PNC	949 596 717	**EAN**	7332543591268
Tipo	de inducción	**Tamaño (cm)**	68
Mandos de control	Deslizante independiente	**Estética**	Biselada
Dimensiones	710x520	**Ancho hueco (mm)**	680

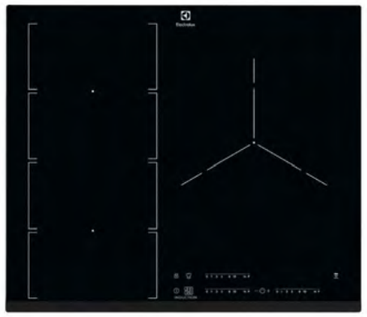

Placa de cocción EIV653

- Zonas Infinite, se ajustan al recipiente – Detectan el tamaño de la base en contacto con la placa
- Hob2Hood, conexión automática entre placa y campana – Regula automáticamente la intensidad de extracción de la campana según el nivel de potencia de cocción
- DirectTouch, acceso directo táctil al control de temperatura de cada zona – Controles de cocción individuales e independientes para cada zona de cocción
- Función PowerBoost, calor intenso al instante – Puedes hervir agua o calentar aceite más rápido que antes, perfecta para cocinar más rápido

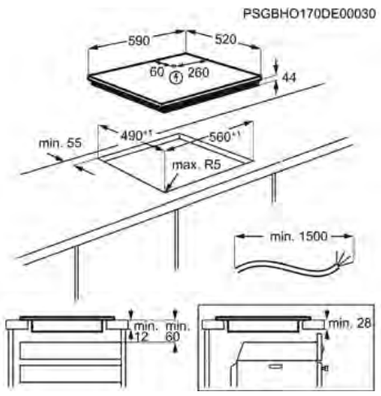

- Temporizador
- Bloqueo de seguridad para niños
- Desconexión automática
- Zona trasera izq. (W / mm): 2300 / 3200 W / 220 mm
- Zona frontal izq. (W / mm): 2300 / 3200 W / 220 mm
- Zona frontal der. (W / mm): 1800 / 2800 / 3500 / 3700 W / 180 / 280 mm

PNC	949 596 707	**EAN**	7332543590360
Tipo	de inducción	**Tamaño (cm)**	60
Mandos de control	Deslizante independiente	**Estética**	Biselada
Dimensiones	590x520	**Ancho hueco (mm)**	560

Placa de cocción EIT61346

- Tecnología de inducción, el camino más rápido hacia el sabor – Fácil, rápida y segura. Alcanza altas temperaturas de forma más rápida, gracias a la tecnología de inducción
- Inducción: fácil, rápida y segura – La placa de inducción calienta de forma rápida y precisa para una cocción segura.
- Zona de cocción triple XL, espacio incluso para hacer una paella – Hasta 32 cm de diámetro para maximizar la capacidad de cocción
- Hob2Hood, conexión automática entre placa y campana – Regula automáticamente la intensidad de extracción de la campana según el nivel de potencia de cocción

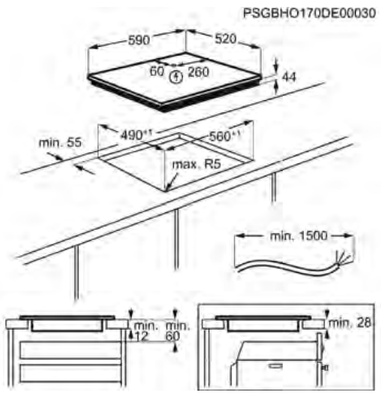

- Temporizador
- Función Pausa
- Bloqueo de seguridad para niños
- Desconexión automática
- Zona trasera izq. (W / mm): 1400-2500W / 145mm
- Zona frontal izq. (W / mm): 1800-2800W / 180mm
- Zona frontal der. (W / mm): 1600 / 2300 / 3000 / 2500 / 3600 / 3600 W / 180 / 240 / 320 mm

PNC	949 596 730	**EAN**	7332543592616
Tipo	de inducción	**Tamaño (cm)**	60
Mandos de control	Deslizante independiente	**Estética**	Biselada
Dimensiones	590x520	**Ancho hueco (mm)**	560

Placa de cocción EIS62341

- Sensor de ebullición, control automático – Deja que la placa SenseBoil® te asista
- Hob2Hood, conexión automática entre placa y campana – Regula automáticamente la intensidad de extracción de la campana según el nivel de potencia de cocción
- Función Puente, mayor flexibilidad de cocción – Las zonas combinadas tienen la misma temperatura y ajuste de tiempo, para resultados homogéneos
- DirectTouch, acceso directo táctil al control de temperatura de cada zona – Controles de cocción individuales e independientes para cada zona de cocción
- Zonas Infinite, se ajustan al recipiente – Detectan el tamaño de la base en contacto con la placa

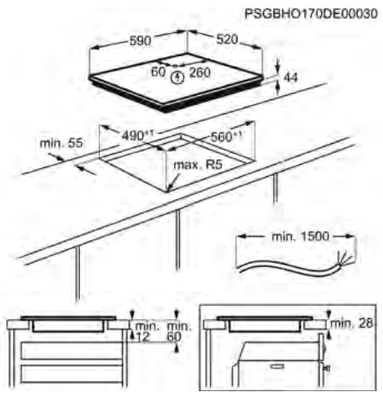

- Temporizador
- Bloqueo de seguridad para niños
- Desconexión automática
- Zona trasera izq. (W / mm): 2300-3200W / 210mm
- Zona frontal izq. (W / mm): 2300-3200W / 210mm
- Zona frontal der. (W / mm): 1800 / 2800 / 3500 / 3700 W / 180 / 280 mm

PNC	949 596 969	**EAN**	7332543701056
Tipo	de inducción	**Tamaño (cm)**	60
Mandos de control	Electrónico, Deslizante independiente	**Estética**	Biselada
Dimensiones	590x520	**Ancho hueco (mm)**	560

Placa de cocción LIV633

- Función Puente, mayor flexibilidad de cocción – Las zonas combinadas tienen la misma temperatura y ajuste de tiempo, para resultados homogéneos
- Zonas Infinite, se ajustan al recipiente – Detectan el tamaño de la base en contacto con la placa
- Hob2Hood, conexión automática entre placa y campana – Regula automáticamente la intensidad de extracción de la campana según el nivel de potencia de cocción
- DirectTouch, acceso directo táctil al control de temperatura de cada zona – Controles de cocción individuales e independientes para cada zona de cocción

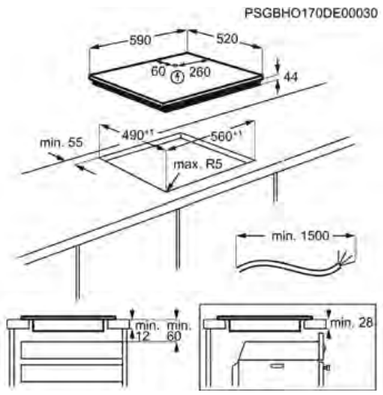

- Temporizador
- Función Pausa
- Bloqueo de seguridad para niños
- Desconexión automática
- Zona trasera izq. (W / mm): 2300-3200W / 210mm
- Zona frontal izq. (W / mm): 2300-3200W / 210mm
- Zona frontal der. (W / mm): 1800 / 2800 / 3500 / 3700 W / 180 / 280 mm

PNC	949 596 732	**EAN**	7332543592630
Tipo	de inducción	**Tamaño (cm)**	60
Mandos de control	Deslizante independiente	**Estética**	Biselada
Dimensiones	590x520	**Ancho hueco (mm)**	560

Placa de cocción KIT60336B

- Tecnología de inducción para un calor más rápido y preciso – La placa calienta las zonas de cocción de inmediato para un control más preciso de todo el proceso
- Superficie fría y fácil de limpiar – La superficie en torno a las zonas de cocción se mantiene fría para facilitar la limpieza.
- Control preciso y sin esfuerzo – Ajusta la temperatura fácilmente con el panel de control táctil
- Deja que tu placa se ocupe de la campana – La placa ajusta la campana automáticamente para que puedas concentrarte en cocinar.

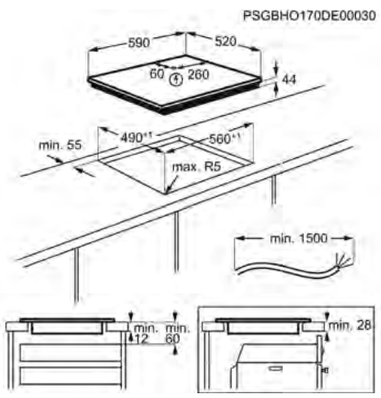

- Temporizador
- Función Pausa
- Bloqueo de seguridad para niños
- Desconexión automática
- Zona trasera izq. (W / mm): 1400-2500W / 145mm
- Zona frontal izq. (W / mm): 2300-3700W / 210mm
- Zona frontal der. (W / mm): 1800 / 2800 / 3500 / 3700 W / 180 / 280 mm

PNC	949 596 748	**EAN**	7332543601240
Tipo	de inducción	**Tamaño (cm)**	60
Mandos de control	Táctil independiente	**Estética**	Biselada
Dimensiones	590x520	**Ancho hueco (mm)**	560

Placa de cocción LIT6043

- Tecnología de inducción, el camino más rápido hacia el sabor – Fácil, rápida y segura. Alcanza altas temperaturas de forma más rápida, gracias a la tecnología de inducción
- Hob2Hood, conexión automática entre placa y campana – Regula automáticamente la intensidad de extracción de la campana según el nivel de potencia de cocción
- Control táctil, acceso a todas las funciones con un solo toque – La forma más sencilla de controlar la temperatura de cocción
- Función PowerBoost, calor intenso al instante – Puedes hervir agua o calentar aceite más rápido que antes, perfecta para cocinar más rápido

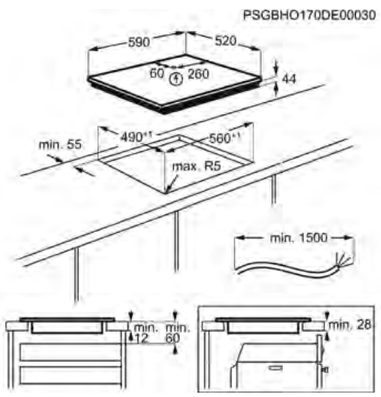

- Temporizador
- Función Pausa
- Bloqueo de seguridad para niños
- Desconexión automática
- Zona trasera izq. (W / mm): 1800 / 2800 W / 180 mm
- Zona trasera der. (W / mm): 1800-2800W / 180mm
- Zona frontal izq. (W / mm): 2300-3700W / 210mm
- Zona frontal der. (W / mm): 1400 / 2500 W / 145 mm

PNC	949 596 738	**EAN**	7332543592692
Tipo	de inducción	**Tamaño (cm)**	60
Mandos de control	Táctil independiente	**Estética**	Biselada
Dimensiones	590x520	**Ancho hueco (mm)**	560

Placa de cocción EHF6232FOK

- Disfrute del espacio y la libertad de cocinar lo que desee – Zona extra-grande para cocinar fácilmente con recipientes de gran tamaño
- Panel de control integrado, un diseño más intuitivo – Display integrado en la vitrocerámica para un acceso directo a los mandos de cocción
- Siempre sabrás qué zona sigue caliente – El indicador de calor residual te permitirá ver las zonas que aún están calientes
- Seguridad para proteger a los más pequeños – Bloqueo de seguridad con un solo toque para proteger a los niños
- Fácil de limpiar – Basta con pasarle un paño para dejarla impecable

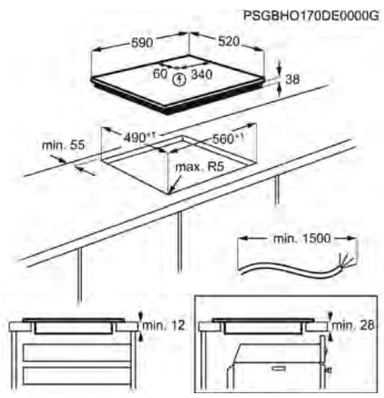

- Bloqueo de seguridad para niños
- Desconexión automática
- Zona trasera izq. (W / mm): 1200 W / 145 mm
- Zona frontal izq. (W / mm): 1700 W / 180 mm
- Zona frontal der. (W / mm): 1000 / 1800 / 2400 W / 145 / 210 / 270 mm

PNC	949 492 225	**EAN**	7332543486519
Tipo	vitrocerámica	**Tamaño (cm)**	60
Mandos de control	Táctil independiente	**Estética**	Biselada
Dimensiones	590x520	**Ancho hueco (mm)**	560

Placa de cocción EHF6343FOK

- Mandos sencillos y compactos para tener más espacio para cocinar – Mandos sencillos y compactos con información acústica
- Panel de control integrado, un diseño más intuitivo – Display integrado en la vitrocerámica para un acceso directo a los mandos de cocción
- Haz una pausa en la cocción y reanúdala con un sólo toque – Función Stop&Go para que puedas pausar la cocción en cualquier momento
- Control intuitivo del final de la cocción – Temporizador con señal y desconexión automática para un control intuitivo

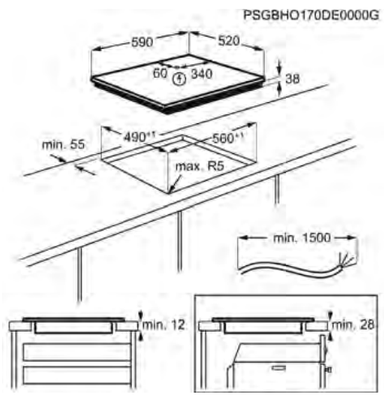

- Temporizador
- Función Pausa
- Bloqueo de seguridad para niños
- Desconexión automática
- Zona trasera izq. (W / mm): 1200 W / 145 mm
- Zona trasera der. (W / mm): 700-1700W / 120-180mm
- Zona frontal izq. (W / mm): 800-1600-2300W / 120-175-210mm
- Zona frontal der. (W / mm): 1200 W / 145 mm

PNC	949 492 105	**EAN**	7332543484140
Tipo	vitrocerámica	**Tamaño (cm)**	60
Mandos de control	Electrónico, Táctil independiente	**Estética**	Biselada
Dimensiones	590x520	**Ancho hueco (mm)**	560

Placa de gas
EGT6633NOK

- **Placa pequeña, grandes sabores** – Recetas gourmet incluso en espacios reducidos
- **Excelente distribución del calor para una cocción perfecta** – Platos cocinados a la perfección gracias a la distribución uniforme del calor
- **Quemador rápido de ubicación perfecta** – Cómodamente situado para facilitar el acceso
- **Controles fríos, recetas candentes** – Mandos siempre fríos al tacto
- **DirectFlame, quemadores de gran eficiencia** – Orientan la llama en ángulo reduciendo la pérdida de energía y el tiempo de cocción hasta en un 20%

- Autoencendido electrónico
- Parrillas: 3, Hierro fundido
- Termopar de seguridad
- Potencia máxima gas (V): 7900
- Zona trasera izq. (W / mm): 1000 W / 54 mm
- Zona frontal izq. (W / mm): 3000 W / 100 mm
- Zona frontal der. (W / mm): 3900 W / 128 mm

PNC	949 640 383	**EAN**	7332543467358
Tipo	de gas	**Tamaño (cm)**	60
Mandos de control	Mandos giratorios	**Estética**	Estándar
Dimensiones	590x520	**Ancho hueco (mm)**	560
Fondo hueco (mm)	480	**Conexión Hob2Hood**	No
Cocción Asistida	No	**Voltaje (V):**	220-240

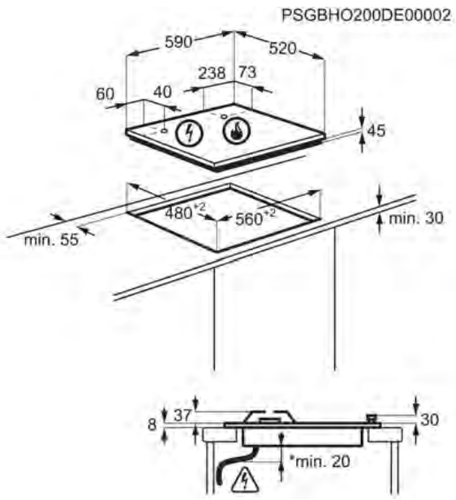

Placas de inducción mixta
EGD6576NOK

- **Inducción y gas juntos a tu alcance** – Placa mixta de gas e inducción para elegir libremente
- **Limpia de una pasada** – Tecnología de inducción para una superficie limpia y fría
- **Control intuitivo del final de la cocción** – Temporizador con señal y desconexión automática para un control intuitivo
- **Haz una pausa en la cocción y reanúdala con un sólo toque** – Función Stop&Go para que puedas pausar la cocción en cualquier momento
- **Ahorra tiempo y cocina más rápido con la función Booster** – Ofrece energía adicional para alcanzar las más altas temperaturas al instante
- **Soporte sólido y duradero** – Soportes de hierro fundido para ofrecer una base resistente y duradera

- Temporizador
- Función Pausa
- Bloqueo de seguridad para niños
- Desconexión automática
- Zona trasera izq. (W / mm): 1400-2500W / 140mm
- Zona trasera der. (W / mm): 2700 W / 100 mm
- Zona frontal izq. (W / mm): 2300 / 3300 W / 210 mm
- Zona frontal der. (W / mm): 1900 W / 70 mm

PNC	949 760 084	**EAN**	7332543751327
Tipo	de inducción mixta	**Tamaño (cm)**	60
Mandos de control	Táctil independiente, Mandos giratorios	**Estética**	Estándar
Dimensiones	590x520	**Ancho hueco (mm)**	560
Fondo hueco (mm)	490	**Conexión Hob2Hood**	No
Cocción Asistida	No	**Voltaje (V):**	220-240

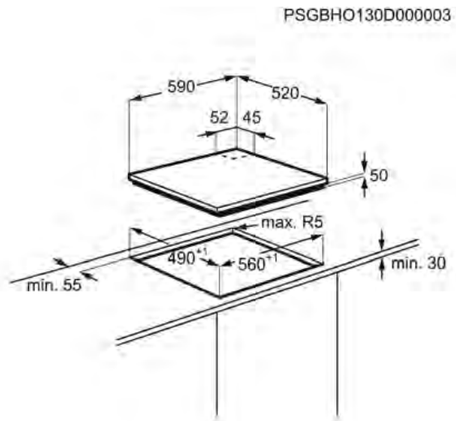

Tabla comparativa de placas de inducción

	Electrolux Placa de cocción LIT6043	Electrolux Placa de cocción EIV955	Electrolux Placa de cocción EIV85446	Electrolux Placa de cocción EIV734
PVPR (€)	**645**			
PNC	949 596 738	949 596 701	949 596 704	949 596 717
EAN	7332543592692	7332543587278	7332543590339	7332543591268
Tipo	de inducción	de inducción	de inducción	de inducción
Tamaño (cm)	60	90	80	68
Mandos de control	Táctil independiente	Deslizante independiente	Deslizante independiente	Deslizante independiente
Estética	Biselada	Biselada	Biselada	Biselada
Dimensiones	590x520	910x520	780x520	710x520
Ancho hueco (mm)	560	880	750	680
Fondo hueco (mm)	490	490	490	490
Conexión Hob2Hood	Sí	Sí	Sí	Sí
Cocción Asistida	No	No	No	No
Voltaje (V):	220-240 / 400V2N	220-240 / 400V2N	220-240 / 400V2N	220-240 / 400V2N
Potencia total (W)	7350	7350	7350	7350
Zona cocción frontal dcho.	1400 / 2500 W / 145 mm	1400 / 2500 W / 145 mm		
Zona cocción frontal izdo.	2300-3700W / 210mm	2300 / 3200 W / 220 mm	2300 / 3200 W / 220 mm	2300-3200W / 210mm
Zona cocción frontal central		1800 / 2800 / 3500 / 3700 W x 180 / 280 mm	1400 / 2500 W / 145 mm	1400 / 2500 W / 145 mm
Zona cocción posterior dcho.	1800-2800W / 180mm	2300-3200W / 210mm	1600 / 2300 / 3000 / 2500 / 3600 / 3600 W / 180 / 240 / 320 mm	2300 / 3600 W / 240 mm
Zona cocción posterior izdo.	1800 / 2800 W / 180 mm	2300 / 3200 W / 220 mm	2300 / 3200 W / 220 mm	2300-3200W / 210mm
Funciones de control	Indicador de calor residual en tres niveles, Avisador acústico, Calentamiento automático, Programa intensivo, Bloqueo de seguridad, Función Pausa, Temporizador, Conexión Hob2Hood, Bloqueo de panel de control, Avisador de minutos	Indicador de calor residual en tres niveles, Avisador acústico, Calentamiento automático, Programa intensivo, Bloqueo de seguridad, Cronómetro, Temporizado Eco, Puente flexible, Conexión Hob2Hood, Bloqueo de panel de control, Avisador de minutos, Función Pausa, PowerSlide, Desactivar sonidos, Temporizador	Indicador de calor residual en tres niveles, Avisador acústico, Calentamiento automático, Programa intensivo, Bloqueo de seguridad, Cronómetro, Temporizado Eco, Puente flexible, Conexión Hob2Hood, Bloqueo de panel de control, Avisador de minutos, PowerSlide, Desactivar sonidos, Temporizador	Indicador de calor residual en tres niveles, Avisador acústico, Calentamiento automático, Programa intensivo, Bloqueo de seguridad, Cronómetro, Temporizado Eco, Conexión Hob2Hood, Bloqueo de panel de control, Función Puente, Avisador de minutos, Función Pausa, Desactivar sonidos, Temporizador
Avisador acústico	Sí	Sí	Sí	Sí
Bloqueo de seguridad	Sí	Sí	Sí	Sí
PowerSlide	No	Sí	Sí	No
Función Puente	No	Puente Flexible	Puente Flexible	Sí
Función Pausa	Sí	Sí	No	Sí
Cronómetro	No	Sí	Sí	Sí
Temporizador	Sí	Sí	Sí	Sí
Función PowerBoost	Sí	Sí	Sí	Sí
Indicador de calor residual	Sí	Sí	Sí	Sí
Encendido electrónico	No	No	No	No
Seguridad de la placa	Desconexión automática	Desconexión automática	Desconexión automática	Desconexión automática
Parrillas	No lleva	No lleva	No lleva	No lleva
Consumo de energía Modo Apagado (W)	0.49	0.49	0.49	0.49
Color	Negro	Negro	Negro	Negro
Frecuencia (Hz)	50-60	50-60	50-60	50-60
Longitud del cable (m)	1.5	1.5	1.5	1.5
Tipo de enchufe	No incluye enchufe	No incluye enchufe	No incluye enchufe	No incluye enchufe

Tabla comparativa de placas de inducción

	Electrolux Placa de cocción EIV653	Electrolux Placa de cocción EIT61346	Electrolux Placa de cocción EIS62341	Electrolux Placa de cocción LIV633
PNC	949 596 707	949 596 730	949 596 969	949 596 732
EAN	7332543590360	7332543592616	7332543701056	7332543592630
Tipo	de inducción	de inducción	de inducción	de inducción
Tamaño (cm)	60	60	60	60
Mandos de control	Deslizante independiente	Deslizante independiente	Electrónico, Deslizante independiente	Deslizante independiente
Estética	Biselada	Biselada	Biselada	Biselada
Dimensiones	590x520	590x520	590x520	590x520
Ancho hueco (mm)	560	560	560	560
Fondo hueco (mm)	490	490	490	490
Conexión Hob2Hood	Sí	Sí	Sí	Sí
Cocción Asistida	No	No	Sensor de ebullición	No
Voltaje (V):	220-240 / 400V2N	220-240 / 400V2N	220-240 / 400V2N	220-240 / 400V2N
Potencia total (W)	7350	7350	7350	7350
Zona cocción frontal dcho.	1800 / 2800 / 3500 / 3700 W / 180 / 280 mm	1600 / 2300 / 3000 / 2500 / 3600 / 3600 W / 180 / 240 / 320 mm	1800 / 2800 / 3500 / 3700 W / 180 / 280 mm	1800 / 2800 / 3500 / 3700 W / 180 / 280 mm
Zona cocción frontal izdo.	2300 / 3200 W / 220 mm	1800-2800W / 180mm	2300-3200W / 210mm	2300-3200W / 210mm
Zona cocción posterior izdo.	2300 / 3200 W / 220 mm	1400-2500W / 145mm	2300-3200W / 210mm	2300-3200W / 210mm
Funciones de control	Indicador de calor residual en tres niveles, Avisador acústico, Calentamiento automático, Programa intensivo, Bloqueo de seguridad, Cronómetro, Temporizado Eco, Puente flexible, Conexión Hob2Hood, Bloqueo de panel de control, Avisador de minutos, PowerSlide, Desactivar sonidos, Temporizador	Indicador de calor residual en tres niveles, Avisador acústico, Activar / Desactivar avisador acústico, Calentamiento automático, Programa intensivo, Bloqueo de seguridad, Cronómetro, Temporizado Eco, Conexión Hob2Hood, Bloqueo de panel de control, Avisador de minutos, Función Pausa, Temporizador	Indicador de calor residual en tres niveles, Avisador acústico, Calentamiento automático, Programa intensivo, Función Puente, Bloqueo de seguridad, Cronómetro, Temporizado Eco, Conexión Hob2Hood, Bloqueo de panel de control, Avisador de minutos, Asistente de cocción con control de la ebullición, Desactivar sonidos, Temporizador	Indicador de calor residual en tres niveles, Avisador acústico, Calentamiento automático, Programa intensivo, Bloqueo de seguridad, Cronómetro, Temporizado Eco, Conexión Hob2Hood, Bloqueo de panel de control, Función Puente, Avisador de minutos, Función Pausa, Desactivar sonidos, Temporizador
Avisador acústico	Sí	Sí	Sí	Sí
Bloqueo de seguridad	Sí	Sí	Sí	Sí
PowerSlide	Sí	No	No	No
Función Puente	Puente Flexible	No	Sí	Sí
Función Pausa	No	Sí	No	Sí
Cronómetro	Sí	Sí	Sí	Sí
Temporizador	Sí	Sí	Sí	Sí
Función PowerBoost	Sí	Sí	Sí	Sí
Indicador de calor residual	Sí	Sí	Sí	Sí
Encendido electrónico	No	No	No	No
Seguridad de la placa	Desconexión automática	Desconexión automática	Desconexión automática	Desconexión automática
Parrillas	No lleva	No lleva	No lleva	No lleva
Consumo de energía Modo Apagado (W)	0.49	0.49	0.49	0.49
Color	Negro	Negro	Negro	Negro
Frecuencia (Hz)	50-60	50-60	50-60	50-60
Longitud del cable (m)	1.5	1.5	1.5	1.5
Tipo de enchufe	No incluye enchufe	No incluye enchufe	No incluye enchufe	No incluye enchufe

Tabla comparativa de placas de inducción

	Electrolux Placa de cocción KIT60336B
PNC	949 596 748
EAN	7332543601240
Tipo	de inducción
Tamaño (cm)	60
Mandos de control	Táctil independiente
Estética	Biselada
Dimensiones	590x520
Ancho hueco (mm)	560
Fondo hueco (mm)	490
Conexión Hob2Hood	Sí
Cocción Asistida	No
Voltaje (V):	220-240 / 400V2N
Potencia total (W)	7350
Zona cocción frontal dcho.	1800 / 2800 / 3500 / 3700 W / 180 / 280 mm
Zona cocción frontal izdo.	2300-3700W / 210mm
Zona cocción posterior izdo.	1400-2500W / 145mm
Funciones de control	Indicador de calor residual en tres niveles, Avisador acústico, Calentamiento automático, Programa intensivo, Bloqueo de seguridad, Función Pausa, Temporizador, Conexión Hob2Hood, Bloqueo de panel de control, Avisador de minutos
Avisador acústico	Sí
Bloqueo de seguridad	Sí
PowerSlide	No
Función Puente	No
Función Pausa	Sí
Cronómetro	No
Temporizador	Sí
Función PowerBoost	Sí
Indicador de calor residual	Sí
Encendido electrónico	No
Seguridad de la placa	Desconexión automática
Parrillas	No lleva
Consumo de energía Modo Apagado (W)	0.49
Color	Negro
Frecuencia (Hz)	50-60
Longitud del cable (m)	1.5
Tipo de enchufe	No incluye enchufe

Tabla comparativa de placas vitrocerámicas radiantes

	Electrolux Placa de cocción EHF6232FOK	Electrolux Placa de cocción EHF6343FOK
PNC	949 492 225	949 492 105
EAN	7332543486519	7332543484140
Tipo	vitrocerámica	vitrocerámica
Tamaño (cm)	60	60
Mandos de control	Táctil independiente	Electrónico, Táctil independiente
Estética	Biselada	Biselada
Dimensiones	590x520	590x520
Ancho hueco (mm)	560	560
Fondo hueco (mm)	490	490
Conexión Hob2Hood	No	No
Cocción Asistida	No	No
Voltaje (V):	220-240	220-240
Potencia total (W)	5700	6400
Potencia máxima (W)	0	0
Zona cocción frontal dcho.	1000 / 1800 / 2400 W / 145 / 210 / 270 mm	1200 W / 145 mm
Zona cocción frontal izdo.	1700 W / 180 mm	800-1600-2300W / 120-175-210mm
Zona cocción posterior dcho.		700-1700W / 120-180mm
Zona cocción posterior izdo.	1200 W / 145 mm	1200 W / 145 mm
Funciones de control	Avisador acústico, Bloqueo de seguridad, Indicador de calor residual	Avisador acústico, Calentamiento automático, Bloqueo de seguridad, Bloqueo de panel de control, Avisador de minutos, Indicador de calor residual, Función Stop&Go, Temporizador
Avisador acústico	Sí	Sí
Bloqueo de seguridad	Sí	Sí
PowerSlide	No	No
Función Puente	No	No
Función Pausa	No	Sí
Cronómetro	No	No
Temporizador	No	Sí
Función PowerBoost	No	No
Indicador de calor residual	Sí	Sí
Encendido electrónico	No	No
Seguridad de la placa	Desconexión automática	Desconexión automática
Parrillas	No lleva	No lleva
Consumo de energía Modo Apagado (W)	0.49	0.49
Color	Negro	Negro
Frecuencia (Hz)	50-60	50-60
Longitud del cable (m)	1.5	1.5
Tipo de enchufe	No incluye enchufe	No incluye enchufe

Tabla de placa de gás

Electrolux Placa de cocción
EGT6633NOK

PNC	949 640 383
EAN	7332543467358
Tipo	de gas
Tamaño (cm)	60
Mandos de control	Mandos giratorios
Estética	Estándar
Dimensiones	590x520
Ancho hueco (mm)	560
Fondo hueco (mm)	480
Conexión Hob2Hood	No
Cocción Asistida	No
Voltaje (V):	220-240
Potencia máxima (W)	7900
Zona cocción frontal dcho.	3900 W / 128 mm
Zona cocción frontal izdo.	3000 W / 100 mm
Zona cocción posterior izdo.	1000 W / 54 mm
Funciones de control	N / A
Avisador acústico	No
Bloqueo de seguridad	No
PowerSlide	No
Función Puente	No
Función Pausa	No
Cronómetro	No
Temporizador	No
Función PowerBoost	No
Indicador de calor residual	No
Encendido electrónico	Sí
Seguridad de la placa	Termopar de seguridad
Parrillas	3, Hierro fundido
Consumo de energía Modo Apagado (W)	0
Color	Negro
Frecuencia (Hz)	50 / 60
Longitud del cable (m)	1.1
Tipo de enchufe	No incluye enchufe

Tabla de placa de inducción mixta

Electrolux Placa de cocción
EGD6576NOK

PNC	949 760 084
EAN	7332543751327
Tipo	de inducción mixta
Tamaño (cm)	60
Mandos de control	Táctil independiente, Mandos giratorios
Estética	Estándar
Dimensiones	590x520
Ancho hueco (mm)	560
Fondo hueco (mm)	490
Conexión Hob2Hood	No
Cocción Asistida	No
Voltaje (V):	220-240
Zona cocción frontal dcho.	1900 W / 70 mm
Zona cocción frontal izdo.	2300 / 3300 W / 210 mm
Zona de cocción central centro	0
Zona cocción central dcha.	0
Zona de cocción central izda.	0
Zona cocción posterior dcho.	2700 W / 100 mm
Zona cocción posterior izdo.	1400-2500W / 140mm
Funciones de control	Programa intensivo, Bloqueo de seguridad, Bloqueo de panel de control, Detección de recipiente, Indicador de calor residual, Función Stop&Go, Temporizador, Avisador acústico
Avisador acústico	Sí
Bloqueo de seguridad	Sí
PowerSlide	No
Función Puente	No
Función Pausa	Sí
Cronómetro	No
Temporizador	Sí
Función PowerBoost	Sí
Indicador de calor residual	Sí
Encendido electrónico	No
Seguridad de la placa	Bloqueo del panel de control, Termopar de seguridad, Desconexión automática, Bloqueo de seguridad para niños
Parrillas	2, Hierro fundido
Color	Negro
Frecuencia (Hz)	50-60
Longitud del cable (m)	1.1
Tipo de enchufe	No incluye enchufe

Campanas
Te interesa saber

La unión perfecta

Función Brisa
Selecciona la función una vez hayas terminado de cocinar y la campana se pone a mínima potencia durante 60 minutos para refrescar tu cocina. Tú mientras, disfruta sentado a la mesa libre de ruidos y olores.

SilenceTech
La campana SilenceTech elimina los vapores de la cocina, de manera que puedas seguir cocinando tranquilamente, incluso a la máxima potencia. En velocidad 2, el nivel de sonido no supera los 46 dB (A), el equivalente al ruido de un lavavajillas.
En la velocidad 3, el ruido emitido es de 54 dB (A).
Controles táctiles de cristal. Nuestro elegante panel de control de vidrio está perfectamente integrado. El control táctil electrónico te permiten un uso más intuitivo de la campana.

Una placa que se adapta a tus necesidades

El sistema Hob²Hood de Electrolux se adapta a tu forma de cocinar para mantener el ambiente de tu cocina libre de vapor y olores no deseados sin ni siquiera tocar la campana.

Mientras tú cocinas, la campana se activa automáticamente, monitorizando las fluctuaciones de vapor y calor que surgen de la placa, manteniendo sin esfuerzo el ambiente de frescura en tu cocina.

Tu atención permanece fija en la preparación de cada receta sin que te preocupes por nada más.

Una iluminación única
Hemos pensado que en la cocina faltaba un toque de iluminación especial. El diseño elegante y distintivo de Electrolux lo hemos llevado también a las campanas.
Hemos añadido unas suaves luces para que el ambiente en tu cocina sea inmejorable y se convierta en el centro de tu hogar.
Además, todas las campanas incorporan luces Led que permiten una perfecta iluminación sobre la placa para resaltar cada detalle de la cocción.

Sencillo control deslizante
Para seleccionar la potencia de extracción de la campana y la intensidad de luz que necesitas.

Nivel de ruido (dB)

Campanas
te interesa saber

Cómo las innovaciones de nuestra gama de campanas ayudan en tu cocina

Campana decorativa

- Añade un toque de diseño a tu cocina
- Impresionante rendimiento del producto.
- Se adapta a cualquier estilo de cocina gracias a la flexibilidad de tamaños y acabados.

Campana Isla

- Ideal si tienes una isla en tu cocina.
- Perfecta para los que tienen una vida social que gira en torno a la cocina.
- Añade estilo gracias a su tecnología y diseño sofisticado.

Campanas extraíbles

- Una solución para aprovechar el espacio con una gran tecnología de extracción.
- Fácil de usar mientras estás cocinando.

8-12 cambios de aire por hora
Calcular el índice de extracción
El caudal de aire es la capacidad de la campana para extraer aire desde la cocina. Se expresa en m3/h (metros cúbicos por hora) e indica la cantidad de metros cúbicos de aire que la campana puede extraer en una hora a máxima potencia. Un número mayor significa un ritmo más rápido de extracción, pero no necesariamente una mejor campana. Una campana tiene que ser capaz de cambiar el aire de la cocina por lo menos 8 veces en una hora, pero lo ideal son 12 veces.

Extracción **Recirculación**

La forma más eficaz para eliminar el vapor y los olores es extrayendo el aire de la habitación a través de conductos. También, de forma opcional, el aire se puede recircular.

El aire viciado se aspira a través de un filtro de grasa y se purifica gracias a un filtro de carbón, posteriormente se bombea de nuevo a la cocina por una abertura de la campana.

Posibilidad de recirculación
Todas las campanas de Electrolux tienen la posibilidad de recirculación. Cuando la cocina no tenga salida de humos, bastará con incorporar unos filtros especiales de carbón activo para limpiar los humos y olores. Con este sistema la campana absorbe el humo de cocción, lo limpia en el filtro de carbón y lo devuelve al exterior como aire limpio.

La correcta instalación
Para conseguir mantener la capacidad real de extracción de una campana, hay que respetar el diámetro de salida del tubo que va al exterior, ya que las características de la campana están dadas en base a esos parámetros. Si se reduce el diámetro de salida, se reduce el caudal de salida y al mismo tiempo el nivel de ruido se incrementa.

Campanas de isla
KFIA19R

- **Mando a distancia, control sin esfuerzo** – Controla a distancia todas las funciones de forma rápida y precisa
- **Diseño de impacto y comodidad total** – Comodidad y diseño combinados con la tecnología de control remoto
- **Hob2Hood, comodidad total** – Concéntrate en el proceso de cocción
- **Motor potente, extracción eficiente** – Un ambiente agradable por la vía rápida
- **Luces LED, iluminación intensa** – Visibilidad total para trabajar

- Tipo de campana: Isla de 90 cm
- Niveles de Potencia: 3 + intensiva
- Potencia intensiva:700 m3 / h
- Capacidad de extracción (Máx / Mín): 555 m3 / h / 330 m3 / h
- Botones de activación electrónica con 3 + intensiva velocidades
- Mando a distancia incluido
- Indicador de filtro de grasa saturado
- Conexión Hob2Hood con placas compatibles
- Tipo y Nº de lámparas de iluminación: 4 Luces LED
- Tipo y número de filtros: 1 de Acero inoxidable de diseño

PNC	942 051 226	**EAN**	7332543670161
Clase	A	**Color**	Negro mate
Chimenea	No disponible	**Válvula antirretorno**	No
Nivel de ruido máximo	64 dB(A)	**Tipo de filtro de carbón**	
Consumo energético anual (kWh/año)	57.6	**Extracción máxima en modo Recirculación (m3/h)**	550
Extracción mínima en modo Recirculación (m3/h)	300	**Índice de eficiencia fluodinámica**	29.4
Etiqueta energética	A		

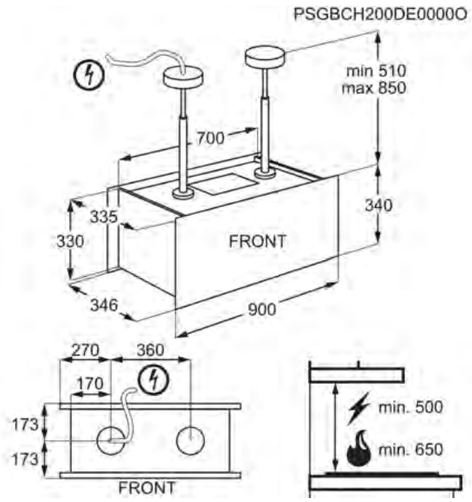

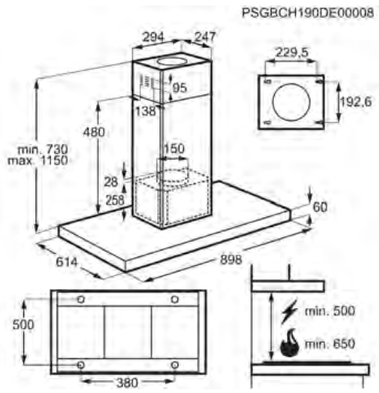

Campana extractora LFI769X

- Sistema Hob2Hood, la placa se ocupa de la campana – Ajuste automático de la potencia de extracción
- Hob2Hood, comodidad total – Concéntrate en el proceso de cocción
- La campana que completa tu cocina – Un diseño moderno que combina con tu cocina y tus electrodomésticos
- Función Brisa, refresca el ambiente en silencio – Cuando termines de cocinar la campana se encarga de todo
- Motor potente, extracción eficiente – Un ambiente agradable por la vía rápida

- Tipo de campana: Isla de 90 cm
- Niveles de Potencia: 3 + intensiva, Función Brisa
- Potencia intensiva:720 m3 / h
- Capacidad de extracción (Máx / Mín): 615 m3 / h / 320 m3 / h
- Extracción de aire o recirculación, con filtro de carbón incluido.
- Indicador de filtro de grasa saturado
- Conexión Hob2Hood con placas compatibles
- Tipo y Nº de lámparas de iluminación: 4 Luces LED
- Tipo y número de filtros: 3 de Malla de aluminio

PNC	942 051 268	**EAN**	7332543675821
Clase	A	**Color**	Inox antihuellas
Chimenea	Incluida	**Válvula antirretorno**	Sí
Nivel de ruido máximo	68 dB(A)	**Tipo de filtro de carbón**	ECFB01

Etiqueta energética A

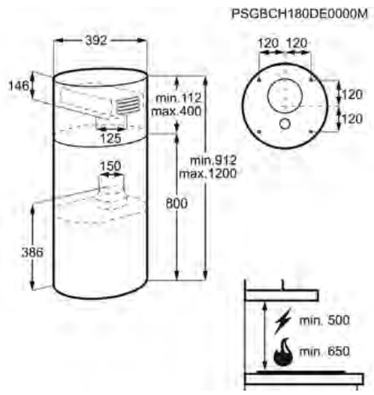

Campana extractora LFI514X

- Sistema LEDSpot, todo el centro de atención sobre la placa – Un sistema diseñado para ofrecer una larga vida útil y ser energéticamente eficiente
- Bajo consumo, alta potencia – Una campana extractora que ofrece algo más que la simple extracción de humos
- Aire limpio por toda la cocina – Disfruta de aire fresco en la cocina gracias al eficiente motor de esta campana
- Filtro limpio, aire limpio. – El filtro lavable limpia eficientemente el aire durante más tiempo

- Tipo de campana: Isla de 40 cm
- Niveles de Potencia: 3
- Capacidad de extracción (Máx / Mín): 620 m3 / h / 360 m3 / h
- Pulsadores de 3 velocidades
- Extracción de aire o recirculación, con filtro de carbón incluido.
- Tipo y Nº de lámparas de iluminación: 2 Luces LED
- Tipo y número de filtros: 1 de Cartuchos lavables de aluminio

PNC	942 051 005	**EAN**	7332543611621
Clase	A	**Color**	Inox antihuellas
Chimenea	No disponible	**Válvula antirretorno**	Sí
Nivel de ruido máximo	66 dB(A)	**Tipo de filtro de carbón**	ECFB04

Etiqueta energética A

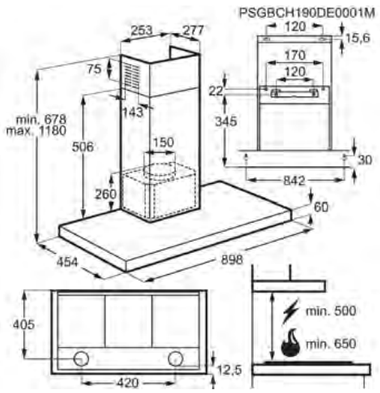

Campana extractora LFT769X

- Sistema Hob2Hood, la placa se ocupa de la campana – Ajuste automático de la potencia de extracción
- La campana que completa tu cocina – Un diseño moderno que combina con tu cocina y tus electrodomésticos
- Función Brisa, refresca el ambiente en silencio – Cuando termines de cocinar la campana se encarga de todo
- Motor potente, extracción eficiente – Un ambiente agradable por la vía rápida

- Tipo de campana: Decorativa de 90 cm
- Niveles de Potencia: 3 + intensiva, Función Brisa
- Potencia intensiva:720 m3 / h
- Capacidad de extracción (Máx / Mín): 615 m3 / h / 320 m3 / h
- Extracción de aire o recirculación, con filtro de carbón incluido.
- Conexión Hob2Hood con placas compatibles
- Tipo y Nº de lámparas de iluminación: 2 Luces LED
- Tipo y número de filtros: 3 de Cartuchos lavables de aluminio

PNC	942 022 426	**EAN**	7332543673971
Clase	A	**Color**	Inox antihuellas
Chimenea	Incluida	**Válvula antirretorno**	Sí
Nivel de ruido máximo	68 dB(A)	**Tipo de filtro de carbón**	ECFB01

Etiqueta energética A

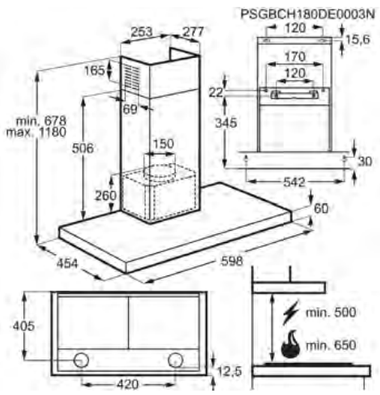

Campana extractora LFT766X

- Sistema Hob2Hood, la placa se ocupa de la campana – Ajuste automático de la potencia de extracción
- La campana que completa tu cocina – Un diseño moderno que combina con tu cocina y tus electrodomésticos
- Función Brisa, refresca el ambiente en silencio – Cuando termines de cocinar la campana se encarga de todo
- Motor potente, extracción eficiente – Un ambiente agradable por la vía rápida

- Tipo de campana: Decorativa de 60 cm
- Niveles de Potencia: 3 + intensiva, Función Brisa
- Potencia intensiva:720 m3 / h
- Capacidad de extracción (Máx / Mín): 615 m3 / h / 320 m3 / h
- Extracción de aire o recirculación, con filtro de carbón incluido.
- Conexión Hob2Hood con placas compatibles
- Tipo y Nº de lámparas de iluminación: 2 Luces LED
- Tipo y número de filtros: 2 de Cartuchos lavables de aluminio

PNC	942 022 428	**EAN**	7332543673995
Clase	A	**Color**	Inox antihuellas
Chimenea	Incluida	**Válvula antirretorno**	Sí
Nivel de ruido máximo	68 dB(A)	**Tipo de filtro de carbón**	ECFB01

Etiqueta energética A

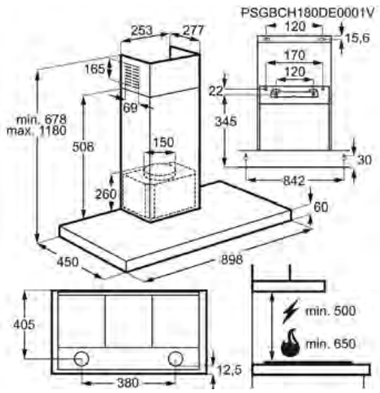

Campana extractora LFT419X

- Sistema LEDSpot, todo el centro de atención sobre la placa – Un sistema diseñado para ofrecer una larga vida útil y ser energéticamente eficiente
- Aire limpio por toda la cocina – Disfruta de aire fresco en la cocina gracias al eficiente motor de esta campana
- Mayor visibilidad, menor consumo – Iluminación LED - ¡genial para ver lo que estás cocinando!
- Filtro limpio, aire limpio. – El filtro lavable limpia eficientemente el aire durante más tiempo

- Tipo de campana: Decorativa de 90 cm
- Niveles de Potencia: 3
- Capacidad de extracción (Máx / Mín): 600 m3 / h / 295 m3 / h
- Pulsadores de 3 velocidades
- Extracción de aire o recirculación, con filtro de carbón incluido.
- Tipo y Nº de lámparas de iluminación: 2 Luces LED
- Tipo y número de filtros: 3 de Cartuchos lavables de aluminio

PNC	942 022 023	**EAN**	7332543614622
Clase	C	**Color**	Inox antihuellas
Chimenea	Incluida	**Válvula antirretorno**	No
Nivel de ruido máximo	68 dB(A)	**Tipo de filtro de carbón**	ECFB01

Etiqueta energética A+++ ↑ D C

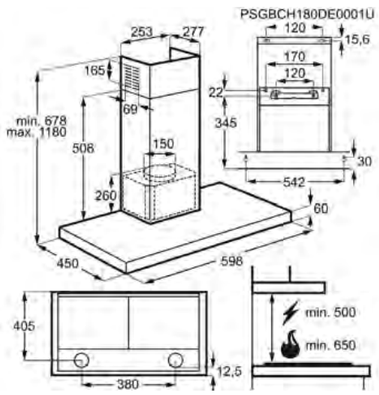

Campana extractora LFT416X

- Sistema LEDSpot, todo el centro de atención sobre la placa – Un sistema diseñado para ofrecer una larga vida útil y ser energéticamente eficiente
- Aire limpio por toda la cocina – Disfruta de aire fresco en la cocina gracias al eficiente motor de esta campana
- Filtro limpio, aire limpio. – El filtro lavable limpia eficientemente el aire durante más tiempo
- Mayor visibilidad, menor consumo – Iluminación LED - ¡genial para ver lo que estás cocinando!

- Tipo de campana: Decorativa de 60 cm
- Niveles de Potencia: 3
- Capacidad de extracción (Máx / Mín): 600 m3 / h / 295 m3 / h
- Pulsadores de 3 velocidades
- Extracción de aire o recirculación, con filtro de carbón incluido.
- Tipo y Nº de lámparas de iluminación: 2 Luces LED
- Tipo y número de filtros: 2 de Cartuchos lavables de aluminio

PNC	942 022 024	**EAN**	7332543614639
Clase	C	**Color**	Inox antihuellas
Chimenea	Incluida	**Válvula antirretorno**	Sí
Nivel de ruido máximo	68 dB(A)	**Tipo de filtro de carbón**	ECFB01

Etiqueta energética A+++ ↑ D C

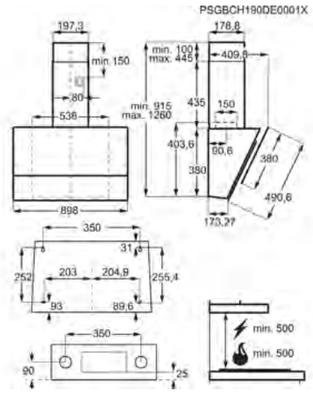

Campana extractora LFV619W

- Sistema Hob2Hood, la placa se ocupa de la campana – Ajuste automático de la potencia de extracción
- Hob2Hood, comodidad total – Concéntrate en el proceso de cocción
- Alineación perfecta de tu cocina AEG – Su moderno diseño combina a la perfección con el resto de electrodomésticos de tu cocina
- Función Brisa, refresca el ambiente en silencio – Cuando termines de cocinar la campana se encarga de todo
- Motor potente, extracción eficiente – Un ambiente agradable por la vía rápida

- Tipo de campana: Decorativa de 90 cm
- Niveles de Potencia: 3 + intensiva, Función Brisa
- Potencia intensiva:700 m3 / h
- Capacidad de extracción (Máx / Mín): 575 m3 / h / 305 m3 / h
- Aspiración perimetral
- Extracción de aire o recirculación, con filtro de carbón incluido.
- Indicador de filtro de grasa saturado
- Conexión Hob2Hood con placas compatibles
- Tipo y Nº de lámparas de iluminación: 2 Luces LED

PNC	942 051 243	**EAN**	7332543671212
Clase	A	**Color**	Blanco
Chimenea	Incluida	**Válvula antirretorno**	Sí
Nivel de ruido máximo	63 dB(A)	**Tipo de filtro de carbón**	ECFB02

Etiqueta energética A+++ ↑ D A

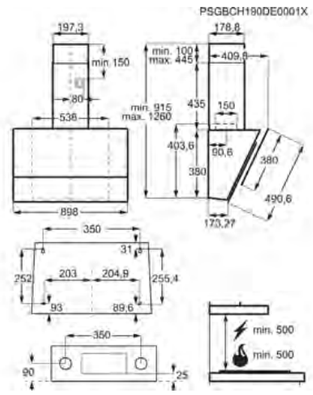

Campana extractora LFV619K

- Sistema Hob2Hood, la placa se ocupa de la campana – Ajuste automático de la potencia de extracción
- Hob2Hood, comodidad total – Concéntrate en el proceso de cocción
- La campana que completa tu cocina – Un diseño moderno que combina con tu cocina y tus electrodomésticos
- Función Brisa, refresca el ambiente en silencio – Cuando termines de cocinar la campana se encarga de todo
- Motor potente, extracción eficiente – Un ambiente agradable por la vía rápida

- Tipo de campana: Decorativa de 90 cm
- Niveles de Potencia: 3 + intensiva, Función Brisa
- Potencia intensiva:700 m3 / h
- Capacidad de extracción (Máx / Mín): 575 m3 / h / 305 m3 / h
- Aspiración perimetral
- Extracción de aire o recirculación, con filtro de carbón incluido.
- Indicador de filtro de grasa saturado
- Conexión Hob2Hood con placas compatibles
- Tipo y Nº de lámparas de iluminación: 2 Luces LED

PNC	942 051 236	**EAN**	7332543670246
Clase	A	**Color**	Negro
Chimenea	Incluida	**Válvula antirretorno**	Sí
Nivel de ruido máximo	63 dB(A)	**Tipo de filtro de carbón**	ECFB02

Etiqueta energética A+++ ↑ D A

Campanas decorativas
LFV319K

- **Sistema LEDSpot, todo el centro de atención sobre la placa** – Un sistema diseñado para ofrecer una larga vida útil y ser energéticamente eficiente
- **Un diseño de campana excepcional para tu cocina** – Su imagen de exclusividad y la sensación de calidad la convierte en el complemento perfecto para tu hogar
- **Reduce al máximo los vapores de la cocción** – Su fiable motor extrae eficazmente el humo y los vapores de la cocción, para que disfrutes más que nunca de tu ambiente de cocina
- **Filtro antigrasa de alto rendimiento** – Captura eficientemente la grasa generada durante el proceso de cocción e incrementa la vida útil de tu campana
- **Pulsadores mecánicos, control total de alta fiabilidad** – Basta presionar para aumentar o disminuir la potencia, así disfrutas de un ambiente de cocción despejado
- **LEDSpot, iluminación eficiente y de larga duración** – LEDSpot, iluminación eficiente y de larga duración

- Tipo de campana: Decorativa de 90 cm
- Niveles de Potencia: 3
- Capacidad de extracción (Máx / Mín): 600 m3 / h / 290 m3 / h
- Aspiración perimetral
- Pulsadores de 3 velocidades
- Extracción de aire o recirculación, con filtro de carbón incluido.
- Tipo y Nº de lámparas de iluminación: 2 Luces LED
- Tipo y número de filtros: 1 de Malla de aluminio

PNC	942 051 246	**EAN**	7332543671243
Clase	C	**Color**	Negro
Chimenea	Incluida	**Válvula antirretorno**	Sí
Nivel de ruido máximo	66 dB(A)	**Tipo de filtro de carbón**	ECFB02
Consumo energético anual (kWh/año)	94.7	**Extracción máxima en modo Recirculación (m3/h)**	385
Extracción mínima en modo Recirculación (m3/h)	240	**Índice de eficiencia fluodinámica**	17.5
Etiqueta energética	C		

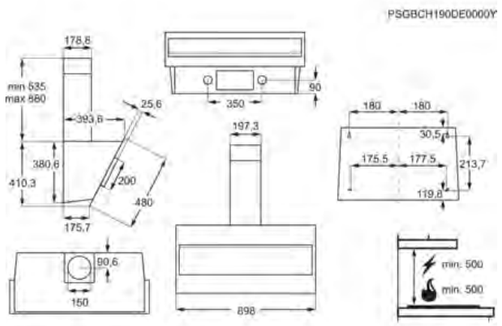

Campanas grupo filtrante
LFG716X

- **Sistema Hob2Hood, la placa se ocupa de la campana** – Ajuste automático de la potencia de extracción
- **Función «Hob2Hood» - un compañero intuitivo** – Conexión automática de la campana de extracción y regulación de la potencia según las necesidades puntales de cocción
- **Bajo consumo, alta potencia** – Una campana extractora que ofrece algo más que la simple extracción de humos
- **El secreto de un ambiente de cocina limpio y fresco** – El aire de la cocina se limpia rápido gracias al potente motor de la campana.
- **Panel de control electrónico, sabor al alcance de tu mano** – Ajusta manualmente y sin esfuerzo la potencia de extracción de tu campana integrada

- Tipo de campana: Integrada de 54 cm
- Niveles de Potencia: 3 + intensiva
- Potencia intensiva:700 m3 / h
- Capacidad de extracción (Máx / Mín): 580 m3 / h / 300 m3 / h
- Aspiración perimetral
- Botones de activación electrónica con 3 + intensiva velocidades
- Mando a distancia incluido
- Extracción de aire, o recirculación si se instala con filtro de carbono
- Indicador de filtro de grasa saturado
- Conexión Hob2Hood con placas compatibles
- Tipo y Nº de lámparas de iluminación: 2 Luces LED
- Tipo y número de filtros: 1 de Malla de aluminio

PNC	942 022 572	**EAN**	7332543794300
Clase	A	**Color**	Inox antihuellas
Chimenea	No disponible	**Válvula antirretorno**	Sí
Nivel de ruido máximo	67 dB(A)	**Tipo de filtro de carbón**	ECFB01
Consumo energético anual (kWh/año)	54.7	**Extracción máxima en modo Recirculación (m3/h)**	430
Extracción mínima en modo Recirculación (m3/h)	295	**Índice de eficiencia fluodinámica**	29.2
Etiqueta energética	A		

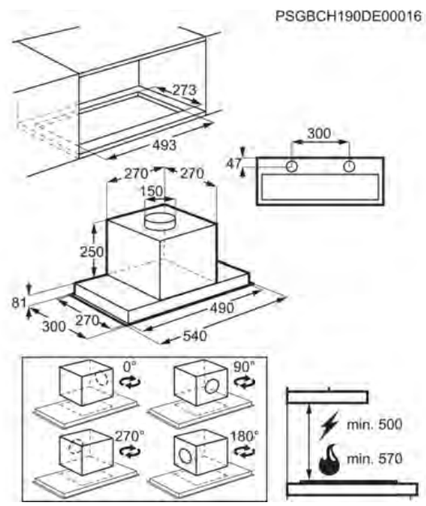

Campana extractora EFP129X

- Diseño y eficiencia en tu campana integrada – Gracias a esta elegante campana ganarás en espacio de almacenamiento
- Despliega tu campana para cocinar en un ambiente más limpio – Una campana que se monta bajo el mobiliario de tu cocina, lista para ponerse a trabajar cuando las necesites
- Mayor visibilidad, menor consumo – Iluminación LED - ¡genial para ver lo que estás cocinando!
- Extrae los vapores de cocción con fiabilidad – Una manera muy fiable de extraer los vapores de la cocción en la cocina

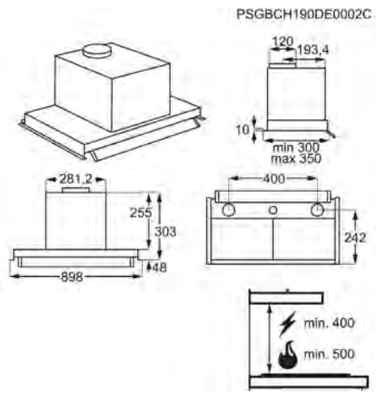

- Tipo de campana: Integrada de 90 cm
- Niveles de Potencia: 3
- Capacidad de extracción (Máx / Mín): 360 m3 / h / 135 m3 / h
- Extracción de aire, o recirculación si se instala con filtro de carbono
- Tipo y Nº de lámparas de iluminación: 2 Luces LED
- Tipo y número de filtros: 3 de Cartuchos lavables de aluminio

PNC	942 022 265	**EAN**	7332543668908
Clase	C	**Color**	Inox antihuellas
Chimenea	No disponible	**Válvula antirretorno**	No
Nivel de ruido máximo	71 dB(A)	**Tipo de filtro de carbón**	ECFB03

Etiqueta energética A+++ – D: C

Campana extractora EFP126X

- Diseño y eficiencia en tu campana integrada – Gracias a esta elegante campana ganarás en espacio de almacenamiento
- Despliega tu campana para cocinar en un ambiente más limpio – Una campana que se monta bajo el mobiliario de tu cocina, lista para ponerse a trabajar cuando las necesites
- Mayor visibilidad, menor consumo – Iluminación LED - ¡genial para ver lo que estás cocinando!
- Extrae los vapores de cocción con fiabilidad – Una manera muy fiable de extraer los vapores de la cocción en la cocina

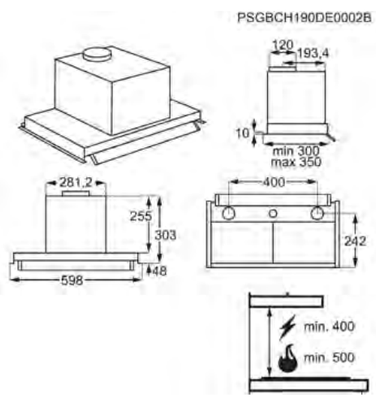

- Tipo de campana: Integrada de 60 cm
- Niveles de Potencia: 3
- Capacidad de extracción (Máx / Mín): 360 m3 / h / 135 m3 / h
- Extracción de aire, o recirculación si se instala con filtro de carbono
- Tipo y Nº de lámparas de iluminación: 2 Luces LED
- Tipo y número de filtros: 2 de Malla de aluminio

PNC	942 022 266	**EAN**	7332543668915
Clase	C	**Color**	Inox antihuellas
Chimenea	No disponible	**Válvula antirretorno**	Sí
Nivel de ruido máximo	71 dB(A)	**Tipo de filtro de carbón**	ECFB03

Etiqueta energética A+++ – D: C

Campana extractora LFP536X

- Sistema LEDSpot, todo el centro de atención sobre la placa – Un sistema diseñado para ofrecer una larga vida útil y ser energéticamente eficiente
- Despliega tu campana para cocinar en un ambiente más limpio – Una campana que se monta bajo el mobiliario de tu cocina, lista para ponerse a trabajar cuando las necesites
- Los ajustes de la campana, simplificados – Controla la iluminación y potencia del ventilador de tu campana con facilidad y sin esfuerzo.
- Mayor visibilidad, menor consumo – Iluminación LED - ¡genial para ver lo que estás cocinando!

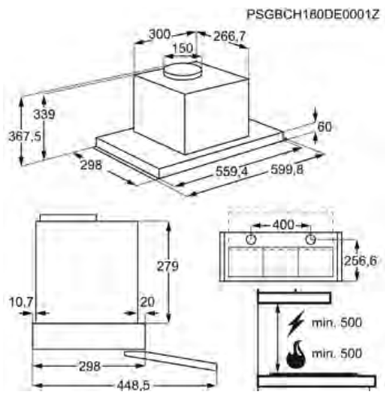

- Tipo de campana: Extraíble de 60 cm
- Niveles de Potencia: 3
- Capacidad de extracción (Máx / Mín): 600 m3 / h / 250 m3 / h
- Pulsadores de 3 velocidades
- Extracción de aire, o recirculación si se instala con filtro de carbono
- Tipo y Nº de lámparas de iluminación: 2 Luces LED
- Tipo y número de filtros: 2 de Malla de aluminio

PNC	942 022 116	**EAN**	7332543668106
Clase	C	**Color**	Inox antihuellas
Chimenea	No disponible	**Válvula antirretorno**	Sí
Nivel de ruido máximo	68 dB(A)	**Tipo de filtro de carbón**	ECFB02

Etiqueta energética A+++ – D: C

Campana extractora LFP229X

- Diseño y eficiencia en tu campana integrada – Gracias a esta elegante campana ganarás en espacio de almacenamiento
- Extrae los vapores de cocción con fiabilidad – Una manera muy fiable de extraer los vapores de la cocción en la cocina
- Los ajustes de la campana, simplificados – Controla la iluminación y potencia del ventilador de tu campana con facilidad y sin esfuerzo.
- Refresca la cocina, rápido – Filtro de carbón activo que puede reactivarse en el horno

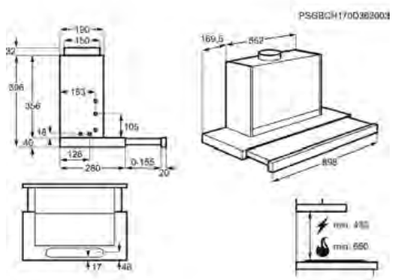

- Tipo de campana: Extraíble de 90 cm
- Niveles de Potencia: 3
- Capacidad de extracción (Máx / Mín): 368 m3 / h / 256 m3 / h
- Pulsadores de 3 velocidades
- Extracción de aire, o recirculación si se instala con filtro de carbono
- Tipo y Nº de lámparas de iluminación: 2 LED
- Tipo y número de filtros: 4 de Malla de aluminio

PNC	942 150 735	**EAN**	7332543603695
Clase	C	**Color**	Inox antihuellas
Chimenea	No disponible	**Válvula antirretorno**	Sí
Nivel de ruido máximo	58 dB(A)	**Tipo de filtro de carbón**	MCFE18

Etiqueta energética A+++ – D: C

Campana extractora EFP60460OX

- Diseño y eficiencia en tu campana integrada – Gracias a esta elegante campana ganarás en espacio de almacenamiento
- Bajo consumo, alta potencia – Una campana extractora que ofrece algo más que la simple extracción de humos
- Extrae los vapores de cocción con fiabilidad – Una manera muy fiable de extraer los vapores de la cocción en la cocina
- Mayor visibilidad, menor consumo – Iluminación LED - ¡genial para ver lo que estás cocinando!

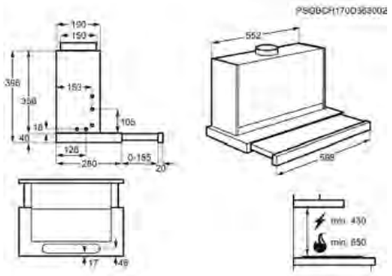

- Tipo de campana: Extraíble de 60 cm
- Niveles de Potencia: 3
- Capacidad de extracción (Máx / Mín): 647 m3 / h / 256 m3 / h
- Pulsadores de 3 velocidades
- Extracción de aire o recirculación, con filtro de carbón incluido.
- Tipo y Nº de lámparas de iluminación: 2 LED
- Tipo y número de filtros: 2 de Malla de aluminio

PNC	942 150 468	**EAN**	7332543471942
Clase	A	**Color**	Inox antihuellas
Chimenea	No disponible	**Válvula antirretorno**	Sí
Nivel de ruido máximo	67 dB(A)	**Tipo de filtro de carbón**	MCFE18
Etiqueta energética	A		

Campana extractora LFP316S

- Diseño y eficiencia en tu campana integrada – Gracias a esta elegante campana ganarás en espacio de almacenamiento
- Los ajustes de la campana, simplificados – Controla la iluminación y potencia del ventilador de tu campana con facilidad y sin esfuerzo.
- Filtro limpio, aire limpio. – El filtro lavable limpia eficientemente el aire durante más tiempo
- Mayor visibilidad, menor consumo – Iluminación LED - ¡genial para ver lo que estás cocinando!

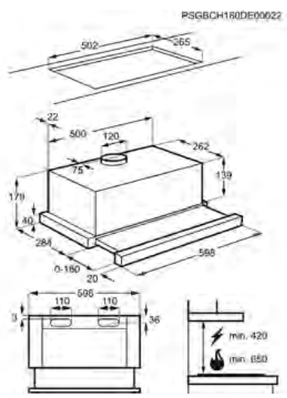

- Tipo de campana: Extraíble de 60 cm
- Niveles de Potencia: 3, Micro switch
- Capacidad de extracción (Máx / Mín): 370 m3 / h / 155 m3 / h
- Extracción de aire, o recirculación si se instala con filtro de carbono
- Tipo y Nº de lámparas de iluminación: 2 LED
- Tipo y número de filtros: 2 de Malla de aluminio

PNC	942 022 056	**EAN**	7332543614745
Clase	C	**Color**	Silver
Chimenea	No disponible	**Válvula antirretorno**	Sí
Nivel de ruido máximo	68 dB(A)	**Tipo de filtro de carbón**	ECFB03
Etiqueta energética	C		

Tabla comparativa de campanas de isla

	Electrolux Campana extractora KFIA19R	Electrolux Campana extractora LFI769X	Electrolux Campana extractora LFI514X
PNC	942 051 226	942 051 268	942 051 005
EAN	7332543670161	7332543675821	7332543611621
Clase	A	A	A
Color	Negro mate	Inox antihuellas	Inox antihuellas
Chimenea	No disponible	Incluida	No disponible
Válvula antirretorno	No	Sí	Sí
Nivel de ruido máximo	64 dB(A)	68 dB(A)	66 dB(A)
Tipo de filtro de carbón		ECFB01	ECFB04
Consumo energético anual (kWh/año)	57.6	59	47
Extracción máxima en modo Recirculación (m3/h)	550	480	590
Extracción mínima en modo Recirculación (m3/h)	300	305	350
Índice de eficiencia fluodinámica	29.4	29.2	29.2
Clase de eficiencia fluodinámica	A	A	A
Eficiencia lumínica (lux/W)	29.7	45.8	48.4
Clase de eficiencia lumínica	A	A	A
Eficiencia de filtrado de grasas (%)	75.1	65.1	75.1
Clase de eficiencia del filtrado de grasas	C	D	C
Potencia mínima	330 m3 / h	320 m3 / h	360 m3 / h
Potencia máxima	555 m3 / h	615 m3 / h	620 m3 / h
Potencia intensiva	700 m3 / h	720 m3 / h	
Nivel de ruido intensivo	69 dB(A)	72 dB(A)	
Nivel de ruido mínimo	50 dB(A)	53 dB(A)	55 dB(A)
Extracción intensiva en modo Recirculación (m3/h)	700	505	
Consumo en Stand by (W)	0.49	0	0
Consumo en modo Apagado (W)	0.49	0.49	0.01
Absorción del motor, W	260	250	200
Presión Máx, Pa	590	545	553
Alto Máx.	850	1150	1200
Alto (mm)	510	730	912
Ancho (mm)	900	900	400
Fondo (mm)	350	610	400
Salida de aire (mm)	150	150	150
Dist. instalación placa eléctrica	50	50	50
Dist. instalación placa gas	65	65	65
Nº de motores	1	1	1
Nº de velocidades	3 + intensiva	3 + intensiva, Función Brisa	3
Hob2Hood	Sí	Sí	No
Nº de filtros	1	3	1
Tipo de filtro	Acero inoxidable de diseño	Malla de aluminio	Cartuchos lavables de aluminio
Voltaje (V):	220-240	220-240	220-240
Frecuencia (Hz)	50	50	50
Longitud del cable (m)		1.33	1.4
Tipo de enchufe	No incluye enchufe	Schuko	Schuko
Etiqueta energética	A	A	A

Tabla comparativa de campanas decorativas

	Electrolux Campana extractora LFT769X	Electrolux Campana extractora LFT766X	Electrolux Campana extractora LFT419X	Electrolux Campana extractora LFT416X
PNC	942 022 426	942 022 428	942 022 023	942 022 024
EAN	7332543673971	7332543673995	7332543614622	7332543614639
Clase	A	A	C	C
Color	Inox antihuellas	Inox antihuellas	Inox antihuellas	Inox antihuellas
Chimenea	Incluida	Incluida	Incluida	Incluida
Válvula antirretorno	Sí	Sí	No	Sí
Nivel de ruido máximo	68 dB(A)	68 dB(A)	68 dB(A)	68 dB(A)
Tipo de filtro de carbón	ECFB01	ECFB01	ECFB01	ECFB01
Consumo energético anual (kWh/año)	55.4	55.4	96.4	96.4
Extracción máxima en modo Recirculación (m3/h)	480	480	415	415
Extracción mínima en modo Recirculación (m3/h)	305	305	250	250
Índice de eficiencia fluodinámica	29.2	29.2	15.3	15.3
Clase de eficiencia fluodinámica	A	A	D	D
Eficiencia lumínica (lux/W)	48.8	48.8	46	46
Clase de eficiencia lumínica	A	A	A	A
Eficiencia de filtrado de grasas (%)	65.1	65.1	75.1	75.1
Clase de eficiencia del filtrado de grasas	D	D	C	C
Potencia mínima	320 m3 / h	320 m3 / h	295 m3 / h	295 m3 / h
Potencia máxima	615 m3 / h	615 m3 / h	600 m3 / h	600 m3 / h
Potencia intensiva	720 m3 / h	720 m3 / h		
Nivel de ruido intensivo	72 dB(A)	72 dB(A)		
Nivel de ruido mínimo	53 dB(A)	53 dB(A)	51 dB(A)	51 dB(A)
Extracción intensiva en modo Recirculación (m3/h)	505	505		
Consumo en Stand by (W)	0	0	0	0
Consumo en modo Apagado (W)	0.49	0.49	0.01	0.01
Absorción del motor, W	250	250	210	210
Presión Máx, Pa	545	545	435	435
Alto Máx.	1180	1180	1180	1180
Alto (mm)	678	678	678	678
Ancho (mm)	898	600	898	598
Fondo (mm)	450	454	450	450
Salida de aire (mm)	150	150	150	150
Dist. instalación placa eléctrica	50	50	50	50
Dist. instalación placa gas	65	65	65	65
Nº de motores	1	1	1	1
Opciones de diseño	Panel frontal acristalado	Panel frontal acristalado		
Nº de velocidades	3 + intensiva, Función Brisa	3 + intensiva, Función Brisa	3	3
Hob2Hood	Sí	Sí	No	No
Nº de filtros	3	2	3	2
Tipo de filtro	Cartuchos lavables de aluminio	Cartuchos lavables de aluminio	Cartuchos lavables de aluminio	Cartuchos lavables de aluminio
Voltaje (V):	220-240	220-240	220-240	220-240
Frecuencia (Hz)	50	50	50	50
Longitud del cable (m)	1.35	1.35	1.32	1.32
Tipo de enchufe	Schuko	Schuko	Schuko	Schuko
Etiqueta energética				

Tabla comparativa de campanas decorativas

	Electrolux Campana extractora LFV619W	Electrolux Campana extractora LFV619K	Electrolux Campana extractora LFV319K
PNC	942 051 243	942 051 236	942 051 246
EAN	7332543671212	7332543670246	7332543671243
Clase	A	A	C
Color	Blanco	Negro	Negro
Chimenea	Incluida	Incluida	Incluida
Válvula antirretorno	Sí	Sí	Sí
Nivel de ruido máximo	63 dB(A)	63 dB(A)	66 dB(A)
Tipo de filtro de carbón	ECFB02	ECFB02	ECFB02
Consumo energético anual (kWh/año)	53.5	53.5	94.7
Extracción máxima en modo Recirculación (m3/h)	410	410	385
Extracción mínima en modo Recirculación (m3/h)	300	300	240
Índice de eficiencia fluodinámica	29.5	29.5	17.5
Clase de eficiencia fluodinámica	A	A	D
Eficiencia lumínica (lux/W)	43.8	43.8	43.8
Clase de eficiencia lumínica	A	A	A
Eficiencia de filtrado de grasas (%)	45.1	45.1	65.1
Clase de eficiencia del filtrado de grasas	F	F	D
Potencia mínima	305 m3 / h	305 m3 / h	290 m3 / h
Potencia máxima	575 m3 / h	575 m3 / h	600 m3 / h
Potencia intensiva	700 m3 / h	700 m3 / h	
Nivel de ruido intensivo	68 dB(A)	68 dB(A)	
Nivel de ruido mínimo	50 dB(A)	50 dB(A)	49 dB(A)
Extracción intensiva en modo Recirculación (m3/h)	425	425	
Consumo en Stand by (W)	0	0	0
Consumo en modo Apagado (W)	0.49	0.49	0.01
Absorción del motor, W	260	260	210
Presión Máx, Pa	600	600	460
Alto Máx.	1260	1260	1260
Alto (mm)	915	915	915
Ancho (mm)	898	898	898
Fondo (mm)	390	390	152
Salida de aire (mm)	150	150	150
Dist. instalación placa eléctrica	50	50	50
Dist. instalación placa gas	65	65	65
Nº de motores	1	1	1
Opciones de diseño	Bloque motor blanco	Bloque motor negro	Panel frontal de cristal negro, Bloque motor negro
Nº de velocidades	3 + intensiva, Función Brisa	3 + intensiva, Función Brisa	3
Hob2Hood	Sí	Sí	No
Nº de filtros	2	2	1
Tipo de filtro	Malla de aluminio	Malla de aluminio	Malla de aluminio
Voltaje (V):	220-240	220-240	220-240
Frecuencia (Hz)	50	50	50
Longitud del cable (m)	1	1	1.2
Tipo de enchufe	Schuko	Schuko	Schuko
Etiqueta energética			

Tabla comparativa de campanas grupo filtrante

	Electrolux Campana extractora LFG716X	Electrolux Campana extractora EFP129X	Electrolux Campana extractora EFP126X
PNC	942 022 572	942 022 265	942 022 266
EAN	7332543794300	7332543668908	7332543668915
Clase	A	C	C
Color	Inox antihuellas	Inox antihuellas	Inox antihuellas
Chimenea	No disponible	No disponible	No disponible
Válvula antirretorno	Sí	No	Sí
Nivel de ruido máximo	67 dB(A)	71 dB(A)	71 dB(A)
Tipo de filtro de carbón	ECFB01	ECFB03	ECFB03
Consumo energético anual (kWh/año)	54.7	51.4	51.4
Extracción máxima en modo Recirculación (m3/h)	430	155	155
Extracción mínima en modo Recirculación (m3/h)	295	115	115
Índice de eficiencia fluodinámica	29.2	14.8	14.8
Clase de eficiencia fluodinámica	A	D	D
Eficiencia lumínica (lux/W)	44.2	44.4	44.4
Clase de eficiencia lumínica	A	A	A
Eficiencia de filtrado de grasas (%)	65.1	65.1	65.1
Clase de eficiencia del filtrado de grasas	D	D	D
Potencia mínima	300 m3 / h	135 m3 / h	135 m3 / h
Potencia máxima	580 m3 / h	360 m3 / h	360 m3 / h
Potencia intensiva	700 m3 / h		
Nivel de ruido intensivo	70 dB(A)		
Nivel de ruido mínimo	54 dB(A)	49 dB(A)	49 dB(A)
Extracción intensiva en modo Recirculación (m3/h)	435		
Consumo en Stand by (W)	0.49	0	0
Consumo en modo Apagado (W)	0.49	0.01	0.01
Absorción del motor, W	250	125	125
Presión Máx, Pa	530	345	345
Alto Máx.	331	305	305
Alto (mm)	33	305	305
Ancho (mm)	540	898	598
Fondo (mm)	300	299	299
Salida de aire (mm)	150	120	120
Dist. instalación placa eléctrica	50	50	40
Dist. instalación placa gas	57	50	50
N° de motores	1	1	1
Opciones de diseño		Panel acristalado blanco	Panel acristalado blanco
N° de velocidades	3 + intensiva	3	3
Hob2Hood	Sí	No	No
N° de filtros	1	3	2
Tipo de filtro	Malla de aluminio	Cartuchos lavables de aluminio	Malla de aluminio
Voltaje (V):	220-240	220-240	220-240
Frecuencia (Hz)	50	50 / 60	50
Longitud del cable (m)	1.5	1.1	1.1
Tipo de enchufe	Schuko	Schuko	Schuko
Etiqueta energética	A	C	C

Tabla comparativa de campanas extraíbles

	Electrolux Campana extractora LFP536X	Electrolux Campana extractora LFP229X	Electrolux Campana extractora EFP60460OX	Electrolux Campana extractora LFP316S
PNC	942 022 116	942 150 735	942 150 468	942 022 056
EAN	7332543668106	7332543603695	7332543471942	7332543614745
Clase	C	C	A	C
Color	Inox antihuellas	Inox antihuellas	Inox antihuellas	Silver
Chimenea	No disponible	No disponible	No disponible	No disponible
Válvula antirretorno	Sí	Sí	Sí	Sí
Nivel de ruido máximo	68 dB(A)	58 dB(A)	67 dB(A)	68 dB(A)
Tipo de filtro de carbón	ECFB02	MCFE18	MCFE18	ECFB03
Consumo energético anual (kWh/año)	86.5	57.5	39.7	54.3
Extracción máxima en modo Recirculación (m3/h)	415	336	464	125
Extracción mínima en modo Recirculación (m3/h)	230	195	195	90
Índice de eficiencia fluodinámica	18.1	12.7	33.5	13.4
Clase de eficiencia fluodinámica	C	E	A	D
Eficiencia lumínica (lux/W)	44	9	9	12
Clase de eficiencia lumínica	A	E	E	E
Eficiencia de filtrado de grasas (%)	65.1	76	66	65.1
Clase de eficiencia del filtrado de grasas	D	C	D	D
Potencia mínima	250 m3 / h	256 m3 / h	256 m3 / h	155 m3 / h
Potencia máxima	600 m3 / h	368 m3 / h	647 m3 / h	370 m3 / h
Nivel de ruido mínimo	49 dB(A)	52 dB(A)	46 dB(A)	48 dB(A)
Consumo en Stand by (W)	0	0.01	0.01	0
Consumo en modo Apagado (W)	0.01	0.01	0.01	0.01
Absorción del motor, W	250	120	200	125
Presión Máx, Pa	485	283	595	350
Alto Máx.	339	395	395	179
Alto (mm)	339	395		179
Ancho (mm)	560	898	598	598
Fondo (mm)	298	280	300	284
Salida de aire (mm)	150	150	150	120
Dist. instalación placa eléctrica	50	43	43	42
Dist. instalación placa gas	50	65	65	65
N° de motores	1	1	1	1
Opciones de diseño	Campana integrada oculta	Cuerpo de color gris + panel frontal INOX	Cuerpo de color gris + panel frontal INOX	
N° de velocidades	3	3	3	3, Micro switch
Hob2Hood	No	No	No	No
N° de filtros	2	4	2	2
Tipo de filtro	Malla de aluminio	Malla de aluminio	Malla de aluminio	Malla de aluminio
Voltaje (V):	220-240	220-240	220-240	220-240
Frecuencia (Hz)	50	50	50	50
Longitud del cable (m)	1.6	1.5	1.5	1.3
Tipo de enchufe	Schuko	Schuko	Schuko	Euro
Etiqueta energética	C	C	A	C

Lavavajillas

Tecnología e innovación

Lavavajillas Integrables 107

Tecnología ComfortLift
Carga y descarga con total comodidad

Tan práctico que empezarás a preguntarte cómo has podido vivir sin él.

ComfortLift®

El primer lavavajillas que te permite elevar el cesto inferior a tu nivel con un movimiento suave y sin esfuerzo. Diseñado para que puedas cargar y descargar sin tener que agacharte nunca más.

- Eleva el cesto inferior hasta que haga click para mantenerlo a tu altura.
- Para bajarlo, levanta y mantén presionado el gatillo mientras deslizas el cesto hasta la posición inicial.
- Galardonado con el premio de diseño Red Dot "Best of the Best".

iF GOLD AWARD 2017

reddot award 2017 best of the best

Tecnología AirDry
Abre la puerta al secado perfecto

Los lavavajillas Electrolux dejan tu vajilla impoluta, pero ¿por qué no dejar también que la sequen? Ahora es posible gracias a AirDry.

Esta tecnología no solo mejora el proceso de secado, sino que lo hace más eficiente, ya que utiliza las corrientes naturales del aire. Todos los modelos de la gama de lavavajillas de Electrolux incorporan esta revolucionaria tecnología, que permitirá que tu vajilla esté siempre impecable para cada ocasión.

Lavavajillas **sin** Tecnología AirDry

Lavavajillas **con** Tecnología AirDry

Los lavavajillas con Tecnología AirDry han sido testados en encimeras de 7 materiales distintos durante 3.000 ciclos, lo que equivale a 10 años de uso. Los resultados concluyen que la condensación que produce esta tecnología no daña la placa o los muebles de cocción.

1. El aire interior se enfría.

2. La puerta se abre automáticamente 10cm.

3. Se produce un flujo de aire que permite el secado natural.

Lavavajillas
Te interesa saber

Los lavavajillas RealLife de alta capacidad, ofrecen una cavidad XXL de hasta un 25% más de espacio que permiten lavar platos de gran tamaño y además puedes lavar hasta 15 servicios de cubertería de una sola vez, combinado con la tercera bandeja para cubiertos obtendrás los mejores resultados para toda tu vajilla.

Los lavavajillas RealLife® no solo te sirven para lavar la vajilla de todos los días. Gracias a su espacio adicional de gran capacidad y flexibilidad, puede perfectamente con cualquier clase de recipiente o utensilio que necesites utilizar para disfrutar de ese acontecimiento tan esperado.

Con capacidad para 15 servicios. Incluyen una bandeja especialmente dedicada a la cubertería que se ubica en la zona superior de la cavidad interior, en lugar de la consabida cesta de cubiertos. Esto libera el espacio del cesto inferior para que puedas meter más cosas. La cristalería se lava con suavidad en el cesto superior mientras que las sartenes y cacerolas reciben una limpieza intensiva en el cesto inferior.

Alcance total con el
brazo aspersor satélite

Una limpieza impecable y sin manchas. El brazo aspersor satélite deja cada carga sin manchas. Nuestra tecnología tiene una cobertura de rociado hasta tres veces mejor que la estándar, por lo que incluso los artículos aplicados se lavan a fondo.

Alcance del brazo aspersor de Electrolux

vs.

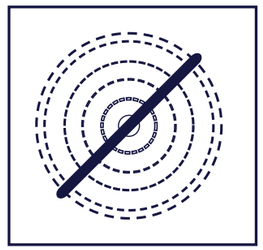

Alcance de un brazo aspersor convencional

No hay nada que se le resista
El doble brazo aspersor de Electrolux se asegura que toda la vajilla quede perfectamente limpia por todos lados, sin necesidad de aclarar previamente o volver a lavar ninguna pieza.

Además, incluimos en nuestros modelos de 45cm el doble brazo aspersor, que llegan a cualquier esquina consiguiendo un lavado completo en toda la cuba.

Lavavajillas
Te interesa saber

MaxiFlex

TERCERA BANDEJA «MAXIFLEX»

Lava los cubiertos de gran tamaño de forma rápida e intuitiva con la nueva bandeja cubertera, que cuenta con separadores extraíbles y unas guías de símbolos para saber dónde poner cada cubierto. Configura la bandeja a tu medida y obtén resultados de limpieza impecables.

QuickSelect

El lavavajillas que habla tu idioma

El nuevo panel de control QuickSelect, permite ajustar a tu medida los ciclos de lavado. Selecciona el tiempo que quieres deslizando el dedo y deja que el lavavajillas haga el resto.

QuickSelect

LED
Nivel 1

Mejora los resultados de lavado aumentando la temperatura y la duración del lavado.

ExtraPower

DISPLAY
Nivel 2

Proporciona un cuidado especial para una carga delicada. La opción evita cambios rápidos de temperatura del programa seleccionado y la reduce a 45 °C. Esto protege a la cristalería de los daños.

GlassCare

ExtraPower

DISPLAY
Nivel 3

Asegura un mejor resultado higiénico al mantenerla temperatura entre 65 °C 70 °C.

ExtraHygiene

GlassCare

ExtraPower

DISPLAY TFT
Nivel 4

La tecnología Time Beam muestra el tiempo restante mediante una proyección en el suelo.

TimeBeam

ExtraHygiene

GlassCare

ExtraPower

Y además todos los lavavajillas con QuickSelect tienen entre otros, los siguientes programas:

Programa AutoSense	El aparato detecta el tipo de suciedad y la cantidad de platos que hay en los cestos, ajustando la temperatura, la cantidad del agua y duración del programa. Con una temperatura que oscila entre 50 °C y 60 °C.
Programa Mantenimiento (NUEVO)	Diseñado para mantener en lavavajillas en perfectas condiciones, aumentando así su durabilidad y calidad de limpieza. Se encarga de limpiar el interior de la cuba, eliminando cualquier resto que pudiera quedar. Es un programa que se hace sin ninguna carga dentro del aparato.
Programa Enjuague (15 min.)	Para enjuagar el resto de comida en los platos, evitando la formación de olores en el aparato. No se utiliza detergente en este programa.

Resultados brillantes

AutoFlex® 45-70°C
El programa inteligente AutoFlex® 45-70°C se ayuda de unos sensores para determinar el volumen de carga del lavavajillas y el nivel de suciedad de los recipientes y utensilios que hayas metido en él. Una vez hecho esto, elige el mejor ciclo de limpieza para dejarlo todo reluciente. Tu vajilla quedará impoluta con el mínimo consumo de agua y energía.

Eco 50 °C
El ciclo más ecológico que podrás obtener. Resultados de 65 °C a una temperatura de 50°C. Resultados brillantes con un consumo de energía menor.

FlexiWash®
Este innovador programa te permite lavar, de forma cuidadosa, las diferentes piezas de tu vajilla al mismo tiempo. La temperatura y presión del agua que se proyecta desde la parte superior son más suaves para lavar tus copas o vajilla delicada. Desde la parte inferior, el agua se proyecta con más presión para dejar impolutos tus recipientes más grandes.

QuickPlus 30 min a 60 °C
El programa de 30 min garantiza un consumo equivalente a un Clase A. Ideal para lavar una carga media.

70°

Intensivo a 70 °C
Este programa te permite dejar impolutos aquellos recipientes y vajilla con restos muy incrustados.

GlassCare 45 °C
Para tus copas y vasos de cristal más delicados. Mantiene la temperatura constante para que no sufran ningún tipo de daño

Todos nuestros modelos de lavavajillas cuentan con motor inverter y tecnología AirDry. Además, nuestros lavavajillas integrables cuentan con puerta deslizante.

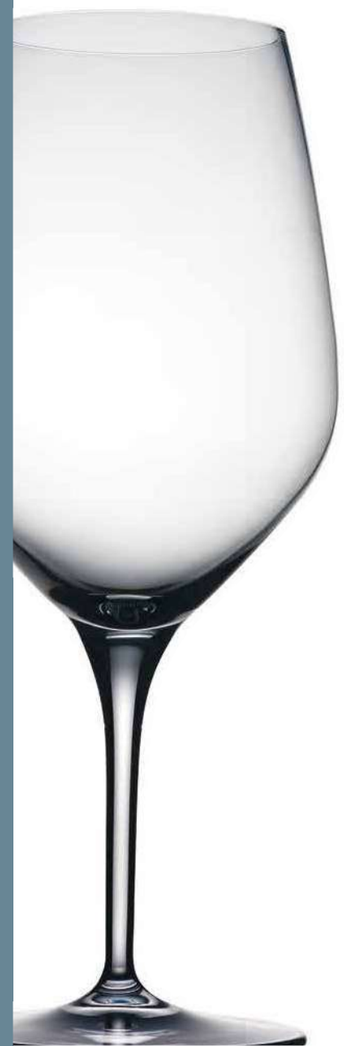

Sistema AutoOFF
Evita el consumo innecesario de energía con el sistema AutoOFF. El lavavajillas se desconecta de forma automática 10 minutos después de que haya terminado el ciclo.

Accede a tus programas en un instante
Con la opción MyFavourite podrás memorizar tus programas y ajustes preferidos para seleccionarlos más adelante con solo tocar un botón.

Extraordinarios cuidados para tu cristalería
Adiós a lavar a mano la cristalería. Nuestro ingenioso sistema SoftGrip para sujetar el tallo de las copas de cristal, las mantiene firme pero delicadamente en su sitio.
Y como complemento perfecto del sistema SoftGrip, **SoftSpikes®** cuida con esmero de tu cristalería, evitando que el cáliz de las copas se mueva durante todo el ciclo de limpieza.

Más beneficios y funciones

1 · Función ExtraHygiene
La función Extrahygiene hace una fase de desinfección a alta temperatura manteniendo durante varios minutos a más de 65°C la carga, para asegurar que gérmenes y bacterias se reducen a niveles seguros para las personas.

2 · Beam on floor
Un indicador luminoso proyecta sobre el suelo una luz roja si el ciclo de lavado está en curso y una luz verde cuando el ciclo ha acabado.

3 · Motor Inverter
La ausencia de escobillas en el motor, y por lo tanto de fricción, reduce el nivel de ruido, aumenta la durabilidad del mismo y consume menos energía.

El lavavajillas que se adapta a tu cocina

Gracias a PerfectFit conseguirás la instalación más eficiente y sencilla del mercado. Se minimiza el número de piezas a instalar así como es necesario una menor cantidad de herramientas.

No requiere adaptación del mueble
Para paneles entre 0 mm a 140 mm para modelos RealLife.

Para el resto de modelos de lavavajillas los paneles pueden oscilar de 40 mm a 170 mm.

Máxima flexibilidad
Los paneles pueden oscilar entre 670 mm a 825 mm para los modelos RealLife.

Para el resto de modelos pueden oscilar entre 650 mm y 780 mm.

Adaptación de los paneles
Se adaptan los paneles hasta 5 mm* sobre el suelo*.

*Medida válida para todos los modelos de lavavajillas.

Se adapta a cualquier nicho, ¡incluso en altura!

Instalación sencilla
Gracias a PerfectFit se consigue una de las instalaciones más sencillas del mercado.

PERFECTFIT

El panel de madera del lavavajillas está perfectamente alineado con la puerta del lavavajillas y con el hueco inferior.

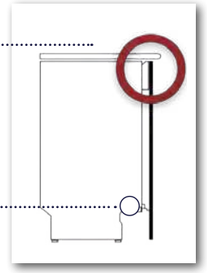

Mantener el espacio inferior habitual de 2 mm no exige modificar la parte inferior del panel de madera.

El panel de madera está sujeto al metal de la puerta del lavavajillas mediante una pletinas, que se deslizan sobre unos rieles, para poder moverse con facilidad.

Cuando la puerta se abre, el mecanismo deslizante PerfectFit, integrado de la puerta, la moverá hacia arriba.

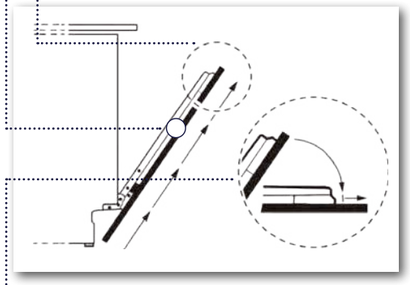

Cuando se cierra, la distancia entre la puerta de metal y el panel de madera es mínima. La ausencia de peso junto con la suavidad del movimiento transmiten una sensación de suavidad solo con tocar la puerta.

No es necesario cortar los zócalos.

La puerta se puede abrir completamente sin rozar con el zócalo.

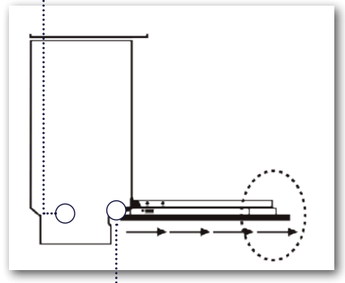

El kit PerfectFit debe ser instalado por el usuario. Normalmente el panel de madera se engancha a la puerta del lavavajillas en la forma habitual.

El sistema PerfectFit de bisagras deslizantes hace posible instalar puertas de 670-825 mm de alto.

FLEXINSTALL

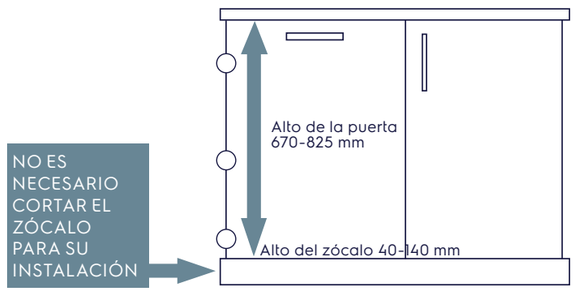

Bisagras doble Movimiento
Hacen posible abrir la puerta del lavavajillas sin necesidad de cortar la parte superior del zócalo de la cocina. Permite usar zócalos de 40 a 140 mm con nichos de 825 mm de alto.

Lavavajillas integrables
KECB7310L

- **ComfortLift®, eleva el cesto inferior a una posición de carga confortable** – Carga y descarga el lavavajillas con total comodidad
- **Sistema ComfortLift®, carga y descarga la vajilla con total comodidad** – Lavavajillas que incorpora un novedoso mecanismo para elevar el cesto inferior
- **Tercera bandeja MaxiFlex, espacio personalizado y fácil limpieza** – Para utensilios de todos los tamaños
- **QuickSelect, facilidad de ajuste del programa de limpieza** – Ajusta a tu medida los ciclos de limpieza y deja que el lavavajillas se encargue del resto
- **Beam on Floor, información luminosa en silencio** – Proyecta un haz de luz en el suelo que cambia de color al terminar
- **Termina con los gérmenes de tu vajilla con la función ExtraHygiene** – La función ExtraHygiene acaba con la mayoría de los gérmenes de tu menaje

- 5 niveles de aspersión
- Brazo aspersor: Satélite
- Cavidad XXL
- SoftGrips para cristalería
- SoftSpikes para cristalería
- Instalación PerfectFit, sin necesidad de cortar el zócalo
- Beam on Floor: Rojo / Verde
- Tipo de motor: Inverter
- Medidas (mm): 818 x 596 x 550
- Medidas hueco (mm): 820 / 900 x 600 x 570

PNC	911 434 728	**EAN**	7332543780211
Tipo instalación	Integrable	**Nº de cubiertos**	14
Clase	D	**Nivel de ruido dB(A)**	44
Nº de programas	8	**Nº de temperaturas**	4
Programas	160 minutos, 60 minutos, 90 minutos, AUTO Sense, Eco, Mantenimiento, Rápido en 30 minutos, Prelavado	**Funciones**	Inicio diferido, ExtraHygiene, GlassCare, Mi tiempo, On / Off, Selección de programas, ExtraPower
Sistema QuickSelect	Sí, de tres funciones	**Cesto superior**	Altura regulable
Etiqueta energética	A G D		

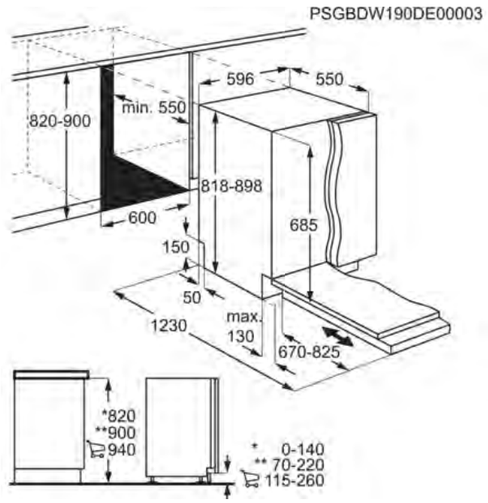

Lavavajillas integrable KESB9310L

- SatelliteClean®, brazo aspersor satélite – Limpieza con el triple de alcance
- QuickSelect, facilidad de ajuste del programa de limpieza – Ajusta a tu medida los ciclos de limpieza y deja que el lavavajillas se encargue del resto
- AirDry, secado el triple de eficiente – Abre la puerta del lavavajillas para el perfecto secado de la vajilla
- SoftGrips y SoftSpikes, protección y limpieza para la cristalería – Sujeción para las copas de tallo alto y los vasos de cristal
- Beam on Floor, información luminosa en silencio – Proyecta un haz de luz en el suelo que cambia de color al terminar

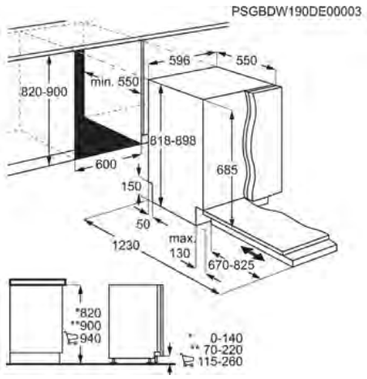

- 5 niveles de aspersión
- Brazo aspersor: Satélite
- Cavidad XXL
- SoftGrips para cristalería
- SoftSpikes para cristalería
- Instalación PerfectFit, sin necesidad de cortar el zócalo
- Beam on Floor: Rojo / Verde
- Tipo de motor: Inverter
- Medidas (mm): 818 x 596 x 550

PNC	911 434 590	**EAN**	7332543677696
Tipo instalación	Integrable	**Nº de cubiertos**	15
Clase	D	**Nivel de ruido dB(A)**	44
Nº de programas	8	**Nº de temperaturas**	4

Etiqueta energética D

Lavavajillas integrable KESC7311L

- SatelliteClean®, brazo aspersor satélite – Limpieza con el triple de alcance
- QuickSelect, facilidad de ajuste del programa de limpieza – Ajusta a tu medida los ciclos de limpieza y deja que el lavavajillas se encargue del resto
- AirDry, secado el triple de eficiente – Abre la puerta del lavavajillas para el perfecto secado de la vajilla
- PerfectFit, la instalación fácil – Bisagras deslizantes que facilitan la instalación integrada
- Beam on Floor, información luminosa en silencio – Proyecta un haz de luz en el suelo que cambia de color al terminar

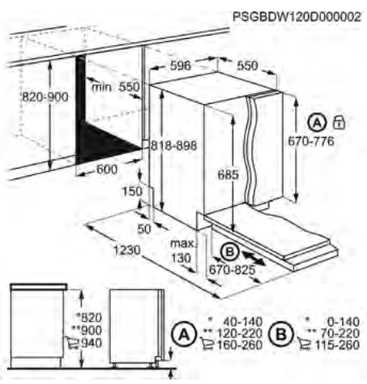

- 5 niveles de aspersión
- Brazo aspersor: Satélite
- Cavidad XXL
- Instalación PerfectFit, sin necesidad de cortar el zócalo
- Beam on Floor: Rojo / Verde
- Tipo de motor: Inverter
- Medidas (mm): 818 x 596 x 550
- Medidas hueco (mm): 820 / 900 x 600 x 570

PNC	911 436 396	**EAN**	7332543749447
Tipo instalación	Integrable	**Nº de cubiertos**	13
Clase	D	**Nivel de ruido dB(A)**	46
Nº de programas	8	**Nº de temperaturas**	4

Etiqueta energética D

Lavavajillas integrable KEMC8320L

- Tercera bandeja MaxiFlex, cada cubierto y utensilio en su sitio – Atrévete a usar todos los utensilios de tu menaje de cocina
- Brazo aspersor satélite, alcance total, limpieza impecable – Deja cada carga sin manchas con una cobertura de rociado hasta tres veces mejor que la estándar
- QuickSelect, facilidad de ajuste del programa de limpieza – Ajusta a tu medida los ciclos de limpieza y deja que el lavavajillas se encargue del resto
- AirDry, secado el triple de eficiente – Abre la puerta del lavavajillas para el perfecto secado de la vajilla

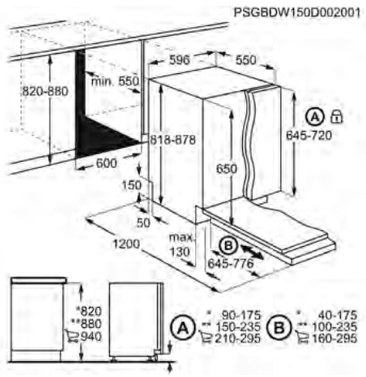

- 5 niveles de aspersión
- Brazo aspersor: Satélite
- SoftSpikes para cristalería
- Instalación PerfectFit, sin necesidad de cortar el zócalo
- Beam on Floor: Rojo / Verde
- Tipo de motor: Inverter
- Medidas (mm): 818 x 596 x 550
- Medidas hueco (mm): 820 / 880 x 600 x 550

PNC	911 536 440	**EAN**	7332543677825
Tipo instalación	Integrable	**Nº de cubiertos**	14
Clase	D	**Nivel de ruido dB(A)**	44
Nº de programas	8	**Nº de temperaturas**	3

Etiqueta energética D

Lavavajillas integrable KEQC7200L

- QuickSelect, el lavavajillas que habla tu idioma – Interfaz intuitiva que agiliza la limpieza
- AirDry, secado el triple de eficiente – Abre la puerta del lavavajillas para el perfecto secado de la vajilla
- Beam on Floor, información luminosa en silencio – Proyecta un haz de luz en el suelo que cambia de color al terminar
- PerfectFit, la instalación fácil – Bisagras deslizantes que facilitan la instalación integrada

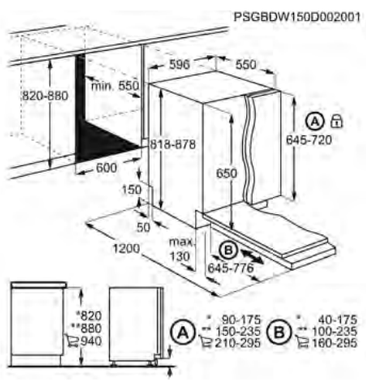

- Brazo aspersor: Estándar
- SoftSpikes para cristalería
- Instalación PerfectFit, sin necesidad de cortar el zócalo
- Beam on Floor: Rojo / Verde
- Tipo de motor: Inverter
- Medidas (mm): 818 x 596 x 550
- Medidas hueco (mm): 820 / 880 x 600 x 550

PNC	911 536 437	**EAN**	7332543677795
Tipo instalación	Integrable	**Nº de cubiertos**	13
Clase	E	**Nivel de ruido dB(A)**	46
Nº de programas	8	**Nº de temperaturas**	3

Etiqueta energética E

Lavavajillas integrables

Lavavajillas integrable KEAD7200L

- AirDry, olvídate de secar a mano – Seca hasta 3 veces mejor
- AutoSense, programas de lavado a medida – Ayuda a ajustar el tiempo, la temperatura y el agua adecuados para cada carga
- PerfectFit, la instalación fácil – Bisagras deslizantes que facilitan la instalación integrada
- AirDry, secado el triple de eficiente – Abre la puerta del lavavajillas para el perfecto secado de la vajilla

- Brazo aspersor: Estándar
- Instalación PerfectFit, sin necesidad de cortar el zócalo
- Tipo de motor: Inverter
- Medidas (mm): 818 x 596 x 550
- Medidas hueco (mm): 820 / 880 x 600 x 550

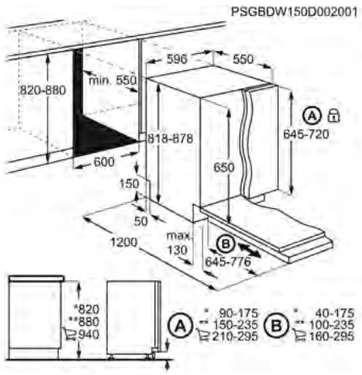

PNC	911 535 223	**EAN**	7332543673384
Tipo instalación	Integrable	**Nº de cubiertos**	13
Clase	E	**Nivel de ruido dB(A)**	46
Nº de programas	6	**Nº de temperaturas**	2
Etiqueta energética	E		

Lavavajillas integrable KEQC2200L

- QuickSelect, el lavavajillas que habla tu idioma – Interfaz intuitiva que agiliza la limpieza
- Brazo aspersor satélite, alcance total, limpieza impecable – Deja cada carga sin manchas con una cobertura de rociado hasta tres veces mejor que la estándar
- AirDry, secado el triple de eficiente – Abre la puerta del lavavajillas para el perfecto secado de la vajilla
- Beam on Floor, información luminosa en silencio – Proyecta un haz de luz en el suelo que cambia de color al terminar

- Brazo aspersor: Satélite
- SoftSpikes para cristalería
- Instalación PerfectFit, sin necesidad de cortar el zócalo
- Beam on Floor: Rojo / Verde
- Tipo de motor: Inverter
- Medidas (mm): 818 x 446 x 550
- Medidas hueco (mm): 820 / 900 x 450 x 550

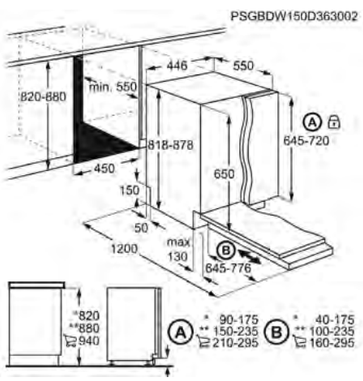

PNC	911 074 055	**EAN**	7332543731077
Tipo instalación	Integrable	**Nº de cubiertos**	9
Clase	E	**Nivel de ruido dB(A)**	46
Nº de programas	8	**Nº de temperaturas**	4
Etiqueta energética	E		

Tabla comparativa de lavavajillas integrables

	Electrolux Lavavajillas integrable KECB7310L	Electrolux Lavavajillas integrable KESB9310L	Electrolux Lavavajillas integrable KESC7311L	Electrolux Lavavajillas integrable KEMC8320L
PNC	911 434 728	911 434 590	911 436 396	911 536 440
EAN	7332543780211	7332543677696	7332543749447	7332543677825
Tipo instalación	Integrable	Integrable	Integrable	Integrable
Nº de cubiertos	14	15	13	14
Clase	D	D	D	D
Nivel de ruido dB(A)	44	44	46	44
Nº de programas	8	8	8	8
Nº de temperaturas	4	4	4	3
Programas	160 minutos, 60 minutos, 90 minutos, AUTO Sense, Eco, Mantenimiento, Rápido en 30 minutos, Prelavado	160 minutos, 60 minutos, 90 minutos, AUTO Sense, Eco, Mantenimiento, Rápido en 30 minutos, Prelavado	160 minutos, 60 minutos, 90 minutos, AUTO Sense, Eco, Mantenimiento, Rápido en 30 minutos, Prelavado	160 minutos, 60 minutos, 90 minutos, AUTO Sense, Eco, Mantenimiento, Rápido en 30 minutos, Prelavado
Funciones	Inicio diferido, ExtraHygiene, GlassCare, Mi tiempo, On / Off, Selección de programas, ExtraPower	Inicio diferido, ExtraHygiene, GlassCare, Mi tiempo, On / Off, Selección de programas, ExtraPower	Inicio diferido, GlassCare, Mi tiempo, On / Off, Selección de programas, ExtraPower	Inicio diferido, GlassCare, On / Off, Selección de programas, Resetear, ExtraPower
Sistema QuickSelect	Sí, de tres funciones	Sí, de tres funciones	Sí, de dos funciones	Sí, de dos funciones
Cesto superior	Altura regulable	Altura regulable	Altura regulable	Altura regulable
Cavidad XXL	Sí	Sí	Sí	
Material de la cuba	Acero inoxidable	Acero inoxidable	Acero inoxidable	Acero inoxidable
Tercera bandeja MaxiFlex	Sí	No	No	Sí
Bandeja para cubiertos	Soporte para cuchillos, Tercera bandeja MaxiFlex, Separadores extraíbles	Bandeja para cubiertos con asa de plástico, Soporte para cuchillos	No lleva	Soporte para cuchillos, Tercera bandeja MaxiFlex, Separadores extraíbles
Luz interior	No	No	No	No
Conectividad	Sin conectividad	Sin conectividad	Sin conectividad	Sin conectividad
Consumo de energía ponderado en kW/h por 100 ciclos del programa eco 40-60 (EU 2017/1369)	85	86	84	85
Consumo de energía del programa eco en kW/h por ciclo (EU 2017/1369)	0.848	0.86	0.835	0.848
Índice de eficiencia energética (EU 2017/1369)	49.9	49.9	49.9	49.9
Consumo de energía en modo apagado (EU 2017/1369)	0.5	0.5	0.5	0.5
Consumo de energía en modo de espera (EU 2017/1369)	0.5	0.5	0.5	0.5
Consumo de agua del programa eco en litros por ciclo (EU 2017/1369)	11	11	10.5	10.5
Índice de rendimiento de limpieza (EU 2017/1369)	1.121	1.121	1.121	1.121
Índice de rendimiento de secado (EU 2017/1369)	1.061	1.061	1.061	1.061
Duración del programa estándar (EU 2017/1369)	4:00	4:00	4:00	4:00
Motor	Inverter	Inverter	Inverter	Inverter
SoftGrips	6 pinzas SoftGrips	6 pinzas SoftGrips	No	No
SoftSpikes	2 soportes SoftSpikes	2 soportes SoftSpikes	No	2 soportes SoftSpikes
Apertura automática puerta AirDry	Sí	Sí	Sí	Sí
Apagado automático	Sí	Sí	Sí	Sí
Cesto superior	Altura regulable	Altura regulable	Altura regulable	Altura regulable
Cesto inferior	4 bastidores ComfortLift plegables para platos, Tirador de Acero Inoxidable	4 bastidores plegables para platos, Tirador de plástico	2 bastidores plegables para platos, Tirador de plástico	4 bastidores plegables para platos, Tirador de plastico a color
Brazo aspersor superior	Brazo aspersor estándar	Brazo aspersor estándar	Brazo aspersor estándar	
Beam-On-Floor	Rojo / Verde	Rojo / Verde	Rojo / Verde	Rojo / Verde
Dispositivo antifugas	Flotador	Flotador	Flotador	Flotador
Bisagras	Deslizantes PerfectFit	Deslizantes PerfectFit	Deslizantes PerfectFit	Deslizantes PerfectFit
Instalación en altura	No	No	No	No
Voltaje (V):	220-240	220-240	220-240	220-240
Frecuencia (Hz)	50	50	50	50
Medidas (mm)	818x596x550	818x596x550	818x596x550	818x596x550
Longitud del cable (m)	1.6	1.6	1.6	1.5
Potencia (W)	1950	1950	1950	1950
Etiqueta energética	D	D	D	D

Tabla comparativa de lavavajillas integrables

	Electrolux Lavavajillas integrable KEQC7200L	Electrolux Lavavajillas integrable KEAD7200L	Electrolux Lavavajillas integrable KEQC2200L
PNC	911 536 437	911 535 223	911 074 055
EAN	7332543677795	7332543673384	7332543731077
Tipo instalación	Integrable	Integrable	Integrable
Nº de cubiertos	13	13	9
Clase	E	E	E
Nivel de ruido dB(A)	46	46	46
Nº de programas	8	6	8
Nº de temperaturas	3	2	4
Programas	160 minutos, 60 minutos, 90 minutos, AUTO Sense, Eco, Mantenimiento, Rápido en 30 minutos, Prelavado	90 minutos, AUTO Sense, Eco, Mantenimiento, Rápido en 30 minutos, Prelavado	160 minutos, 60 minutos, 90 minutos, AUTO Sense, Eco, Mantenimiento, Rápido en 30 minutos, Prelavado
Funciones	Inicio diferido, GlassCare, On / Off, Selección de programas, Resetear, ExtraPower	Inicio diferido, On / Off, Selección de programas, Resetear, ExtraPower	Inicio diferido, GlassCare, On / Off, Selección de programas, Resetear, ExtraPower
Sistema QuickSelect	Sí, de dos funciones	Sí, de una función	Sí, de dos funciones
Cesto superior	Altura regulable	Altura regulable	Altura regulable
Material de la cuba	Acero inoxidable	Acero inoxidable	Acero inoxidable
Tercera bandeja MaxiFlex	No	No	No
Bandeja para cubiertos	No lleva	No lleva	No lleva
Luz interior	No	No	No
Conectividad	Sin conectividad	Sin conectividad	Sin conectividad
Consumo de energía ponderado en kW/h por 100 ciclos del programa eco 40-60 (EU 2017/1369)	94	94	70
Consumo de energía del programa eco en kW/h por ciclo (EU 2017/1369)	0.936	0.936	0.704
Índice de eficiencia energética (EU 2017/1369)	55.9	55.9	55.9
Consumo de energía en modo apagado (EU 2017/1369)	0.5	0.5	0.5
Consumo de energía en modo de espera (EU 2017/1369)	0.5	0.5	0.5
Consumo de agua del programa eco en litros por ciclo (EU 2017/1369)	9.9	9.9	9.9
Índice de rendimiento de limpieza (EU 2017/1369)	1.121	1.121	1.121
Índice de rendimiento de secado (EU 2017/1369)	1.061	1.061	1.061
Duración del programa estándar (EU 2017/1369)	4:00	4:00	4:00
Motor	Inverter	Inverter	Inverter
SoftGrips	No	No	No
SoftSpikes	2 soportes SoftSpikes	No	2 soportes SoftSpikes
Apertura automática puerta AirDry	Sí	Sí	Sí
Apagado automático	Sí	Sí	Sí
Cesto superior	Altura regulable	Altura regulable	Altura regulable
Cesto inferior	2 bastidores plegables para platos, Tirador de plastico a color	Bastidores placa fija	2 bastidores plegables para platos, Tirador de plastico a color
Brazo aspersor superior			Doble brazo aspersor
Beam-On-Floor	Rojo / Verde	No	Rojo / Verde
Dispositivo antifugas	Flotador	Flotador	Flotador
Bisagras	Deslizantes PerfectFit	Deslizantes PerfectFit	Deslizantes PerfectFit
Instalación en altura	No	No	No
Voltaje (V):	220-240	220-240	220-240
Frecuencia (Hz)	50	50	50
Medidas (mm)	818x596x550	818x596x550	818x446x550
Longitud del cable (m)	1.5	1.5	1.5
Potencia (W)	1950	1950	1950
Etiqueta energética	A↑G E	A↑G E	A↑G E

Frío

Máxima frescura. Sabor delicioso

Frigoríficos de libre instalación 123
Frigoríficos y congeladores integrables 126

Frío
Novedades

Los alimentos frescos se conservan frescos. Cuando almacenas frutas y verduras en nuestros frigoríficos con tecnología TwinTech®, permanecen frescos durante más tiempo.

Nueva estética con puerta plana

Disfruta de todas las tecnologías de los frigoríficos Electrorlux con la neuva estética de puerta plana, para una cocina a la vanguardia.

Bandeja FlexiShelf
FlexiShelf, espacio de almacenaje flexible.
Un estante que se desdobla para ocupar la mitad de espacio y ofrecértelo a ti.
Con FlexiShelf, puedes reorganizar el interior del frigorífico como más te convenga. El estante de vidrio móvil puede extenderse completamente o recogerse para meter objetos más altos. Así siempre puedes guardar botellas altas, o muchas cosas pequeñas sin esfuerzo.

Compresor inverter
La potencia necesaria con el compresor inverter.
Al trabajar con varias velocidades, produce la potencia necesaria sin desperdiciar energía.
El compresor inverter reduce el ruido con respecto al estándar, idóneo incluso para los lugares más silenciosos de la casa.

10 años de garantía
Ahora nuestros combis, frigoríficos 1 puerta y congeladores verticales de libre instalación tienen 10 años de garantía en el compresor.

Frío
Te interesa saber

Cómo las innovaciones de nuestra gama te ayudan en casa.

Organiza el espacio como quieras. Espacio flexible, ideal para los artículos más largos. Reorganiza el interior del frigorífico como quieras. El estante de vidrio móvil de media profundidad puede deslizarse hacia atrás, extenderse completamente, o solo hasta la mitad, para dejar espacio a los artículos más altos. La flexibilidad adecuada para todas las necesidades de almacenamiento.

Un sitio para todo

Presentamos el exclusivo sistema Electrolux CustomFlex™ de distribución flexible de los estantes del interior de la puerta del frigorífico, que ofrece múltiples combinaciones posibles de almacenaje y una solución para todo. Disfruta de la flexibilidad de distribuir el espacio disponible en la puerta de tu frigorífico de forma que se adapte a tus necesidades para que puedas ubicar y encontrar todos los ingredientes de forma fácil y sencilla.

El sistema de almacenaje CustomFlex™ es la mejor solución para conservar los ingredientes como a ti te gusta. Cada módulo es fácilmente extraíble para cambiarlo de posición e incluso puedes sacarlos totalmente de la puerta del frigorífico ¡y ponerlos sobre la mesa!

Consejo #1

Cebollas
Envuelve las cebollas en papel de cocción y guárdalas en un estante de la puerta para mantenerlas frescas y secas.

Consejo #2

Quesos blandos
Mantén los quesos blandos bien sellados en su envoltorio y guárdalos en un estante de la puerta para conservar su textura suave.

Consejo #3

Vainas frescas
Las vainas frescas, como las judías verdes o las habas en vaina, se conservan mejor de 5°C a 7°C. Ponlas en un estante del frigorífico donde la temperatura es la más adecuada.

Consejo #4

Higos frescos
Para evitar golpes innecesarios cubre siempre la fruta delicada con papel film y colócala en un estante de la puerta.

Frío
Te interesa saber

Mantén la máxima frescura y el delicioso sabor de tus alimentos durante más tiempo gracias a la tecnología TwinTech®. Además, te presentamos el nuevo sistema de almacenamiento flexible CustomFlex™, exclusivo de Electrolux, que te permite almacenar tus ingredientes secretos a tu manera. A continuación algunas de las funciones más destacadas de nuestra gama de frío.

MultiFlow, temperatura estable en todo el compartimento frigorífico
La temperatura estable y la humedad que ofrece el sitema Multiflow te permite mantener tus alimentos frescos por más tiempo.

TWINTECH™

FreshPlus con TwinTech®
Dos sistemas de refrigeración son mejor que uno. **FreshPlus** utiliza nuestra tecnología **TwinTech®**, inspirada en los sistemas de refrigeración profesional: dos módulos de refrigeración independientes, uno para el frigorífico y otro para el congelador. Esto evita que los alimentos se sequen durante el almacenamiento en el frigorífico, y también la acumulación de hielo en el congelador.

CustomFlex
El sistema de almacenamiento flexible **CustomFlex™** es la mejor solución para almacenar los alimentos libremente, a tu manera. Los estantes de la puerta se desplazan fácilmente e incluso puedes sacarlos de la puerta y ponerlos directamente encima de la mesa.

LED

Iluminación LED de ambiente
Respetuosa con el medio ambiente y de larga vida útil.

LCD

A la vista y a tu alcance
Muchos de nuestros modelos cuentan con una pantalla **LCD** sobre la puerta para ajustar la temperatura intuitivamente.

Ahorra energía y en la factura de la luz
Conserva tus alimentos frescos consumiendo el mínimo posible de energía.

Ventilador HighFan

Siempre todo bien refrigerado, mantiene una correcta recirculación del aire manteniendo una temperatura estable para que los alimentos se mantengan en perfectas condiciones por más tiempo.

Cajón ExtraZone
Cajón de baja temperatura para una correcta conservación de los alimentos.

Filtro CleanAir
Nuestro filtro CleanAir purifica el aire del interior del compartimento frigorífico, filtrando olores no deseados de manera natural: con carbón activo.

Frigorífico side by side
EAL6147WOU

- **Dispensador de agua y hielo: filtrado fresco y refrescante** – Dispensador integrado en puerta para hielo y agua filtrada refrigerada
- **Eficiencia energética para un mundo sostenible** – Combi con clasificación energética muy eficiente
- **Cajón FreshBox, protege tus ingredientes de calidad** – Conserva la carne y el pescado en su punto óptimo almancenándolos a baja temperatura
- **Controles táctiles electrónicos, control sin esfuerzo** – Ajusta la temperatura y las funciones con nuestros controles táctiles electrónicos.

- Congelador No Frost
- Display: LED
- Control: Táctil electrónico
- Cajón 0º C
- 1 o más cajones para fruta y verdura
- Luz: Interior, LED
- Tirador: Vertical
- Enfriamiento rápido: Sí; Congelación rapida: Sí; Función vacaciones: No
- Medidas (mm): 1780 x 912 x 738

PNC	925 993 397	**EAN**	7332543787852
TIpo	Frigorífico americano	**Color**	Look Inox
Clase	F	**Capacidad total (litros)**	570
Nº de termostatos	1	**Clasificación climática**	SN-N-ST-T
Consumo ponderado de energía en kilovatios hora por año (kWh/a) (EU) 2017/1369	390	**Capacidad de congelación kg/24h (EU2017/1369)**	12
Nº estrellas congelador	4	**Autonomía sin corriente (h)**	4
Etiqueta energética	F		

Combis de libre instalación
LNT7MD34X2

- **Interior premium de acero inoxidable, ayuda a recuperar la temperatura de refrigeración** – Con Cooling 360º tus alimentos quedan protegidos además de en perfecto estado de conservación
- **Cooling 360º, la protección integral de todos tus alimentos** – Circulación de aire activa que garantiza una temperatura constante a todos los niveles
- **Deja destacar tu cocina con la excepcional línea de diseño DesignLine** – Líneas puras y materiales de alta calidad para un aspecto armonioso
- **Flexibilidad total con CustomFlex®** – Organiza los alimentos como quieras con el sistema de almacenamiento exclusivo
- **Cajón Extra Chill, para aliementos frescos y delicados** – Cajón a baja temperatura Extra Chill, para mantener tus carnes y quesos frescos por más tiempo
- **La potencia necesaria con el compresor inverter** – Al trabajar con varias velocidades, produce la potencia necesaria sin desperdiciar energía

- Frigorífico Cooling 360° MultiFlow
- Congelador No Frost
- Display: LED
- Control: Display LED en puerta
- Cajón 0º C
- Luz: Interior, LED, Lateral
- Tirador: Integrado
- Enfriamiento rápido: Sí; Congelación rapida: Sí; Función vacaciones: Sí
- Medidas (mm): 2010 x 595 x 650

PNC	925 993 302	**EAN**	7332543733415
TIpo	Frigorífico Combi	**Color**	Inox antihuellas
Clase	D	**Capacidad total (litros)**	366
Nº de termostatos	2	**Clasificación climática**	SN-N-ST-T
Consumo ponderado de energía en kilovatios hora por año (kWh/a) (EU) 2017/1369	200	**Capacidad de congelación kg/24h (EU2017/1369)**	8
Nº estrellas congelador	4	**Autonomía sin corriente (h)**	10
Etiqueta energética	D		

Combi de libre instalación LNT7ME32M1

- Interior premium de acero inoxidable, ayuda a recuperar la temperatura de refrigeración – Con Cooling 360º tus alimentos quedan protegidos además de en perfecto estado de conservación
- Cooling 360º, la protección integral de todos tus alimentos – Circulación de aire activa que garantiza una temperatura constante a todos los niveles
- Deja destacar tu cocina con la excepcional línea de diseño DesignLine – Líneas puras y materiales de alta calidad para un aspecto armonioso
- Los sabores de la naturaleza, protegidos con TwinTech No Frost – Con TwinTech® No Frost, la humedad óptima y sin escarcha

- Frigorífico Cooling 360° MultiFlow
- Congelador No Frost
- Display: LED
- Control: Diplay LED Interior
- Cajón 0º C
- Luz: Interior, LED, Lateral
- Tirador: Integrado
- Enfriamiento rápido: Sí; Congelación rapida: Sí; Función vacaciones: No
- Medidas (mm): 1860 x 595 x 662

PNC	925 993 304	**EAN**	7332543730094
TIpo	Frigorífico Combi	**Color**	Negro + Cristal Mate
Clase	E	**Capacidad total (litros)**	330
Nº de termostatos	2	**Clasificación climática**	SN-N-ST-T
Etiqueta energética	A G E		

Combi de libre instalación LNT7MD32X2

- Interior premium de acero inoxidable, ayuda a recuperar la temperatura de refrigeración – Con Cooling 360º tus alimentos quedan protegidos además de en perfecto estado de conservación
- Cooling 360º, la protección integral de todos tus alimentos – Circulación de aire activa que garantiza una temperatura constante a todos los niveles
- Deja destacar tu cocina con la excepcional línea de diseño DesignLine – Líneas puras y materiales de alta calidad para un aspecto armonioso
- Flexibilidad total con CustomFlex® – Organiza los alimentos como quieras con el sistema de almacenamiento exclusivo

- Frigorífico Cooling 360° MultiFlow
- Congelador No Frost
- Display: LED
- Control: Display LED en puerta
- Cajón 0º C
- Luz: Interior, LED, Lateral
- Tirador: Integrado
- Enfriamiento rápido: Sí; Congelación rapida: Sí; Función vacaciones: Sí
- Medidas (mm): 1860 x 595 x 650

PNC	925 993 296	**EAN**	7332543729494
TIpo	Frigorífico Combi	**Color**	Inox antihuellas
Clase	D	**Capacidad total (litros)**	330
Nº de termostatos	2	**Clasificación climática**	SN-N-ST-T
Etiqueta energética	A G D		

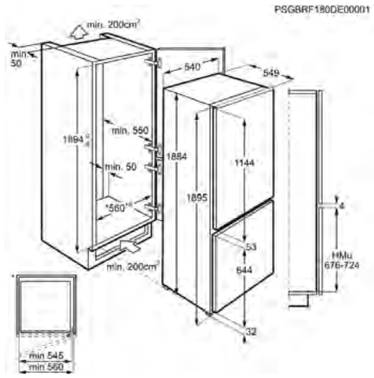

Combi integrable ENS8TE19S

- Revolucionando el espacio – Con MultiSpace, máxima flexibilidad en el interior para guardar tus alimentos
- Máxima flexibilidad de almacenamiento con MultiSpace – Una solución inteligente para todas las necesidades de almacenamiento
- Flexibilidad total con CustomFlex® – Organiza los alimentos como quieras con el sistema de almacenamiento exclusivo
- Los sabores de la naturaleza, protegidos con TwinTech No Frost – Con TwinTech® No Frost, la humedad óptima y sin escarcha

- Técnica de arrastre
- Frigorífico HighFan
- Congelador No Frost
- Display: Digital electrónico
- Control: Display LCD táctil interior
- Luz: 1, Integrada en el ventilador, Interior, LED, De intensidad gradual
- Enfriamiento rápido: Sí; Congelación rapida: Sí; Función vacaciones: Sí
- Medidas (mm): 1884 x 548 x 549
- Hueco (mm):1894 X 560 X 550

PNC	925 561 029	**EAN**	7332543739769
TIpo	Frigorífico Combi	**Color**	Blanco
Clase	E	**Capacidad total (litros)**	269
Nº de termostatos	2	**Clasificación climática**	SN-N-ST-T
Etiqueta energética	A G E		

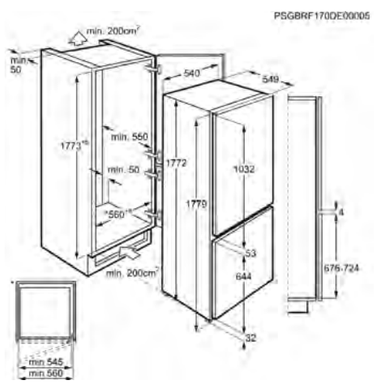

Combi integrable ENT8TE18S

- Tus alimentos jugosos por más tiempo – El doble circuito de refrigeración Twintech® protege la calidad de tus alimentos evitando que se sequen
- Los sabores de la naturaleza, protegidos con TwinTech No Frost – Con TwinTech® No Frost, la humedad óptima y sin escarcha
- Con DynamicAir, siempre todo bien refrigerado – mantiene la temperatura estable evitando que los alimentos se sequen
- La potencia necesaria con el compresor inverter – Al trabajar con varias velocidades, produce la potencia necesaria sin desperdiciar energía

- Técnica de arrastre
- Frigorífico HighFan
- Congelador No Frost
- Display: Digital electrónico
- Control: Display LCD táctil interior
- Cajón 0º C
- Luz: 1, Integrada en el ventilador, Interior, LED, De intensidad gradual
- Enfriamiento rápido: Sí; Congelación rapida: Sí; Función vacaciones: Sí
- Medidas (mm): 1772 x 548 x 549

PNC	925 501 095	**EAN**	7332543738045
TIpo	Frigorífico Combi	**Color**	Blanco
Clase	E	**Capacidad total (litros)**	254
Nº de termostatos	2	**Clasificación climática**	SN-N-ST-T
Etiqueta energética	A G E		

Combis integrables
LNT3FF18S

- **ColdSense, control de temperatura para proteger el sabor y las propiedades de los alimentos** – Protege los alimentos con temperaturas estables en todo momento
- **Activa el control de temperatura. Protege los alimentos con ColdSense** – ColdSense enfría un 40% más rápido y estabiliza la temperatura tras abrirse la puerta
- **Con DynamicAir, siempre todo bien refrigerado** – mantiene la temperatura estable evitando que los alimentos se sequen
- **Gracias a LowFrost necesitarás menos mantenimiento** – Despídete de descongelar periódicamente con la tecnología LowFrost
- **Selecciona los ajustes del frigorífico con el Control Electrónico** – Los controles electrónicos y la pantalla LCD te permiten definir los ajustes del frigorífico
- **Control de humedad para las verduras y hortalizas frescas** – Controla los niveles de humedad del frigorífico con el Control de Humedad

- Técnica de arrastre
- Frigorífico DynamicAir
- Congelador LowFrost
- Display: LED
- Control: Electromecánico
- Cajón 0º C
- Luz: 1, Interior, LEDs
- Enfriamiento rápido: No; Congelación rapida: Sí; Función vacaciones: No
- Medidas (mm): 1772 x 548 x 549
- Hueco (mm):1780 X 560 X 550

PNC	925 503 206	**EAN**	7332543771424
TIpo	Frigorífico Combi	**Color**	Blanco
Clase	F	**Capacidad total (litros)**	268
Nº de termostatos	1	**Clasificación climática**	SN-N-ST-T
Consumo ponderado de energía en kilovatios hora por año (kWh/a) (EU) 2017/1369	272	**Capacidad de congelación kg/24h (EU2017/1369)**	3.9
Nº estrellas congelador	4	**Autonomía sin corriente (h)**	11.5
Etiqueta energética	F		

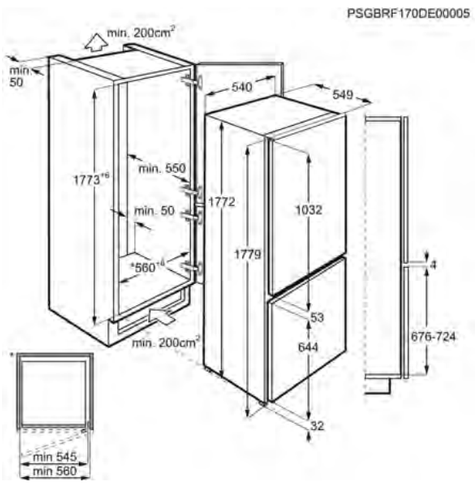

Frigorífico 1 puerta integrable
LRB3DE18C

- **Temperatura estable, alimentos frescos por más tiempos** – DynamicAir estabiliza la temperatura interior del frigorífico y evita que los alimentos se sequen.
- **Frío constante con DynamicAir** – Mantén los alimentos frescos por más tiempo y evita que se sequen
- **Control electrónico táctil, sin esfuerzo** – Ajusta las temperaturas y las funciones de tu frigorífico de forma fácil e intuitiva
- **Extra organización con el cajón ExtraZone** – Ingredientes separados con el cajón ExtraZone
- **Tus verduras frescas con el control de humedad** – El cajón de control de humedad crea el mejor ambiente para tus verduras
- **Libre de olores con el filtro CleanAir** – El filtro CleanAir absorbe los malos olores y garantiza aire fresco

- Puerta sobre puerta
- Frigorífico HighFan
- Display: Digital electrónico
- Control: Táctil electrónico
- Luz: 1, Integrada en el ventilador, Interior, LED, De intensidad gradual
- Enfriamiento rápido: Sí; Función vacaciones: Sí
- Bisagras de la puerta:A derecha reversibles
- Medidas (mm):1769x556x549
- Hueco de integración HxWxD (mm): 1780 X 560 X 550

PNC	923 584 053	**EAN**	7332543730544
TIpo	Frigorífico 1 puerta	**Color**	Blanco
Estante botellero	1 transparente de ancho total, Con embellecedor	**Nº de botellas**	
Clase	E	**Capacidad total del frigorífico (l)**	311
Clasificación climática	SN-N-ST-T	**Consumo ponderado de energía en kilovatios hora por año (kWh/a) (EU) 2017/1369**	114
Descongelación del frigorífico	Automática	**N° de estantes**	3 de ancho total + 1 flexible
Etiqueta energética	E		

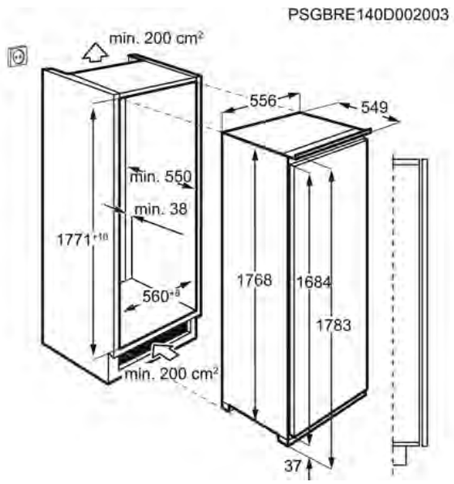

Congelador integrable
LUT6NE18C

- **Sin escarcha para siempre** – NoFrost impide que el hielo se acumule en el congelador.
- **Temperatura fiable y mínimo mantenimiento** – Si tienes dudas, apuestas siempre por No Frost, la tecnología que te hace la vida más fácil
- **Garantía de diez años del compresor** – El compresor inverter está cubierto contra daños por una garantía de diez años.
- **Control sencillo sin esfuerzos con los Controles Electrónicos Táctiles** – Ajusta la temperatura y las funciones con el Control Electrónico Táctil
- **Mantén la textura perfecta con FastFreeze** – FastFreeze conserva la textura, el sabor y hasta las vitaminas de la comida.

- Puerta sobre puerta
- Control: Táctil electrónico
- Congelador No Frost
- Cajones del congelador: 5, Plástico transparente.
- Alarma acústica y visual de puerta abierta
- Bisagras A derecha reversibles
- Congelación rapida: Sí
- Medidas (mm):1769x556x549
- Medidas hueco (mm):1780 x560 x 550

PNC	922 784 046	**EAN**	7332543715794
TIpo	Congelador vertical	**Color**	Blanco
Clase	E	**Capacidad total (litros)**	204
Capacidad de congelación kg/24h (EU2017/1369)	16.5	**Clasificación climática**	SN-N-ST-T
Consumo ponderado de energía en kilovatios hora por año (kWh/a) (EU) 2017/1369	233	**Emisiones de sonido ambiente, Clase (EU 2017/1369)**	C
Nivel de ruido dB(A) (EU 2017/1369)	39	**Medidas (mm)**	1769x556x549
Etiqueta energética	A G E		

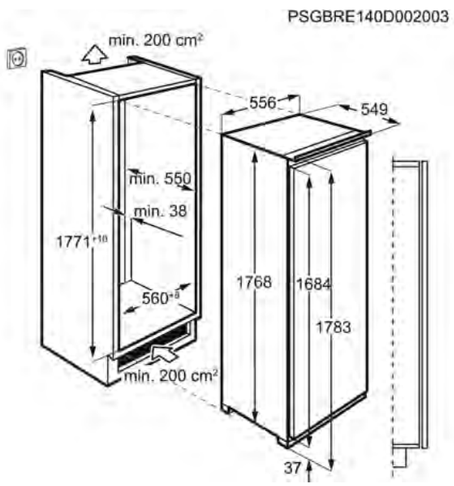

Tabla de frigorífico side by side

Electrolux Side by Side
EAL6147WOU

PNC	925 993 397
EAN	7332543787852
TIpo	Frigorífico americano
Color	Look Inox
Clase	F
Capacidad total (litros)	570
Nº de termostatos	1
Clasificación climática	SN-N-ST-T
Consumo ponderado de energía en kilovatios hora por año (kWh/a) (EU) 2017/1369	390
Capacidad de congelación kg/24h (EU2017/1369)	12
Nº estrellas congelador	4
Autonomía sin corriente (h)	4
Capacidad total del congelador (l)	196
Capacidad total del frigorífico (l)	374
Tipo frío congelador	No Frost
Temperatura ambiente mínima °C (EU) 2017/1369	10
Emisiones de sonido ambiente, Clase (EU 2017/1369)	D
Nivel de ruido dB(A) (EU 2017/1369)	44
Índice de eficiencia energética (EU 2017/1369)	119
Tipo instalación	Side by Side
Mandos de control	Táctil electrónico
Tipo de puerta	Planas
Bisagras de la puerta	French Door (Abatibles)
Iluminación	Interior, LED
Medidas (mm)	1780x912x738
Medidas hueco (mm)	No aplica
Tipo de frío	Refrigeración para vino
Descongelación automática	Sí
Seguridad niños	No
Display LED	Sí
Puerta reversible	No
Dispensador de bebidas	1, En la puerta
Dispensador de agua y hielo	Sí
Cajón LongFresh	No
LowFrost	No
Puerta sobre Puerta	No
Técnica de arrastre	No
Estante lácteos	1 de ancho total, Transparente
Estantes de la puerta	3, Ancho total, Transparente
Cajones especiales	Ninguno
N° de cajones congelador	2
Tipo de cajones congelador	Plástico transparente.
Refrigerante	R600a
Potencia (W)	280
Voltaje (V):	220-240
Frecuencia (Hz)	50
Longitud del cable (m)	1.9
Etiqueta energética	A G F

Tabla comparativa de combis de libre instalación

	Electrolux Combi de libre instalación LNT7MD34X2	Electrolux Combi de libre instalación LNT7ME32M1	Electrolux Combi de libre instalación LNT7MD32X2
PNC	925 993 302	925 993 304	925 993 296
EAN	7332543733415	7332543730094	7332543729494
Tipo	Frigorífico Combi	Frigorífico Combi	Frigorífico Combi
Color	Inox antihuellas	Negro + Cristal Mate	Inox antihuellas
Clase	D	E	D
Capacidad total (litros)	366	330	330
Nº de termostatos	2	2	2
Clasificación climática	SN-N-ST-T	SN-N-ST-T	SN-N-ST-T
Consumo ponderado de energía en kilovatios hora por año (kWh/a) (EU) 2017/1369	200	250	200
Capacidad de congelación kg/24h (EU2017/1369)	8	8	8
Nº estrellas congelador	4	4	4
Autonomía sin corriente (h)	10	10	10
Capacidad total del congelador (l)	101	101	101
Capacidad total del frigorífico (l)	266	230	230
Tipo frío congelador	No Frost	No Frost	No Frost
Temperatura ambiente mínima °C (EU) 2017/1369	10	10	10
Emisiones de sonido ambiente, Clase (EU 2017/1369)	C	D	C
Nivel de ruido dB(A) (EU 2017/1369)	39	42	39
Índice de eficiencia energética (EU 2017/1369)	80	100	80
Tipo instalación	Libre instalación	Libre instalación	Libre instalación
Mandos de control	Display LED en puerta	Diplay LED Interior	Display LED en puerta
Tipo de puerta	Planas	Planas	Planas
Bisagras de la puerta	A derecha reversibles	A derecha reversibles	A derecha reversibles
Iluminación	Interior, LED, Lateral	Interior, LED, Lateral	Interior, LED, Lateral
Medidas (mm)	2010x595x650	1860x595x662	1860x595x650
Medidas hueco (mm)	No aplica	No aplica	No aplica
Tipo de frío	Cooling 360° MultiFlow	Cooling 360° MultiFlow	Cooling 360° MultiFlow
Descongelación automática	Sí	Sí	Sí
Seguridad niños	No	No	No
Display LED	Sí	Sí	Sí
Puerta reversible	Sí	Sí	Sí
Dispensador de agua y hielo	No	No	No
Cajón LongFresh	No	No	No
LowFrost	No	No	No
Puerta sobre Puerta	No	No	No
Técnica de arrastre	No	No	No
Estante lácteos	No lleva	1 transparente de ancho total, Con embellecedor	No lleva
Estantes de la puerta	5 ménsulas CustomFlex	1, Ancho total, Transparente, Con embellecedor	4 estantes CustomFlex de 1 / 2 de ancho
Cajones especiales	Metálico	Metálico	Metálico
N° de cajones congelador	3	3	3
Tipo de cajones congelador	Plástico transparente.	Plástico transparente.	Plástico transparente.
Refrigerante	R600a	R600a	R600a
Potencia (W)	162	197	197
Voltaje (V):	220-240	220-240	220-240
Frecuencia (Hz)	50	50	50
Longitud del cable (m)	2,5	2,5	2,5
Etiqueta energética	A T G D	A T G E	A T G D

Tabla comparativa de combis integrables

	Electrolux Combi integrable ENS8TE19S	Electrolux Combi integrable ENT8TE18S	Electrolux Combi integrable LNT3FF18S
PNC	925 561 029	925 501 095	925 503 206
EAN	7332543739769	7332543738045	7332543771424
Tipo	Frigorífico Combi	Frigorífico Combi	Frigorífico Combi
Color	Blanco	Blanco	Blanco
Clase	E	E	F
Capacidad total (litros)	269	254	268
Nº de termostatos	2	2	1
Clasificación climática	SN-N-ST-T	SN-N-ST-T	SN-N-ST-T
Consumo ponderado de energía en kilovatios hora por año (kWh/a) (EU) 2017/1369	214	214	272
Capacidad de congelación kg/24h (EU2017/1369)	5	5	3.9
Nº estrellas congelador	4	4	4
Autonomía sin corriente (h)	9.5	9.5	11.5
Capacidad total del congelador (l)	61	61	72
Capacidad total del frigorífico (l)	208	193	196
Tipo frío congelador	No Frost	No Frost	LowFrost
Temperatura ambiente mínima °C (EU) 2017/1369	10	10	10
Emisiones de sonido ambiente, Clase (EU 2017/1369)	C	B	B
Nivel de ruido dB(A) (EU 2017/1369)	36	35	35
Índice de eficiencia energética (EU 2017/1369)	100	100	125
Tipo instalación	Técnica de arrastre	Técnica de arrastre	Técnica de arrastre
Mandos de control	Display LCD táctil interior	Display LCD táctil interior	Electromecánico
Tipo de puerta	Planas	Planas	Planas
Bisagras de la puerta	A derecha reversibles	A derecha reversibles	A derecha reversibles
Iluminación	1, Integrada en el ventilador, Interior, LED, De intensidad gradual	1, Integrada en el ventilador, Interior, LED, De intensidad gradual	1, Interior, LEDs
Medidas (mm)	1884x548x549	1772x548x549	1772x548x549
Medidas hueco (mm)	1894x560x550	1780x560x550	1780x560x550
Tipo de frío	HighFan	HighFan	DynamicAir
Descongelación automática	Sí	Sí	No
Seguridad niños	Sí	Sí	No
Display LED	Sí	Sí	Sí
Puerta reversible	Sí	Sí	Sí
Dispensador de bebidas	No	No	No
Dispensador de agua y hielo	No	No	No
Cajón LongFresh	No	No	No
LowFrost	No	No	Sí
Puerta sobre Puerta	No	No	No
Técnica de arrastre	Sí	Sí	Sí
Estante lácteos	Ménsula CustomFlex 1 / 3 de ancho, Ménsula CustomFlex 2 / 3 de ancho, 2 pinzas CustomFlex	1 transparente de ancho total, Con tapa, Con embellecedor	1 transparente de ancho total, Con tapa, Con embellecedor
Estantes de la puerta	1 ménsula CustomFlex de 2 / 3 de ancho, 1 ménsula CustomFlex grande	2, Ancho total, Transparente, Con embellecedor	2, Ancho total, Transparente
Cajones especiales	Plástico y aluminio	Plástico y aluminio	Sin perfil embellecedor
N° de cajones congelador	3	3	3
Tipo de cajones congelador	Plástico transparente.	Plástico transparente.	Plástico transparente.
Otros accesorios	Separador de cajón	Cajón baja temperatura	
Refrigerante	R600a	R600a	R600a
Potencia (W)	140	140	140
Voltaje (V):	230-240	230-240	230-240
Frecuencia (Hz)	50	50	50
Longitud del cable (m)	2.4	2.4	2.4
Etiqueta energética	A T G E	A T G E	A T G F

Tabla de frigorífico 1 puerta integrable

Electrolux Frigorífico 1 Puerta integrable
LRB3DE18C

PNC	923 584 053
EAN	7332543730544
Tipo	Frigorífico 1 puerta
Color	Blanco
Estante botellero	1 transparente de ancho total, Con embellecedor
Clase	E
Capacidad total del frigorífico (l)	311
Clasificación climática	SN-N-ST-T
Consumo ponderado de energía en kilovatios hora por año (kWh/a) (EU) 2017/1369	114
Descongelación del frigorífico	Automática
N° de estantes	3 de ancho total + 1 flexible
Estantes de la puerta	3, Ancho total, Transparente, Con embellecedor
Estante lácteos	1 transparente de ancho total, Con tapa, Con embellecedor
Estante para huevos	2 para 12 huevos
Puertas abatibles	1
Tipo de Cajones	1 cajón extraíble con panel divisor
Cajones especiales	Plástico y aluminio
Iluminación	1, Integrada en el ventilador, Interior, LED, De intensidad gradual
Índice de eficiencia energética (EU 2017/1369)	100
Emisiones de sonido ambiente, Clase (EU 2017/1369)	B
Nivel de ruido dB(A) (EU 2017/1369)	35
Temperatura ambiente mínima °C (EU) 2017/1369	10
Temperatura ambiente máxima °C (EU) 2017/1369	43
Temperatura de refrigeración recomendada °C (EU2017/1369)	4
Tipo instalación	Puerta sobre puerta
Tipo de puerta	Planas
N° de puertas	1
Puerta reversible	Sí
Bisagras de la puerta	A derecha reversibles
Carriles telescópicos	1, Sí
Mandos de control	Táctil electrónico
Medidas (mm)	1769x556x549
Medidas hueco (mm)	1780x560x550
Tipo de frío	HighFan
Seguridad niños	Sí
Display LED	Sí
Puerta sobre Puerta	Sí
Técnica de arrastre	No
Dispensador de bebidas	No
Otros accesorios	Separador de cajón, Cajón baja temperatura
Voltaje (V):	230-240
Frecuencia (Hz)	50
Potencia (W)	100
Longitud del cable (m)	2.4

Etiqueta energética

Tabla de congelador integrable

Electrolux Congelador vertical integrable
LUT6NE18C

PNC	922 784 046
EAN	7332543715794
Tipo	Congelador vertical
Color	Blanco
Clase	E
Capacidad total (litros)	204
Capacidad de congelación kg/24h (EU2017/1369)	16.5
Clasificación climática	SN-N-ST-T
Consumo ponderado de energía en kilovatios hora por año (kWh/a) (EU) 2017/1369	233
Emisiones de sonido ambiente, Clase (EU 2017/1369)	C
Nivel de ruido dB(A) (EU 2017/1369)	39
Medidas (mm)	1769x556x549
Puerta reversible	Sí
Tipo frío congelador	No Frost
Luz del congelador	Ninguna
Tipo de puerta	Planas
Condensador	Estático
Capacidad del congelador (4-Estrellas) (EU2017/1369)	204
Capacidad total del congelador (l)	204
Display LED	No
Seguridad niños	Sí
Descongelación automática	Sí
Pedal fácil apertura	-
Cierre automático de la puerta	No
Puerta sobre Puerta	Sí
Técnica de arrastre	No
Mandos de control	Táctil electrónico
Congelación rápida	Sí
Autonomía sin corriente (h)	8.5
Temperatura ambiente máxima °C (EU) 2017/1369	43
Temperatura ambiente mínima °C (EU) 2017/1369	10
Estantes congelador	6, Ancho completo, Cristal
Cajones congelador	4, Transparentes
Tipo de cajones congelador	Plástico transparente.
Puertas abatibles	2, Plástico transparente
Descongelación periódica	No es necesaria
Alto (mm)	1769
Ancho (mm)	556
Fondo (mm)	549
Alto hueco (mm)	1780
Ancho hueco (mm)	560
Fondo hueco (mm)	550
Voltaje (V):	230-240
Frecuencia (Hz)	50
Potencia (W)	140
Longitud del cable (m)	2.4

Etiqueta energética

Accesorios

Tus complementos esenciales

Accesorios 136

Te interesa saber

La forma más natural de cocinar

Cocina de una forma diferente y saludable con este bloque de sal de roca rosa del Himalaya. El bloque de sal no solo le da un toque especial a los alimentos, sino que los sala en la proporción perfecta. ¡Conseguirás un sabor increíble!

Te permitirá cocinar sobre tu placa de cocción, en el horno o en la barbacoa. Pero también te permitirá presentar tus recetas en frío de una forma sencilla y elegante.

Convierte tus platos en un delicioso manjar y no pongas límites a tu creatividad.

Modelo E2SLT
PNC: 902979823
EAN: 7332543595419

Barbacoa
Con una pizca de creatividad y el bloque de sal, podrás preparar deliciosas barbacoas de carne, pescado o verduras

Frigorífico y congelador
Podrás presentar tus recetas frías de una forma original. Prepáralas con anterioridad y déjalas en el frigorífico o congelador hasta que tengas que disponer de ellas.

Placa de cocción
Cocina deliciosas recetas sobre el bloque de sal y consigue unos resultados increíbles.

Horno
Calienta el bloque de sal en el horno y cuando tenga una temperatura adecuada, acércalo a tu mesa. Termina tus platos delante de tus comensales y déjales con la boca abierta.

Accesorios hornos
Te interesa saber

Accesorios para hornos a vapor que permiten al cocinero aficionado explorar y disfrutar de nuevas formar para alcanzar grandes sabores.

Electrolux es el proveedor elegido por casi la mitad de los restaurantes con estrellas Michelin de Europa. Esto nos da acceso a información exclusiva acerca de sus preferencias y necesidades desde la propia perspectiva de los profesionales que trabajan en algunas de las cocinas más exigentes de todo el mundo. Hoy aprovechamos esta información privilegiada para rediseñar los productos de cocina profesional de Electrolux –líderes en el sector– convirtiéndolos en productos de primera calidad para el uso doméstico.

Accesorios para hornos a vapor
Para el cocinero doméstico que anda siempre en busca de nuevas ideas, para ampliar y mejorar sus técnicas culinarias, nuestros hornos a vapor son la herramienta perfecta para sumergirse en la elaboración de nuevos platos creando recetas de sabor increíble. De igual forma, la gama de accesorios de Electrolux nos abre las puertas a nuevas y gratificantes formas de aprovechar al máximo nuestros hornos a vapor.

Conoce tus accesorios

Sonda térmica
Para medir la temperatura interna de los alimentos

Bandeja para asar/dorar al grill
Para asar, hornear o recoger la grasa sobrante

Parrilla
Para utensilios de cocina, moldes de pastelería y asados

Bandeja pastelera
Para hacer panecillos y bollitos. Útil con funciones al vapor

Set de cocción al vapor
Una bandeja perforada y otra sin perforar para cocinar al vapor

Parrilla para hornear
Para tartas y galletas

Accesorios
Hornos

TR1LV

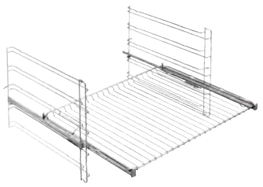

Carriles telescópicos de 1 altura

· Salida parcial.

· Válidos para toda la gama de hornos XXL excepto horno de vapor.

PNC: 944189351
EAN: 7332543112890

TR1LFV

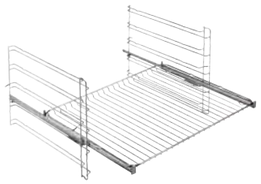

Carriles telescópicos de 1 altura

· Salida completa.

· Válidos para toda la gama de hornos XXL excepto horno de vapor.

PNC: 944189352
EAN: 7332543112876

TR1LFSTV

Carriles telescópicos de 1 altura

· Salida completa.

· Válidos para hornos de vapor.

PNC: 944189355
EAN: 7332543112906

Accesorios placas
Te interesa saber

Del mismo modo que las placas de cocción te permiten descubrir y explorar nuevas técnicas de cocción profesional, nuestros accesorios y utensilios de cocina se inspiran en el equipamiento con el que trabajan los chefs profesionales.

Infinite Chef Collection
Nuestra batería de cocina de alto rendimiento se ha diseñado en colaboración con chefs profesionales. Cada una de sus piezas no es solo un utensilio elegante, sino que ofrece grandes resultados.

Esta exclusiva gama combina el poder y la precisión de la tecnología de inducción para realzar al máximo el potencial de cualquier ingrediente y sabor. Cada pieza está diseñada para cocinar un plato o receta específicos, o un tipo de ingrediente en particular y así satisfacer todas tus necesidades de cocción.

Herencia profesional
Llevamos más de 90 años suministrando el equipamiento de cocina para los restaurantes más prestigiosos del mundo. La batería de cocina Infinite Chef Collection está diseñada a partir de la experiencia e inspiración combinadas de los mejores chef profesionales.

La conexión profesional
Los chefs utilizan el wok con distintas técnicas de cocción: el salteado, la cocción a fuego fuerte, a fuego lento y para freír.

INFINIT WOK

Wok con soporte

Para los diferentes métodos de cocción al wok redondo tradicional.

La tecnología de inducción, además de ahorrar energía, calienta más rápido que el gas, y el ingenioso soporte permite que la inducción se transmita de manera eficiente al mover el wok.

Te permite preparar platos creativos y exóticos, o más tradicionales, pero siempre de una forma saludable. Es perfecto para saltear, brasear, cocinar a fuego lento y otros métodos que potencian los sabores.

PNC: 944189328
EAN: 7332543197590

E9KLLC01

Cacerola baja

La cacerola baja de la Infinite Chef Collection es un recipiente auténticamente versátil, lo que te permitirá preparar una gran selección de platos deliciosos.

La cacerola baja es ideal para preparar risottos cremosos y estofados de pollo. También parar pochar y cocinar a fuego lento.

- 4. 5L
- 30 Ø

PNC: 902979490
EAN: 7321422964538

E9KLSA11

Olla baja

La olla baja de 3L de la infinte Chef Collection cuenta con materiales que están perfectamente combinados para asegurar que el calor se extienda uniformemente sobre toda la superficie, incluyendo los lados, para una cocción uniforme y controlada.

- 3L
- 24 Ø

PNC: 902979681
EAN: 7332543510498

E9KLFP01

Sartén

El ingrediente secreto para que el alimento obtenga un gran sabor es el recipiente en el que se cocina. La sartén Infinite Chef Frying es verdaderamente versátil para cualquier alimento, dando mayor textura y sabor a la hora de elaborar tus recetas.

- 28 Ø

PNC: 902979489
EAN: 7321422964521

E9KLCS01

Cazo cónico

El cazo Conical Sauté de la Infinite Chef Collection es ideal para saltear y freír rápidamente pequeñas porciones de alimentos, manteniendo la humedad gracias a su forma cónica.

Unido al colador chino, podrás elaborar salsas suaves, sopas y cremas con las que sorprender a tus invitados.

- 2L
- 22 Ø

PNC: 902979488
EAN: 7321422964514

E9KLSA01

Cazo alto

El cazo de Infinite Chef Collection añade más emoción a tu cocina.

Su diseño, con lados cortos y rectos, te permiten glasear, estofar, pochar o caramelizar con gran facilidad.

Perfecto para preparar salsas y reducciones. No fallarás con las proporciones gracias a las marcas grabadas en el interior.

Diseñada para inducción, pero puede usarse en todo tipo de placas de cocción.

- 3 L
- 22 Ø

PNC: 902979487
EAN: 7321422964507

E9KLLC0

Cazuela para asados

La cazuela para asados de la Infinite Chef Collection te permite empezar a cocinar tus recetas sobre una placa de inducción, para terminarlas directamente en el horno si así lo deseas.

Utilízala para guisos, carnes asadas, verduras, aves o pescados.

Tus recetas tendrán un toque especial si las cocinas a fuego lento y las terminas en el horno.

PNC: 902979675
EAN: 7332543522309

E9HL33

Plancha Grill

Cocina sabroso y saludable gracias a la plancha Grill de la Infinite Chef Collection.

Convierte tu placa en una plancha para cocinar deliciosas recetas al grill en tan solo un instante y sin salir de tu cocina.

PNC: 902979706
EAN: 7332543541737

El complemento esencial para tu campana

ECFB01

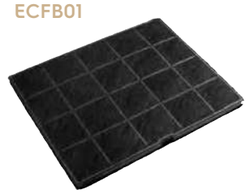

Filtro de carbón

Filtro válido para Beta, Future

PNC: 902979876
EAN: 7332543632404

ECFB02

Filtro de carbón

Filtro válido para Crop, Jolly

PNC: 902979877
EAN: 7332543632473

ECFB03

Filtro de carbón

Filtro válido para Versa

PNC: 902979880
EAN: 7332543632527

MCFE18

Filtro de carbón

Filtro válido para Line-up

PNC: 902980119
EAN: 7332543706129

SUPCHARCE1

Filtro de carbón

Filtro larga duración válido para Line-up

PNC: 902979622
EAN: 7332543464203

MCFB47

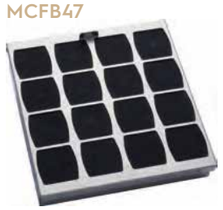

Filtro de carbón

Filtro larga duración válido para Future

PNC: 902980089
EAN: 7332543702039

MCFB53

Filtro de carbón

Filtro larga duración válido para Jolly

PNC: 902980096
EAN: 7332543702152

El complemento
esencial para tu lavavajillas

E9DHGB1

Cesto para copas

Cesto para cristalería. Admite copas de tallo largo y de balón. Admite hasta 8 copas.

· 26,3 cm x 22 cm x 5 cm

PNC: 902979554
EAN: 7321423447436

Lavado y secado

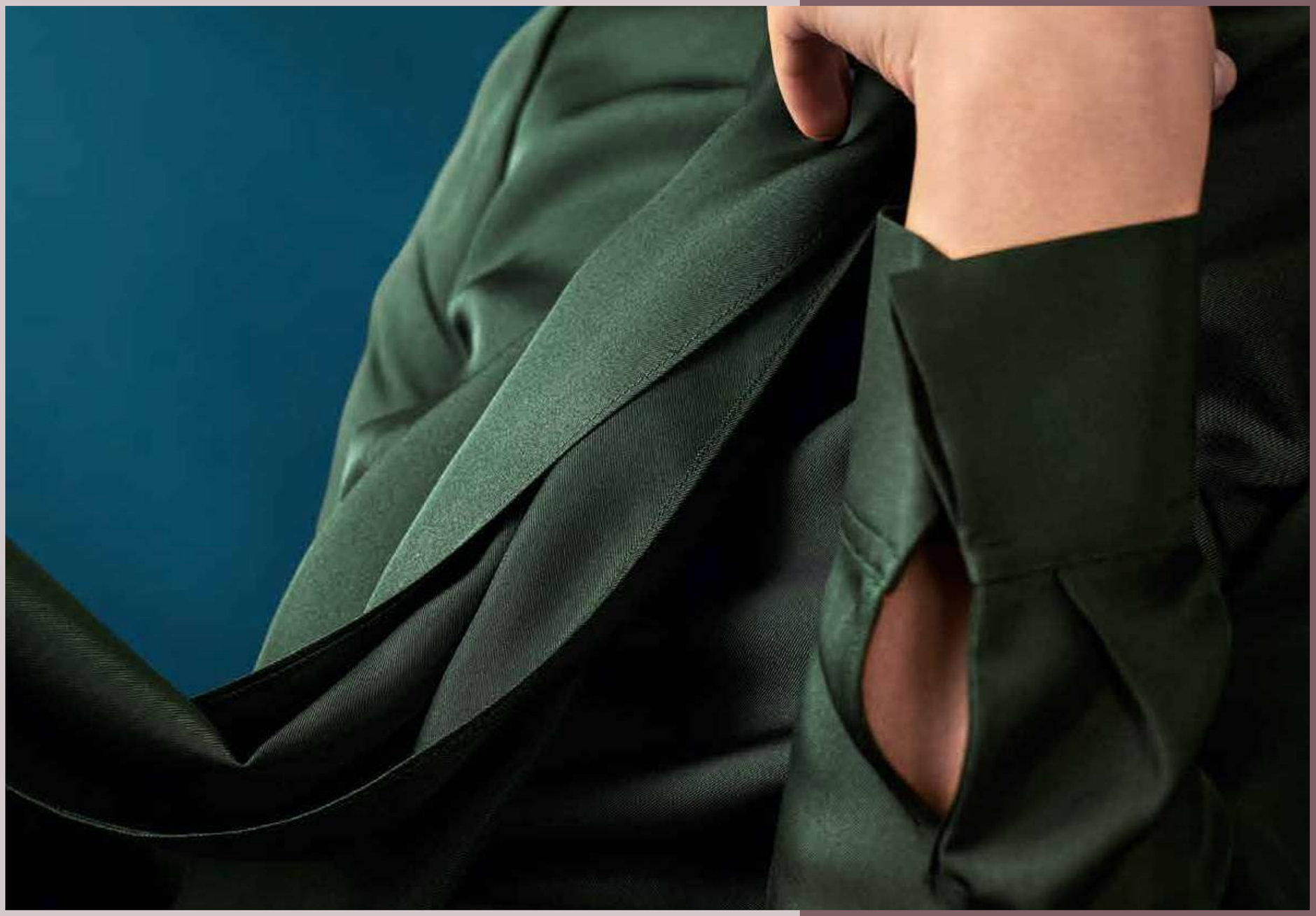

Vive tu ropa como no lo habías hecho nunca

Lavadoras 154
Lavasecadoras 164
Secadoras 168

Empieza
a vivir tu ropa

La gama de lavadoras electrolux te brinda el cuidado que tus prendas necesitan. La más avanzada tecnología combinada con una cuidada estética se aúnan para formar unos productos excelentes.

Hábitos del pasado
El incorrecto etiquetado de las prendas por parte de las marcas, unido a los hábitos sobre el lavado de la ropa que hemos ido heredando del pasado, nos condiciona: **un 40% de los consumidores lavan a mano sus prendas más delicadas.**

La vida del 90% de nuestras prendas se acorta notablemente por su incorrecto cuidado. El consumidor de a pie recurre frecuentemente a buscar contenidos de forma online. Esto es consecuencia del gran desconocimiento que existe en esta área.

Además, **los consumidores solo utilizan los programas convencionales de lavado, una media de 3, por miedo a estropear las prendas.**

Nuestra manera de vestir, representado en nuestras prendas, son nuestra marca personal. Si nuestras prendas nos protegen y nos miman en el día a día, ¿por qué no las mimamos nosotros?

El nuevo control rotatorio te permitirá seleccionar con facilidad el programa adecuado.

The Woolmark Company
The Woolmark Company es la mayor autoridad mundial en el ámbito de la lana. Sus certificados reconocen la calidad e innovación. En el caso de los electrodomésticos, reconocen cuales son aptos para las prendas de lana, incluso cuando en su etiqueta se indique lavar a mano.

Las fibras de tus prendas estarán más protegidas y sus colores se mantendrán más vivos.

Utiliza los programas específicos de lavado y secado de lana para que tus prendas permanezcan como nuevas por mucho más tiempo. Todos los modelos de la nueva gama PefectCare han sido testados por The Woolmark Company.

Certificado Ariel-Lenor
Aprovechamiento de hasta el 80% del detergente mientras que este se añada a través del dispensador especialmente pensado para ello.

Hasta el 70% de las prendas son rociadas por el suavizante líquido.

Certificado Woolmark Blue
El certificado Woolmark Blue garantiza que las prendas de lana se pueden lavar y secar incluso para aquellas que en su etiqueta indique "Solo lavar a mano".

Seas como seas
Hay una lavadora para ti

C

Lavadora PerfectCare 600

Si el cuidado es tu prioridad

Cuidado personalizado en menos tiempo
El sistema SensiCare ajusta la cantidad de agua, tiempo y energía en función de cada carga, evitando el lavado en exceso y cuidando de todas tus prendas.

SensiCare

TimeManager

D

Lavadora PerfectCare 700

Si el planchado no entra en tus planes

Acabados más lisos, menos placha
Nuestro sistema SteamCare aplica vapor al finalizar el ciclo de lavado para reducir las arrugas en un 33%. Acabados más lisos sin necesidad de planchado.
*Disponible en gama de integración

SteamCare

SensiCare

TimeManager

Programa Vapor Antialergias

Se proyectan chorros de vapor a una elevada temperatura para dejar tu ropa libre de bacterias y alérgenos. Es efectivo incluso con las difíciles prendas de niños.

SteamCare - Descubre el poder del vapor

Las lavanderías profesionales confían en el vapor para relajar las fibras y eliminar arrugas. Nuestro programa de vapor pone ahora estás mismas ventajas al alcance de tu mano, eliminando olores y facilitando el planchado.

Sistema SensiCare

Los sensores detectan el peso de la carga y la suciedad de las prendas. De este modo, se consigue un ciclo eficiente que evita el sobrelavado de tus prendas.

Sistema TimeManager

Te permite acortar el tiempo de lavado en 4 niveles. Elige según el tiempo que tengas sin comprometer ni el rendimiento ni el cuidado de las prendas.

Lavadoras
Te interesa saber

Función SoftPlus
Distribuye de manera uniforme el suavizante, evitando las manchas localizadas y manteniendo tus prendas con un mejor aspecto

No te olvides de nada
Con la función Pause&Add podrás añadir las prendas que te has olvidado. Añade las prendas siempre que el volumen de agua esté por debajo del marco de la puerta o la temperatura del interior del tambor no haya superado los 50 grados.

Programas especiales
Porque no todos los tejidos son iguales, no todos deben lavarse de la misma forma. Selecciona el programa más adecuado para dar el máximo cuidado a tus prendas preferidas.

Sistema SteamCare
Añade vapor al final del ciclo de lavado para reducir las arrugas o refresca la ropa con un programa de vapor independiente para quitarle los malos olores.

Sistema FreshScent
Refresca tu ropa combinando vapor con una agradable fragancia.

Motor Inverter
10
años de
garantía

Tecnología Inverter: indiscutiblemente la mejor
Fiable, silenciosa, rápida y energéticamente eficiente. ¡Y con 10 años de garantía!

Ropa fresca con 96% menos de agua*

Utiliza el vapor para refrescar la ropa y ahorra más de 40 litros de agua por ciclo.

*Probado en prendas delicadas de 1 kg con el programa FreshScent en comparación con el programa Delicates.

No laves de más. A veces solemos lavar prendas que no están sucias sino simplemente usadas, lo que supone un gasto de agua, tiempo y energía que podemos ahorrarnos y ayudar al medio ambiente.
El vapor refresca tus prendas, de manera que mantienen su forma, su tacto y su frescor. Se acabó el lavar de más.

Lavadoras PerfectCare 700 con Sistema SteamCare

Tus prendas siempre a punto

El Sistema SteamCare proyecta vapor sobre las prendas al final del ciclo de lavado para reducir las arrugas y así facilitar el planchado. También puedes seleccionar un programa de vapor independiente para refrescar aquellas prendas que llevan mucho tiempo en tu armario sin necesidad de lavarlas.

Refresca tu ropa con el Sistema FreshScent

Como funciona
El revolucionario Sistema FreshScent combina el vapor que la lavadora proyecta sobre tu ropa con una suave fragancia. Así podrás refrescar tus prendas más delicadas sin necesidad de lavarlas.
Tus prendas tendrán un fresco aroma y, al no lavarlas innecesariamente, permanecerán como nuevas por mucho más tiempo.

Lavadoras de carga frontal
EW6F4143FB

- **Una lavadora que se adapta a ti** – El sistema SensiCare ajusta la duración del programa dependiendo de la carga de lavado, consumiendo menos agua y energía
- **Cuidado personalizado en menos tiempo** – Los ajustes del ciclo se adaptan automáticamente a la carga, para nunca lavar demasiado tu ropa.
- **Cada fibra protegida, todas tus prendas más suaves** – La función SoftPlus aplica una fase previa de remojo para que después entre el suavizante y éste se distribuya mejor
- **Limpieza absoluta con el programa de vapor antialérgico** – Elimina hasta la última bacteria de los tejidos de tus prendas
- **Ahorra tiempo y energía** – La función ECOTime Manager te permite ajustar tiempo y energía sin renunciar a una limpieza profunda
- **Limpia la ropa cuando te convenga** – Con el inicio diferido puedes iniciar el lavado cuando te convenga y disfrutar de un cuidado perfectamente a tiempo.

- Libre instalación
- Motor Inverter
- Cajón dispensador largo de 3 compartimentos
- Display L
- Medidas en mm: 850, 600, 660 (fondo tapa), 660

PNC	914 916 500	**EAN**	7332543778577
Capacidad de lavado kg (EU 2017/1369)	10	**Velocidad máxima de centrifugado (rpm)**	1400
Clase	C	**Certificado Woolmark**	Woolmark Blue
Nivel de ruido dB(A)	76	**Aqua Control**	No
Lista de Programas	On / Off, Eco a 40°-60°, Algodón, Sintéticos, Delicados, Rápido 14 min, Aclarado, Centrifugado / Drenaje, Vapor antialergias, Edredón, Seda, Lana, Ropa Deportiva, Outdoor, Ropa vaquera	**Funciones**	Temperatura, Centrifugado, Prelavado, Aclarado extra, Suave plus, Inicio diferido, TimeManager, Inicio / Pausa
Panel	Display L	**Color**	Blanco
Etiqueta energética	A T G C		

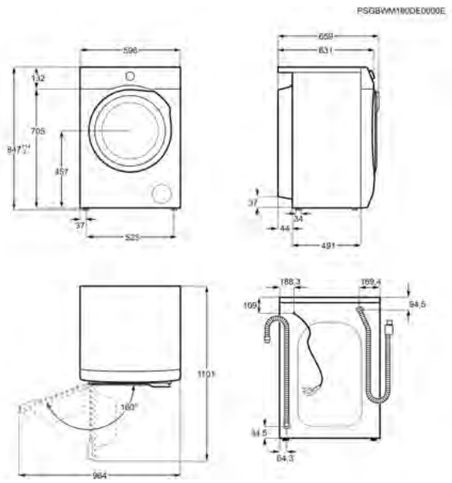

Lavadoras de carga frontal

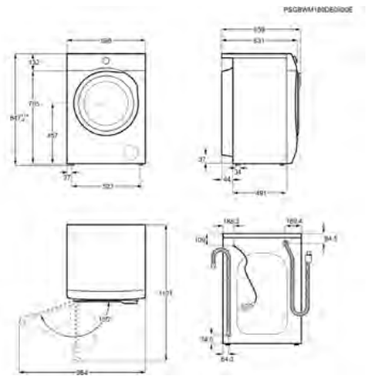

Lavadora EW6F4943FB

- Una lavadora que se adapta a ti – El sistema SensiCare ajusta la duración del programa dependiendo de la carga de lavado, consumiendo menos agua y energía
- Cuidado personalizado en menos tiempo – Los ajustes del ciclo se adaptan automáticamente a la carga, para nunca lavar demasiado tu ropa.
- Cada fibra protegida, todas tus prendas más suaves – La función SoftPlus aplica una fase previa de remojo para que después entre el suavizante y éste se distribuya mejor
- Limpieza absoluta con el programa de vapor antialérgico – Elimina hasta la última bacteria de los tejidos de tus prendas

- Libre instalación
- Motor Inverter
- Cajón dispensador largo de 3 compartimentos
- Display L
- Medidas en mm: 850, 600, 660 (fondo tapa), 660

PNC	914 916 502	**EAN**	7332543791248
Capacidad de lavado kg (EU 2017/1369)	9	**Velocidad máxima de centrifugado (rpm)**	1400
Clase	C	**Certificado Woolmark**	Woolmark Blue
Nivel de ruido dB(A)	76	**Aqua Control**	No
Etiqueta energética	A T G C		

Lavadora EW6F5842CB

- Una lavadora que se adapta a ti – El sistema SensiCare ajusta la duración del programa dependiendo de la carga de lavado, consumiendo menos agua y energía
- Cuidado personalizado en menos tiempo – Los ajustes del ciclo se adaptan automáticamente a la carga, para nunca lavar demasiado tu ropa.
- Función TimeSave, lava hasta un 50% más rápido – Lava toda la colada con resultados impecables en la mitad de tiempo
- Limpieza absoluta con el programa de vapor antialérgico – Elimina hasta la última bacteria de los tejidos de tus prendas

- Libre instalación
- Motor Inverter
- Cajón dispensador corto de 3 compartimentos
- LCD M
- Medidas en mm: 850, 600, 547 (fondo tapa), 576

PNC	914 917 703	**EAN**	7332543803385
Capacidad de lavado kg (EU 2017/1369)	8	**Velocidad máxima de centrifugado (rpm)**	1400
Clase	B	**Certificado Woolmark**	Woolmark Blue
Nivel de ruido dB(A)	75	**Aqua Control**	No
Etiqueta energética	A T G B		

Lavadora EW7F3846OF

- SteamCare con FreshScent - prendas menos arrugadas – Combina el vapor con una suave fragancia al final de cada lavado para alisar y refrescar la ropa
- Sistema SteamCare, acabados suaves y con menos arrugas – Reduce en un tercio las arrugas y ahorra tiempo de planchado
- SensiCare - protección para tu ropa del día a día – El sistema SensiCare ajusta la duración del ciclo según el volumen de cada carga.
- Cada fibra protegida, todas tus prendas más suaves – La función SoftPlus aplica una fase previa de remojo para que después entre el suavizante y éste se distribuya mejor

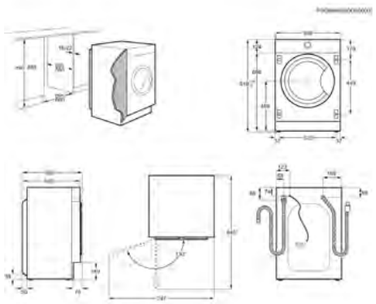

- Integrable
- Motor Inverter
- Cajón dispensador de 3 compartimentos
- Display XL
- Medidas en mm: 819, 596, 540 (fondo tapa), 553

PNC	914 580 008	**EAN**	7332543635290
Capacidad de lavado kg (EU 2017/1369)	8	**Velocidad máxima de centrifugado (rpm)**	1400
Clase	D	**Certificado Woolmark**	Woolmark Blue
Nivel de ruido dB(A)	68	**Aqua Control**	Sí
Etiqueta energética	A–G D		

Lavadora EW7F4722NF

- SteamCare con FreshScent - prendas menos arrugadas – Combina el vapor con una suave fragancia al final de cada lavado para alisar y refrescar la ropa
- SensiCare - protección para tu ropa del día a día – El sistema SensiCare ajusta la duración del ciclo según el volumen de cada carga.
- Cada fibra protegida, todas tus prendas más suaves – La función SoftPlus aplica una fase previa de remojo para que después entre el suavizante y éste se distribuya mejor
- TimeManager®, tu ropa lista cuando tu decidas. – Adapta la colada a tus planes ajustando la duración del ciclo de lavado.

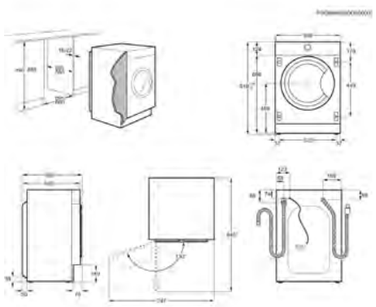

- Integrable
- Cajón dispensador de 3 compartimentos
- Display L
- Medidas en mm: 819, 596, 540 (fondo tapa), 553

PNC	914 580 208	**EAN**	7332543635320
Capacidad de lavado kg (EU 2017/1369)	7	**Velocidad máxima de centrifugado (rpm)**	1200
Clase	F	**Certificado Woolmark**	Woolmark Blue
Nivel de ruido dB(A)	70	**Aqua Control**	Sí
Etiqueta energética	A–G F		

Lavasecadoras PerfectCare 700

De seco a seco

Imagina tener un cuidado completo para tus prendas en un único producto. Las lavasecadoras PerfectCare 700 combinan las mejores innovaciones de lavado con las de secado.

Ahorra espacio en tu hogar

Podrás disfrutar del mejor cuidado de tus prendas ganando espacio en tu hogar.

Sistema DualCare - El doble de cuidado en la mitad de espacio

Las lavasecadoras Electrolux DualCare™ lavan y secan toda tu ropa a la vez. Ofrece un excelente resultado en solo una hora, ahorrándote mucho tiempo además de contar con una alta eficiencia energética y con programas para todos los tejidos, incluida lana y las prendas delicadas.

SteamCare - Descubre el poder del vapor

Las lavanderías profesionales confían en el vapor para relajar las fibras y eliminar arrugas. Nuestro programa de vapor pone ahora estás mismas ventajas al alcance de tu mano, eliminando olores y facilitando el planchado.

FreshScent - Tu ropa siempre con olor a limpio

Combina la aplicación de vapor con una fragancia fresca para disfrutar del frescor de tus prendas, sin tener que someterla a un ciclo de lavado completo, si no hace falta. Además reducrás sistemáticamente las arrugas y la necesidad de planchado gracias al uso del vapor.

Además, te interesa saber...

NonStop - Ciclos cortos en menos espacio
Lava y seca tus prendas en tan solo 60 minutos con el programa nonStop.

Lavasecadora integrable
EW7W3866OF

- **Tu ropa, limpia y seca de una sola vez** – El sistema DualCare ajusta la temperatura y el movimiento del tambor al volumen de cada carga
- **SensiCare, tu ropa como el primer día** – Ajusta la duración del ciclo según el tamaño de la carga para evitar el lavado en exceso y desgaste de tus prendas
- **SteamCare - refresca tus prendas al vapor** – SteamCare reduce las arrugas de la ropa y FreshScent la refresca.
- **NonStop 60 minutos - tu ropa limpia y seca en 1 hora** – NonStop 60 minutos - tu ropa limpia y seca en 1 hora
- **Tu colada en silencio y tranquilidad** – Mantén la paz en tu hogar con nuestra lavadora secadora silenciosa
- **DualCare - el ajuste perfecto para cada ciclo** – Nuestro sistema DualCare ajusta la temperatura y el movimiento del tambor para la carga.

- 8 kg de lavado y 4 kg de secado
- Integrable
- Motor Inverter
- Conectividad: Sin conectividad
- Display XL
- Sistema de seguridad antifugas de agua
- Medidas (mm): 819 x 596 x 540 (Fondo Total 553)

PNC	914 606 403	**EAN**	7332543634194
Clase	D	**Clase del ciclo de lavado y secado**	E
Centrifugado máx. (rpm):	1600	**Tecnología de secado**	de Condensación
Certificado Woolmark	Woolmark Blue (Lavado y Secado)	**Nivel de ruido dB(A)**	70
Detergente Líquido	Sí	**Lista de Programas**	On / Off, Eco a 40°-60°, Algodón, Sintéticos, Delicados, Lana, Refrescar con vapor y aromatizador FreshScent, Centrifugado / Drenaje, Aclarado, Limpieza de la máquina, Antialérgico, Ropa deportiva, Outdoor, Ropa vaquera, NonStop 60 minutos
Funciones	Temperatura, Centrifugado, Modo lavado, Prelavado, Manchas, TimeManager, Modo secado, Tiempo de secado, Secado automático, Inicio / Pausa, Inicio diferido	**Color**	Blanco
Etiqueta energética	A G E		

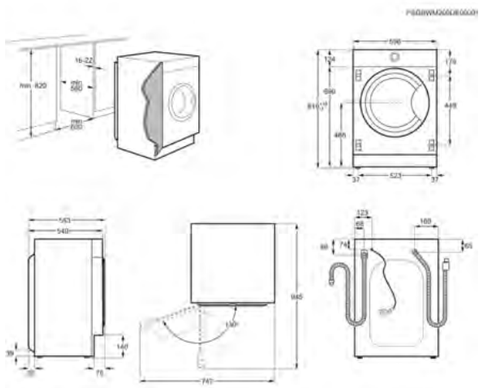

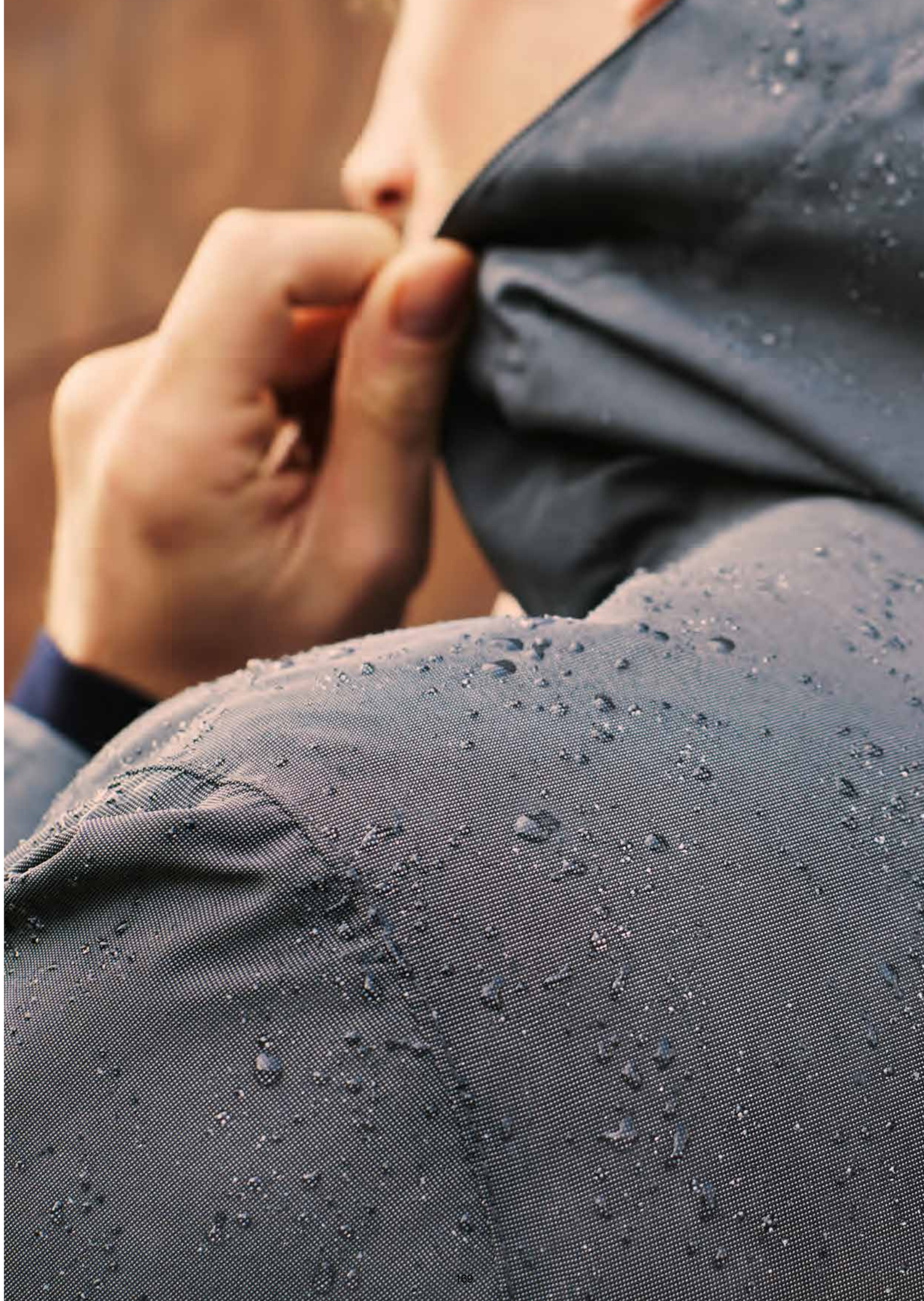

Busques lo que busques, hay una secadora para ti

Secadora PerfectCare 800

Para perder el miedo a la hora de secar

Especialista en tejidos delicados
Atrévete a secar incluso tus prendas más delicadas como la lana o la seda. El exclusivo sistema DelicateCare controla con precisión los movimientos del tambor y la temperatura de secado adaptándose a cada tipo de tejido.

DelicateCare

GentleCare

Secadora PerfectCare 900

Para dar una vida más larga a tus prendas

Secado de precisión, cuidado a medida
El sistema CycloneCare asegura el secado suave y uniforme de toda tu ropa para que cada prenda conserve la forma, el aspecto impecable y la suavidad a lo largo del tiempo.

CycloneCare

DelicateCare

GentleCare

CycloneCare

El sistema CycloneCare garantiza un secado suave y uniforme. La forma, el tacto y el aspecto de tus prendas se mantienen a lo largo del tiempo. Incluso con las prendas de seda y las prendas delicadas. Disfruta de unas prendas cuidadas con el mínimo consumo energético (A+++).

DelicateCare

Las secadoras DelicateCare ajustan la temperatura y el movimiento del tambor a las necesidades de cada tipo de tejido, para darles el cuidado preciso. Ya se trate de prendas delicadas, de lana o ropa outdoor, la calidad de tu ropa se conserva día tras día y a lo largo del tiempo.

Nuestro sistema DelicateCare ajusta los movimientos del tambor para impedir que las prendas de lana den vueltas y se retuerzan en su interior, evitando que encojan. Tendrás tus prendas perfectamente secas, sin pérdida de la forma o encogimiento.

GentleCare

El sistema GentleCare seca tu ropa a la mitad de temperatura que una secadora convencional para que jamás sufra de un secado en exceso. Conserva el aspecto natural de los tejidos durante más tiempo y reduce significativamente tanto el consumo de energía como el tiempo de secado.

SensiCare

Nuestro sistema SensiCare mide el nivel de humedad de cada carga de ropa que metas en la secadora y ajusta la duración del ciclo a medida para evitar el secado en exceso. Esto ahorra tanto tiempo como energía sin comprometer en absoluto el resultado. Cuidado sin esfuerzo.

Secadoras PerfectCare 800 con Sistema DelicateCare

Atrévete a secar todas tus prendas

Miedo a que la lana encoja, miedo a que las sedas se deformen, miedo a que los tejidos técnicos pierdan sus propiedades. Terminamos secándolo al aire libre por los hábitos de secado que hemos ido heredando.

Con DelicateCare, estos miedos se desvanecerán. Con sus programas específicos para cada tipo de tejido, tan solo tendrás que seleccionar el adecuado y ¡listo!. Porque si no todos los tejidos son iguales, ¿por qué secarlos todos de la misma forma?

Función Autoreverse
Reduce la aparición de pliegues y arrugas.

Prendas OUTDOOR
El programa outdoor recupera la impermeabiliad al agua, evitando que pierdan sus características técnicas.
Mejores resultados que secadas al natural, garantizado.

LANA
La secadora mantiene la lana fija contra el tambor imitando el secado horizontal al aire libre, que es el que se recomienda para prendas de lana.
Las prendas de lana no encogen, garantizado.

SEDA
El movimiento especial inverso del tambor mantiene las prendas en el aire, evitando que toque las paredes.
Las prendas de seda no pierden su tacto, garantizado.

PRENDAS SINTÉTICAS
El tambor se adapta a este tipo de tejidos para que permanezcan como nuevos por más tiempo.

Secadoras
EW9H3866MB

- **Deja tu ropa favorita en manos de la tecnología** – Mimo absoluto para tu ropa - secado suave y uniforme con resultados de secado idénticos en cada prenda
- **Cada prenda seca por igual** – Cada prenda seca por todos lados con la suavidad del aire - Precisión de secado total
- **Secado de precisión en cada carga** – Los sensores de humedad y temperatura hacen que la ropa se seque con precisión y se proteja al máximo.
- **Ciclos personalizados, cuidado a medida** – Tu ropa recibe única y solamente el cuidado específico necesario para quedar en perfecto estado de revista.
- **Seca mucha más ropa, con toda comodidad** – Programas específicos para ropa blanca y ropa variada que ajustan las características del ciclo dependiendo del volumen de carga del tambor
- **Temperatura más baja, más calidad de secado** – Reduciendo la temperatura de secado a la mitad evitamos el secado en exceso y la ropa dura mucho más

- Libre instalación
- Motor Inverter
- Display XL
- Puerta: Grafito
- Función Autoreverse
- Instalación en columna: Sí
- Medidas (mm): 850 x 596 x 638 x 662 (Fondo total)

PNC	916 098 182	**EAN**	7332543556984
Tipo	Secadora con Bomba de Calor	**Capacidad de secado (Kg)**	8
Etiqueta Energética	Clase A+++	**Certificado Woolmark**	Woolmark Blue
Tambor	Protex	**Tipo de filtro**	Filtro ÖKOFlow
Panel	Display XL	**Programas especiales**	Ropa de cama XL, Algodón Eco, Algodón, Delicados, Ropa vaquera, Edredones, Mix XL, Outdoor (ropa técnica de exterior), Refresco, Seda, Sintéticos, Lana
Indicadores	Limpieza condensador, Limpiar filtro, Depósito lleno	**Funciones**	Inicio diferido, Tipo de secado, Apagar alarma, Extra silencioso, Antiarrugas extra, On / Off, Reverse+, Inicio / Pausa, Tiempo de secado
Etiqueta energética			

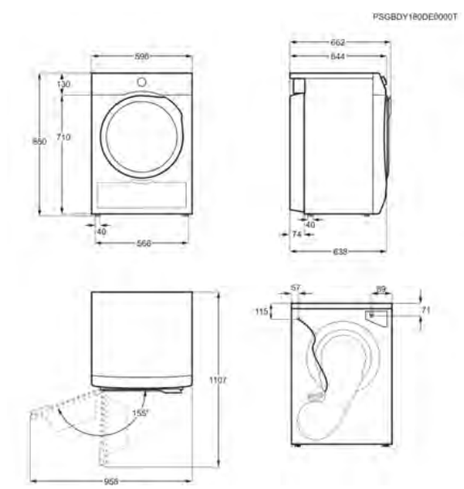

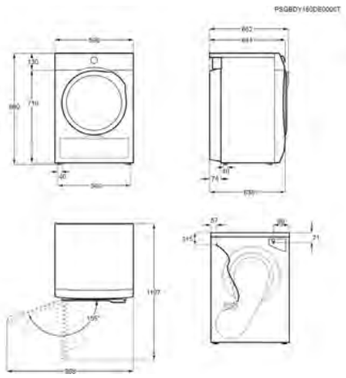

Secadora EW8H2966IR

- Secadoras DelicateCare - tan buenas como secar al natural – El sistema DelicateCare se asegura de que tu ropa mantenga el aspecto y el tacto perfectos, cuidándola a la perfección.
- Ciclos personalizados, cuidado a medida – Tu ropa recibe única y solamente el cuidado específico necesario para quedar en perfecto estado de revista.
- Secado de precisión en cada carga – Los sensores de humedad y temperatura hacen que la ropa se seque con precisión y se proteja al máximo.
- Temperatura más baja, más calidad de secado – Reduciendo la temperatura de secado a la mitad evitamos el secado en exceso y la ropa dura mucho más

- Libre instalación
- Motor Inverter
- Display XXL
- Puerta: Grafito
- Función Autoreverse
- Instalación en columna: Sí
- Medidas (mm): 850 x 596 x 638 x 662 (Fondo total)

PNC	916 098 183	**EAN**	7332543556991
Tipo	Secadora con Bomba de Calor	**Capacidad de secado (Kg)**	9
Etiqueta Energética	Clase A++	**Certificado Woolmark**	Woolmark Blue
Tambor	Protex	**Tipo de filtro**	Filtro ÖKOFlow
Etiqueta energética	A		

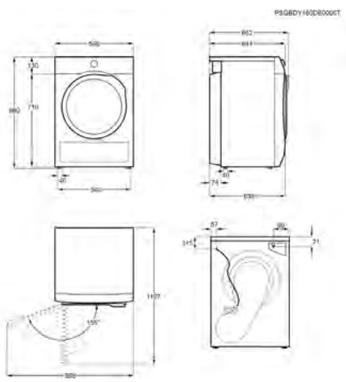

Secadora EW8H4964IB

- Tu estilo en las mejores manos – DelicateCare se asegura de que tu ropa mantenga el aspecto y el tacto originales en perfectas condiciones durante más tiempo.
- Ciclos personalizados, cuidado a medida – Tu ropa recibe única y solamente el cuidado específico necesario para quedar en perfecto estado de revista.
- Secado de precisión en cada carga – Los sensores de humedad y temperatura hacen que la ropa se seque con precisión y se proteja al máximo.
- Temperatura más baja, más calidad de secado – Reduciendo la temperatura de secado a la mitad evitamos el secado en exceso y la ropa dura mucho más

- Libre instalación
- Motor Inverter
- Display L
- Puerta: Grafito
- Función Autoreverse
- Instalación en columna: Sí
- Medidas (mm): 850 x 596 x 638 x 662 (Fondo total)

PNC	916 098 336	**EAN**	7332543587070
Tipo	Secadora con Bomba de Calor	**Capacidad de secado (Kg)**	9
Etiqueta Energética	Clase A++	**Certificado Woolmark**	Woolmark Blue
Tambor	Protex	**Tipo de filtro**	Filtro ÖKOFlow
Etiqueta energética	A		

Tabla comparativa de lavadoras de carga frontal

	Electrolux Lavadora EW6F4143FB	Electrolux Lavadora EW6F4943FB	Electrolux Lavadora EW6F5842CB
PNC	914 916 500	914 916 502	914 917 703
EAN	7332543778577	7332543791248	7332543803385
Capacidad de lavado kg (EU 2017/1369)	10	9	8
Velocidad máxima de centrifugado (rpm)	1400	1400	1400
Clase	C	C	B
Certificado Woolmark	Woolmark Blue	Woolmark Blue	Woolmark Blue
Nivel de ruido dB(A)	76	76	75
Aqua Control	No	No	No
Lista de Programas	On / Off, Eco a 40°-60°, Algodón, Sintéticos, Delicados, Rápido 14 min, Aclarado, Centrifugado / Drenaje, Vapor antialergias, Edredón, Seda, Lana, Ropa Deportiva, Outdoor, Ropa vaquera	On / Off, Eco a 40°-60°, Algodón, Sintéticos, Delicados, Rápido 14 min, Aclarado, Centrifugado / Drenaje, Vapor antialergias, Edredón, Seda, Lana / Lavado a mano, Ropa Deportiva, Outdoor, Ropa vaquera	On / Off, Eco a 40°-60°, Algodón, Sintéticos, Delicados, Rápido 14 min, Aclarado, Centrifugado / Drenaje, Vapor antialergias, Edredón, Seda, Lana, Ropa Deportiva, Outdoor, Ropa vaquera
Funciones	Temperatura, Centrifugado, Prelavado, Aclarado extra, Suave plus, Inicio diferido, TimeManager, Inicio / Pausa	Temperatura, Centrifugado, Prelavado, Aclarado extra, Suave plus, Inicio diferido, TimeManager, Inicio / Pausa	On / Off, Temperatura, Centrifugado, Prelavado, Inicio / Pausa, Inicio diferido, Ahorro de tiempo
Panel	Display L	Display L	LCD M
Color	Blanco	Blanco	Blanco
Dosificación automática	No	No	No
Conectividad	Sin conectividad	Sin conectividad	Sin conectividad
Cajón dispensador	Largo	Largo	Corto
Índice de eficiencia energética (EU 2017/1369)	68.8	68.8	59.8
Consumo de energía del programa eco en kW/h por ciclo (EU 2017/1369)	0.68	0.654	0.544
Eficiencia del progr. eco 40-60 (EU 2017/1369)	1.031	1.031	1.031
Consumo de energía en modo apagado (EU 2017/1369)	0.3	0.3	0.5
Consumo de energía en modo de espera (EU 2017/1369)	0.3	0.3	0.5
Consumo de agua del programa eco en l/ciclo (EU 2017/1369)	52	49	43
Consumo de energía ponderado en kW/h por 100 ciclos del programa eco 40-60 (EU 2017/1369)	68	65	54
Eficiencia de centrifugado progr. Eco 40-60 (EU 2017/1369)	B	B	B
% medio de humedad en la carga a capacidad nominal (EU 2017/1369)	53,0	53,0	53.4
Duración del programa eco 40-60 en horas y minutos a capacidad nominal (EU 2017/1369)	3:50	3:40	3:25
Duración del ciclo de lavado eco 40-60 en horas y minutos a media capacidad (EU 2017/1369)	2:50	2:45	2:40
Emisiones de sonido ambiente, Clase (EU 2017/1369)	B	B	B
Instalación	de libre instalación	de libre instalación	de libre instalación
Alto (mm)	850	850	850
Ancho (mm)	600	600	600
Fondo (mm)	660	660	547
Fondo total (mm)	660	660	576
Volumen tambor (L)	68	68	53
Voltaje (V):	230	230	230
Frecuencia (Hz)	50	50	50
Longitud del cable (m)	1,8	1,8	1,8
Potencia (W)	2200	2200	2200
Etiqueta energética	C	C	

Tabla comparativa de lavadoras integrables

	Electrolux Lavadora EW7F3846OF	Electrolux Lavadora EW7F4722NF
PNC	914 580 008	914 580 208
EAN	7332543635290	7332543635320
Capacidad de lavado kg (EU 2017/1369)	8	7
Velocidad máxima de centrifugado (rpm)	1400	1200
Clase	D	F
Certificado Woolmark	Woolmark Blue	Woolmark Blue
Nivel de ruido dB(A)	68	70
Aqua Control	Sí	Sí
Lista de Programas	On / Off, Eco a 40°-60°, Algodón, Sintéticos, Delicados, Antialérgico, Refrescar con vapor y aromatizador FreshScent, Centrifugado / Drenaje, Aclarado, Edredón, Rápido 14 min, Ropa Deportiva, Outdoor, Ropa vaquera, Lana\Seda	On / Off, Eco a 40°-60°, Algodón, Sintéticos, Delicados, Antialérgico, Refrescar con vapor y aromatizador FreshScent, Centrifugado / Drenaje, Aclarado, Edredón, Rápido 14 min, Ropa Deportiva, Outdoor, Ropa vaquera, Lana\Seda
Funciones	Temperatura, Centrifugado, Prelavado, Manchas, Aclarado extra, Suave plus, Vapor Plus, Inicio diferido, TimeManager, Inicio / Pausa	Temperatura, Centrifugado, Prelavado, Suave plus, Vapor Plus, Inicio diferido, TimeManager, Inicio / Pausa
Panel	Display XL	Display L
Color	Blanco	Blanco
Dosificación automática	No	No
Conectividad	Sin conectividad	Sin conectividad
Cajón dispensador	Largo	Largo
Índice de eficiencia energética (EU 2017/1369)	79.8	101.9
Consumo de energía del programa eco en kW/h por ciclo (EU 2017/1369)	0.725	0.878
Eficiencia del progr. eco 40-60 (EU 2017/1369)	1.031	1.031
Consumo de energía en modo apagado (EU 2017/1369)	0.3	0.48
Consumo de energía en modo de espera (EU 2017/1369)	0.3	0.48
Consumo de agua del programa eco en l/ciclo (EU 2017/1369)	47	45
Consumo de energía ponderado en kW/h por 100 ciclos del programa eco 40-60 (EU 2017/1369)	73	88
Eficiencia de centrifugado progr. Eco 40-60 (EU 2017/1369)	B	B
% medio de humedad en la carga a capacidad nominal (EU 2017/1369)	53,0	53,0
Duración del programa eco 40-60 en horas y minutos a capacidad nominal (EU 2017/1369)	3:30	3:20
Duración del ciclo de lavado eco 40-60 en horas y minutos a media capacidad (EU 2017/1369)	2:40	2:30
Emisiones de sonido ambiente, Clase (EU 2017/1369)	A	A
Instalación	integrable	integrable
Alto (mm)	819	819
Ancho (mm)	596	596
Fondo (mm)	540	540
Fondo total (mm)	553	553
Volumen tambor (L)	52	52
Voltaje (V):	230	230
Frecuencia (Hz)	50	50
Longitud del cable (m)	1.5	1.5
Potencia (W)	2000	2200
Etiqueta energética		

Tabla de lavasecadora integrable

	Electrolux Lavadora secadora EW7W3866OF
PNC	914 606 403
EAN	7332543634194
Clase	D
Clase del ciclo de lavado y secado	E
Centrifugado máx. (rpm):	1600
Tecnología de secado	de Condensación
Certificado Woolmark	Woolmark Blue (Lavado y Secado)
Nivel de ruido dB(A)	70
Detergente Líquido	Sí
Lista de Programas	On / Off, Eco a 40°-60°, Algodón, Sintéticos, Delicados, Lana, Refrescar con vapor y aromatizador FreshScent, Centrifugado / Drenaje, Aclarado, Limpieza de la máquina, Antialérgico, Ropa deportiva, Outdoor, Ropa vaquera, NonStop 60 minutos
Funciones	Temperatura, Centrifugado, Modo lavado, Prelavado, Manchas, TimeManager, Modo secado, Tiempo de secado, Secado automático, Inicio / Pausa, Inicio diferido
Color	Blanco
Panel	Display XL
Índice de eficiencia del programa eco 40-60 (EU 2017/1369)	1.04
Eficiencia del ciclo de lavado/secado (EU 2017/1369)	1.031
Duración del ciclo de lavado y secado h/min (EU 2017/1369)	6:15
Consumo de energía ponderado en kW/h por 100 ciclos del programa eco 40-60 (EU 2017/1369)	73
Consumo ponderado de energía en kWh cada 100 ciclos de lavado/secado (EU 2017/1369)	266
Consumo de energía en kWh por kg y ciclo de completo eco 40-60 (EU 2017/1369)	2.659
Consumo de energía en kWh por kg y ciclo de lavado eco 40-60 (EU 2017/1369)	0.725
Consumo de agua del programa eco en l/ciclo (EU 2017/1369)	47
Consumo de agua del ciclo completo en l/ciclo (EU 2017/1369)	60
% medio de humedad en la carga a capacidad nominal (EU 2017/1369)	51,0
Temperatura máxima declarada °C (EU 2017/1369)	41
Temperatura máxima declarada a media carga °C (EU 2017/1369)	37
Capacidad de lavado kg (EU 2017/1369)	8
Capacidad de secado kg (EU 2017/1369)	4
Eficiencia de centrifugado progr. Eco 40-60 (EU 2017/1369)	B
Consumo de energía en modo apagado (EU 2017/1369)	0.3
Consumo de energía en modo de espera (EU 2017/1369)	0.3
Emisiones de sonido ambiente, Clase (EU 2017/1369)	A
Display multifunción	LED Medio
Alto (mm)	819
Ancho (mm)	596
Fondo (mm)	540
Etiqueta energética	

Tabla comparativa de secadoras

	Electrolux Secadora EW9H3866MB	Electrolux Secadora EW8H2966IR	Electrolux Secadora EW8H4964IB
PNC	916 098 182	916 098 183	916 098 336
EAN	7332543556984	7332543556991	7332543587070
Tipo	Secadora con Bomba de Calor	Secadora con Bomba de Calor	Secadora con Bomba de Calor
Capacidad de secado (Kg)	8	9	9
Etiqueta Energética	Clase A+++	Clase A++	Clase A++
Certificado Woolmark	Woolmark Blue	Woolmark Blue	Woolmark Blue
Tambor	Protex	Protex	Protex
Tipo de filtro	Filtro ÖKOFlow	Filtro ÖKOFlow	Filtro ÖKOFlow
Panel	Display XL	Display XXL	Display L
Programas especiales	Ropa de cama XL, Algodón Eco, Algodón, Delicados, Ropa vaquera, Edredones, Mix XL, Outdoor (ropa técnica de exterior), Refresco, Seda, Sintéticos, Lana	Ropa de cama XL, Algodón Eco, Algodón, Delicados, Ropa vaquera, Edredones, Mix XL, Outdoor (ropa técnica de exterior), Seda, Ropa deportiva, Sintéticos, Lana	Ropa de cama XL, Algodón Eco, Algodón, Delicados, Ropa vaquera, Edredones, Mix XL, Outdoor (ropa técnica de exterior), Refresco, Seda, Sintéticos, Lana
Indicadores	Limpieza condensador, Limpiar filtro, Depósito lleno	Limpieza condensador, Limpiar filtro, Depósito lleno	Limpieza condensador, Limpiar filtro, Depósito lleno
Funciones	Inicio diferido, Tipo de secado, Apagar alarma, Extra silencioso, Antiarrugas extra, On / Off, Reverse+, Inicio / Pausa, Tiempo de secado	Inicio diferido, Tipo de secado, Apagar alarma, Extra silencioso, Antiarrugas extra, On / Off, Refrescar, Reverse+, Inicio / Pausa, Tiempo de secado	Inicio diferido, Tipo de secado, Extra silencioso, Antiarrugas extra, On / Off, Inicio / Pausa, Tiempo de secado
Duración estándar del programa de secado Seco para el Armario a 1000 rpm	173	185	185
Duración estándar del programa de secado Seco para el Armario a media carga y 1000 rpm	105	103	103
Consumo de energía Modo Apagado (W)	0.05	0.13	0.13
Consumo eléctrico ponderado en el modo «en espera» en W	0.05	0.13	0.13
Consumo energético estándar del ciclo de secado Seco para el Armario a 1000 rpm	1.47	2.21	2.21
Consumo energético estándar del programa de secado Seco para el Armario a media carga y 1000 rpm	0.83	1.16	1.16
Duración ponderada del programa (min)	134	138	138
Clase de la eficiencia de la condensación en una escala de G (menos eficiente) a A (más eficiente)	B	B	B
Eficiencia de la condensación ponderada del programa normal de algodón con carga total y parcial'	86	81	81
Eficacia ponderada de condensación	86	81	81
Nivel de Potencia Sonora dB(A)	65	65	65
Instalación	de libre instalación	de libre instalación	de libre instalación
Accesorios incluidos	Manguera de desagüe	Manguera de desagüe, Estante rejilla	Manguera de desagüe
Accesorios opcionales	Kit de montaje en columna	Kit de montaje en columna	Kit de montaje en columna
Motor Inverter	Sí	Sí	Sí
3DScan	No	No	No
Alto (mm)	850	850	850
Ancho (mm)	596	596	596
Fondo (mm)	638	638	638
Fondo total (mm)	662	662	662
Frecuencia (Hz)	50	50	50
Voltaje (V):	230	230	230
Potencia (W)	700	900	900
Color	Blanco	Blanco	Blanco
Etiqueta energética	A+++	A++	A++

El complemento esencial para tu lavadora y secadora

E6WHPED4

Cajón pedestal blanco

El pedestal permite que tu lavadora esté a la altura deseada. Esto permite cargar y descargar la lavadora con mayor facilidad. Además, el cajón sirve como espacio de almacenamiento.

· Apto para lavadoras y secadoras de 60 cm y 54 cm ancho

PNC: 902980211
EAN: 7332543576852

STA8GW

Kit unión sin bandeja

Válido para secadoras y lavadoras de 54-47 cm.

PNC: 902979796
EAN: 7332543576289

STA9GW

Kit unión con bandeja

Válido para todas las secadoras y lavadoras de 60-54 cm.

PNC: 902979793
EAN: 7332543576500

E4YHMKP2

Kit unión con bandeja

Válido para secadoras y lavadoras de 60-54 cm (con marca Electrolux).

PNC: 902979795
EAN: 7332543575756

E4WP31

Panel metálico protector

Panel metálico protector que sustituye la tapa superior original y reduce la altura de tu lavadora para colocar bajo encimera.

PNC: 902980184
EAN: 7332543713370

E6WMFR020

Fragancia

Fragancia

PNC: 902980363
EAN: 7332543796892

DISPONIBLE DESDE JULIO-21

EDBALL

Pelotas para secadora

Pelotas para secadora

PNC: 902979186
EAN: 7321422255810

Accesorios lavado
Te interesa saber

Pensado para las manchas difíciles - desde tinta a café - realiza un pretratamiento de las prendas antes de ser lavadas. Aplícalo al área problemática y deja que los ultrasonidos trabajen. Después solo tienes que lavar y observar los sorprendentes resultados. Es apto para una gran variedad de tejidos.

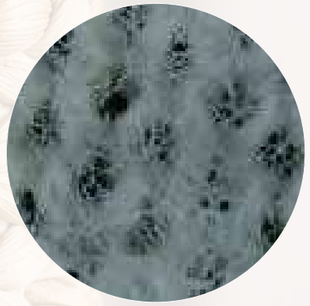

Fibras dañadas después de frotar intensamente una mancha

Fibras casi intactas después de tratar la misma mancha con el lápiz quitamanchas ultrasónico

Pasos a seguir

1| Pon una tela debajo de la mancha

2| Impregna el área una mezcla de agua y detergente

3| Aplica el lápiz quitamanchas

4| Lávalo en el programa que corresponda

5| Disfruta de una prenda como nueva

PNC: 902979809
EAN: 7332543609055

Consumibles:
Tus electrodomésticos en manos expertas

M3OCS200

Spray limpiador para hornos y microondas, 500 mL

PNC: 902979934
EAN: 7332543659340

M3RCS200

Spray limpiador para frigoríficos, 500 mL

PNC: 902979939
EAN: 7332543658992

M3SCS200

Spray limpiador para superficies de acero inoxidable, 500 mL

PNC: 902979944
EAN: 7332543659388

M3SCC200

Crema limpiadora para superficies de acero inoxidable, 300 mL

PNC: 902979953
EAN: 7332543659531

M3HCC200

Crema limpiadora para vitrocerámicas, 300 mL

PNC: 902979959
EAN: 7332543.657230

M3DCP200

Súper limpiador desengrasante para lavavajillas, 2 unidades

PNC: 902979920
EAN: 7332543679164

M3KCD200

Descalcificador universal 1L

PNC: 902979913
EAN: 7332543659708

M3DCR200

Abrillantador para Lavavajillas, 300 mL

PNC: 902979922
EAN: 7332543659791

M3GCP400

Limpieza y Cuidado para Lavadoras y Lavavajillas 3 en 1 (6 unidades): Descalcificador, Desengrasante y Desinfectante

PNC: 902979918
EAN: 7332543659517

M3GCP400

Limpieza y Cuidado para Lavadoras y Lavavajillas 3 en 1 (12 unidades): Descalcificador, Desengrasante y Desinfectante.

PNC: 902979919
EAN: 7332543659500

M3GCS200

Sal para Lavavajillas y Lavadoras, 1 Kg

PNC: 902979927
EAN: 7332543659678

M3GCP300

Descalcificador para Lavadoras y Lavavajillas, 2 unidades

PNC: 902979928
EAN: 7332543659685

M3GCP200

Súper limpiador desengrasante para Lavadora.

PNC: 902979931
EAN: 7332543659692

¡A medida y personalizado!

BELLHOGAR decoracion

2022