BELLHOGAR
decoración

bellhogar.com

Catálogo FossilNatura

SANITARIOS

ICONOGRAFÍA
ICONOGRAPHY

Producto de nueva temporada
New season product

Sistema Rimless incluido
Rimless system included

Acabado mate
Matt finished

Descarga de 3 o 6 litros
3 or 6 litres flush

Tapa con cierre suave
Soft close seat

Apto para PMR
Suitable for PRM

Fabricado con acero inoxidable
Made in stainless steel

Funciona con conexión Wifi
Wifi connection works

Funciona con alimentación eléctrica
It works with electrical supply

Funciona con alimentación a pilas
It works with battery power

Fabricado a mano
Handcrafted

Cajón con cierre suave
Soft close drawer

Antibacteriano
Antibacterial

Antideslizante
Anti-slip

Cristal reversible
Reversible glass

Mango de ducha con 1 función
1 function shower hand

Mango de ducha con 3 funciones
3 functions shower hand

Aireador economizador incluido
Economizer aerator included

ÍNDICE
INDEX

SANITARIOS • SANITARY

Colección Florencia 06
Florencia collection

Colección Bolonia 10
Bolonia collection

Colección Verona brillo 14
Verona gloss collection

Colección Verona mate 20
Verona matt collection

Colección Verona Decó 28
Verona Decó collection

Colección Venecia 30
Venecia collection

Colección Nui 38
Nui collection

Colección Koa 40
Koa collection

Colección Atenas 44
Atenas collection

Colección Marsella 46
Marsella collection

Colección Oporto 48
Oporto collection

Colección Duomo 50
Duomo collection

Colección Oslo PMR 53
Oslo PRM collection

Colección Nápoles Confort 54
Nápoles Confort collection

Colección Lyon 58
Lyon collection

Inodoro sin cisterna Enzo 59
Enzo tankless toilet

Inodoro inteligente Weimar 60
Weimar smart toilet

Inodoros inteligentes Kassel & Lingen 62
Kassel & Lingen smart toilets

Cisternas y bastidores encastrados 64
Concealed tanks and frames

Pulsadores para cisternas empotradas 66
Flush plate for concealed tanks

Cisternas vistas Empire 68
Empire sanitary module

Urinarios 70
Urinals

LAVABOS · BASINS

Lavabos suspendidos y sobre encimera 72
Wall hung and counter top basins

Lavabos sobre mueble 82
Inset basins

Colecccón fregaderos Haro 88
Kitchen sinks Haro collection

MUEBLES · FURNITURE

Colección Gorbea 90
Gorbea collection

Colección Gante 94
Gante collection

Colección Siurana 96
Siurana collection

Colección Arán 98
Arán collection

MAMPARAS · ENCLOSURES

Sidney rectangular 104
Rectangle enclosure Sidney

Sidney frontal de ducha 106
Shower doors Sidney

Sidney panel fijo 108
Walk-in enclosure Sidney

PLATOS DE DUCHA · SHOWER TRAY

Plato de ducha de resina 110
Resine shower tray

Plato de ducha de resina enmarcado 111
Framed resine shower tray

BAÑERAS · BATH TUB

Bañera exenta Cavelly 113
Cavelly Freestanding bath

Bañera exenta Volta 113
Volta Freestanding bath

Bañera exenta Ituri 114
Ituri Freestanding bath

Bañera exenta Dínder 114
Dínder Freestanding bath

Bañera exenta Píbor 115
Píbor Freestanding bath

SISTEMAS DE SPA · SPA SYSTEMS

Iguazú 117
Iguazú

Niagara 117
Niagara

GRIFERIA · TAPS

Colección Creta 118
Creta collection

Colección Rialto 120
Rialto collection

Colección Flat 122
Flat collection

Colección Otto 126
Otto collection

Colección Crono 128
Crono collection

Colección Foggy 130
Foggy collection

Grifería a suelo para bañera 132
Freestanding Taps

DUCHA · SHOWER

Columnas de ducha 134
Shower columns

Columnas de hidromasaje 138
Hydromassage columns

CALEFACCIÓN · HEATING

Toalleros electricos Etna 140
Heated towel rail Etna

11 **ACCESORIOS** · ACCESSORIES

Papeleras y escobilleros 142
Bins and toilet brush holders

Barra de apoyo PMR 143
Hinged support rail

COLECCIÓN

FLORENCIA

INODORO CON SALIDA DUAL · DUAL TOILET

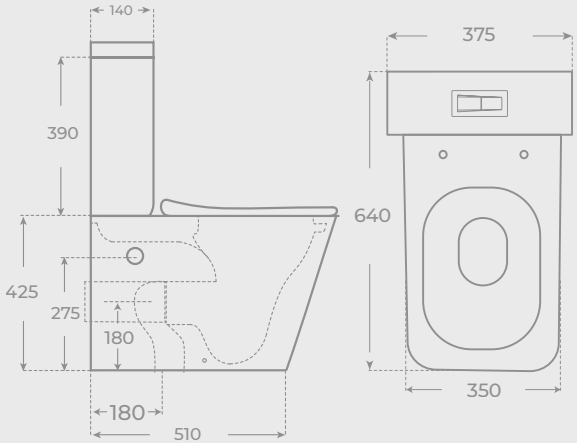

Ref. 00525

BIDÉ A SUELO · FLOORSTANDING BIDET

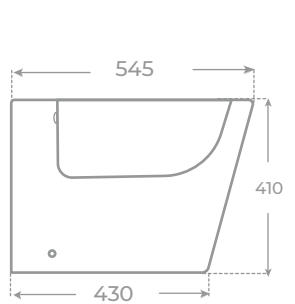

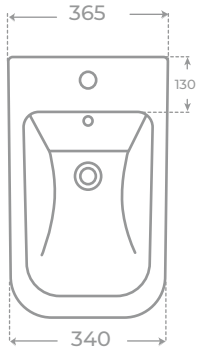

Ref. 00569

INODORO SUSPENDIDO · WALL HUNG TOILET

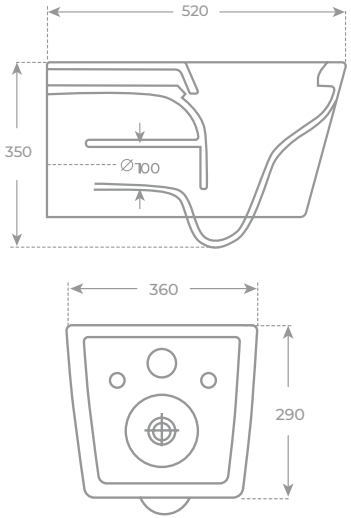

Ref. 00924

LAVABO DE PIE · FREESTANDING BASIN

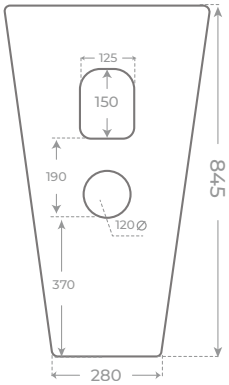

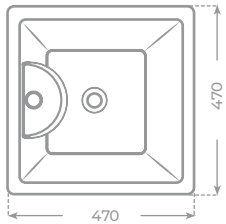

Ref. 01146

INODORO CON SALIDA DUAL · DUAL TOILET

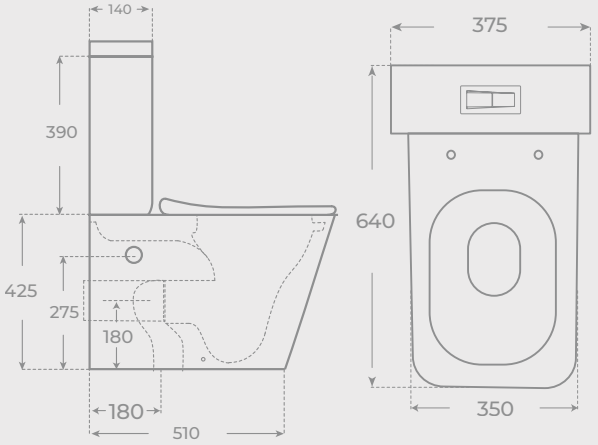

Ref. 01608

BIDÉ A SUELO · FLOORSTANDING BIDET

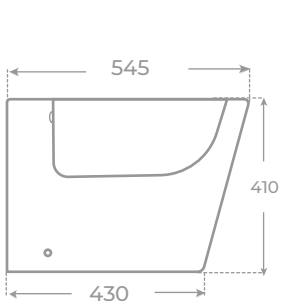

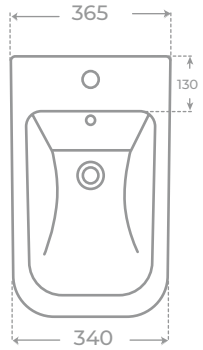

Ref. 01618

INODORO SUSPENDIDO · WALL HUNG TOILET

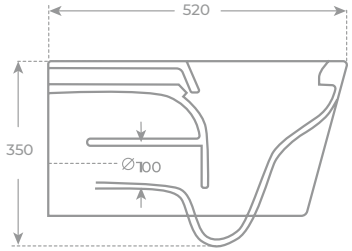

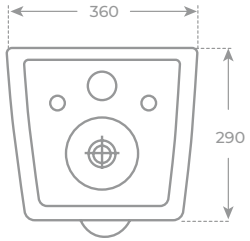

Ref. 01619

LAVABO DE PIE · FREESTANDING BASIN

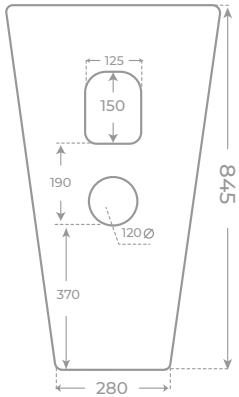

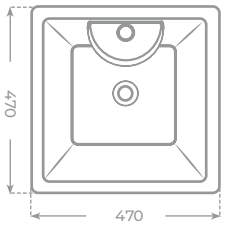

Ref. 01622

COLECCIÓN

BOLONIA

INODORO CON SALIDA DUAL · DUAL TOILET

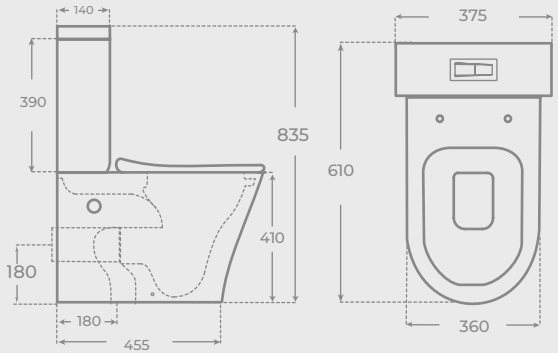

Ref. 00515

BIDÉ A SUELO · FLOORSTANDING BIDET

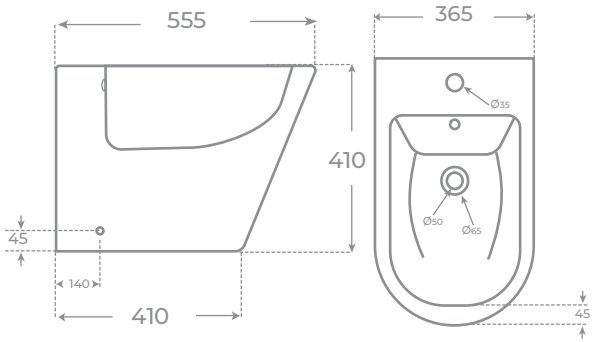

Ref. 00841

INODORO SUSPENDIDO · WALL HUNG TOILET

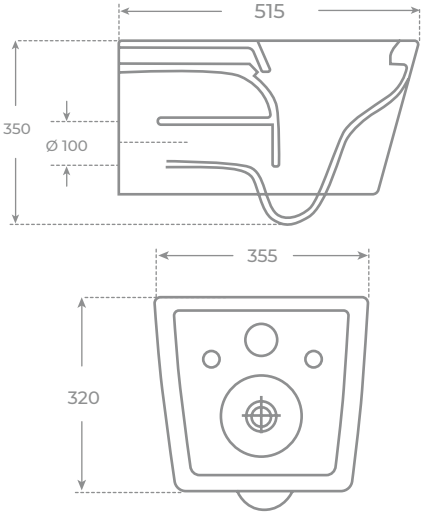

Ref. 00929

LAVABO DE PIE · FREESTANDING BASIN

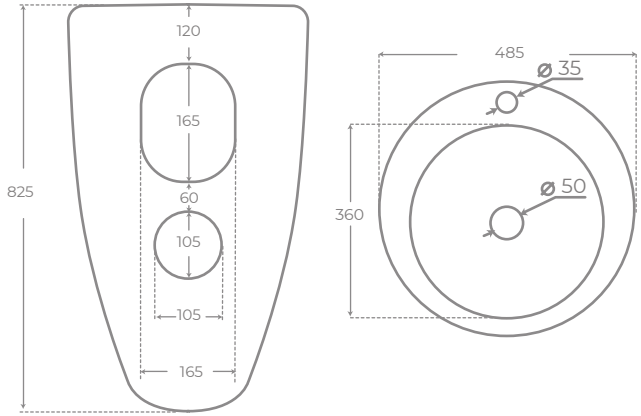

Ref. 00470

INODORO CON SALIDA DUAL · DUAL TOILET

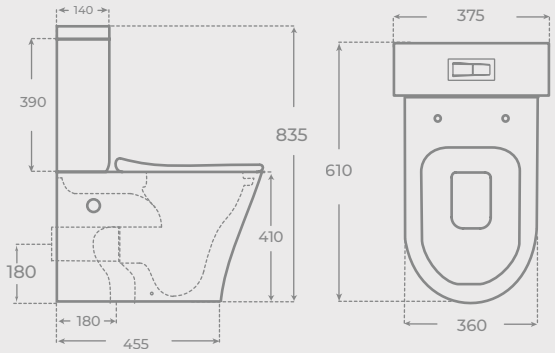

Ref. 01648

BIDÉ A SUELO · FLOORSTANDING BIDET

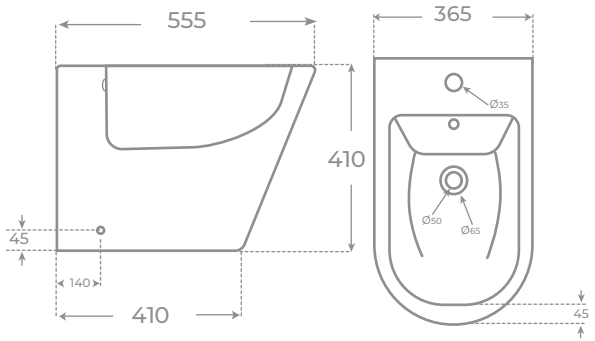

Ref. 01658

INODORO SUSPENDIDO · WALL HUNG TOILET

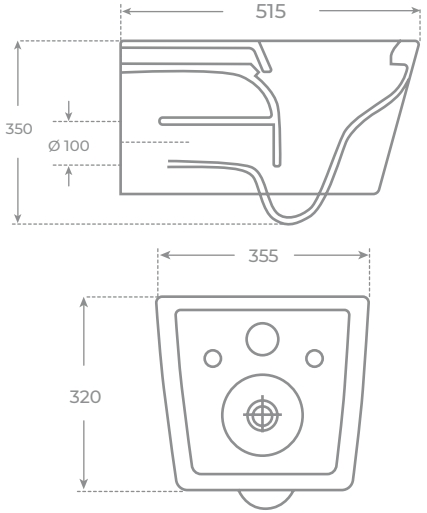

Ref. 01659

LAVABO DE PIE · FREESTANDING BASIN

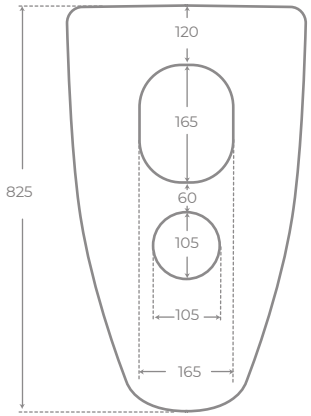

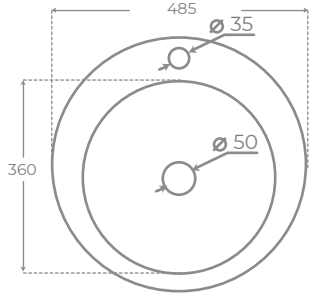

Ref. 01647

COLECCIÓN

VERONA *Brillo*

INODORO CON SALIDA DUAL · DUAL TOILET

Ref. 00048

Ref. 00599

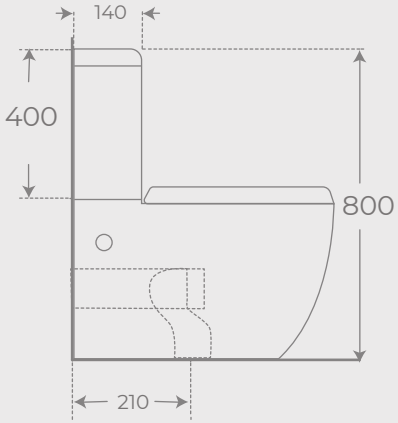

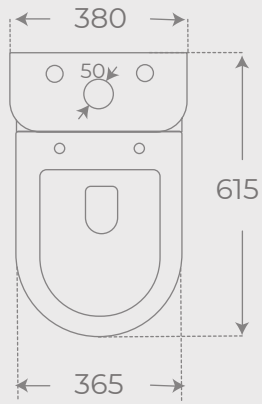

BIDÉ A SUELO · FLOORSTANDING BIDET

Ref. 00056

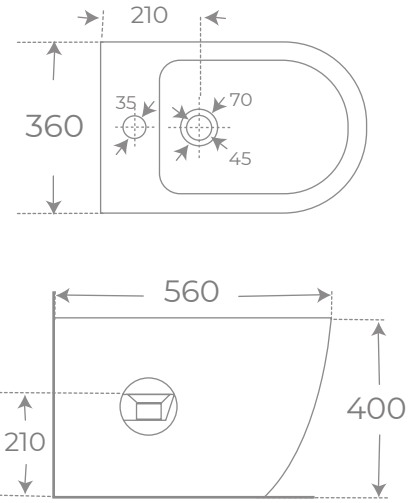

LAVABO SUSPENDIDO · WALL HUNG BASIN

Ref. 00057

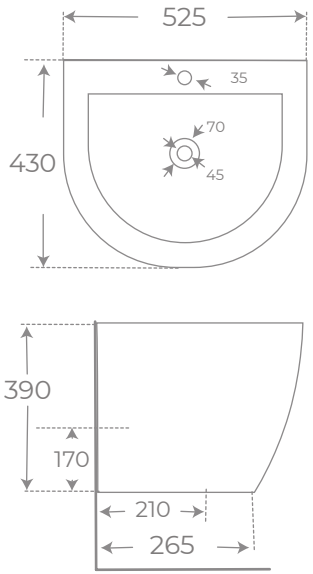

INODORO SUSPENDIDO · WALL HUNG TOILET

Ref. 06590

Ref. 00758

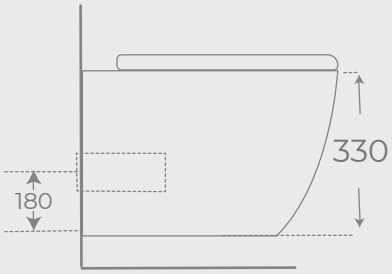

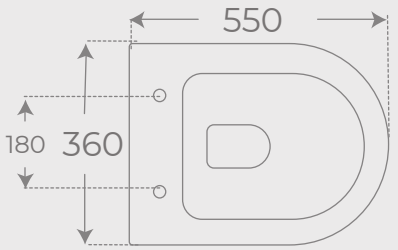

INODORO COMPACTO · BACK TO WALL TOILET

Ref. 06612

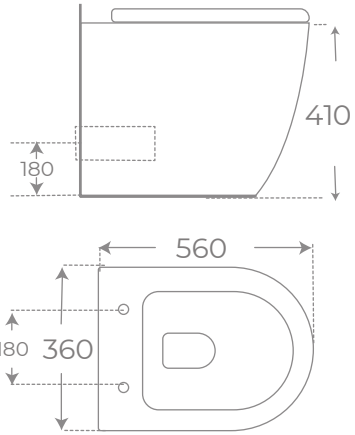

BIDÉ SUSPENDIDO · WALL HUNG BIDET

Ref. 00061

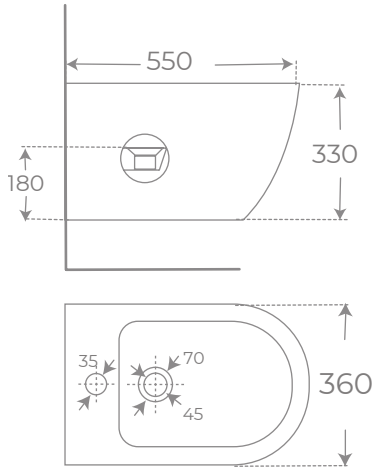

INODORO CON SALIDA DUAL · DUAL TOILET

Ref. 00034

Ref. 00063

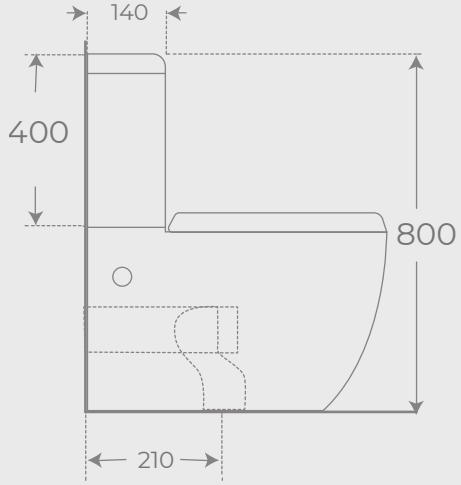

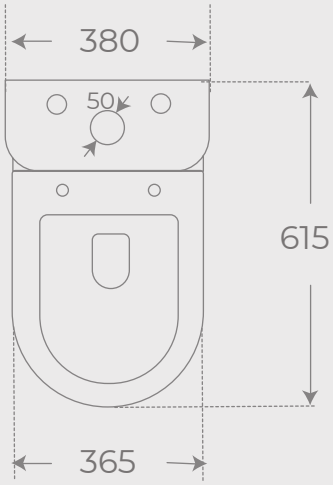

BIDÉ A SUELO · FLOORSTANDING BIDET

Ref. 00042

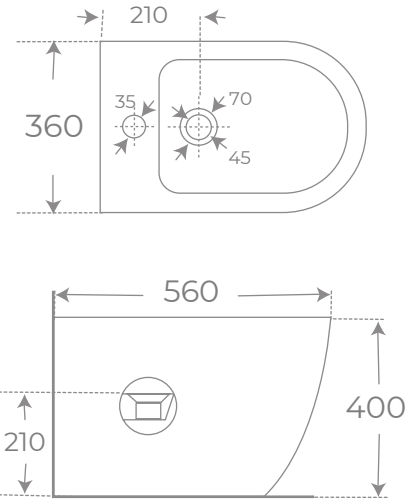

LAVABO SUSPENDIDO · WALL HUNG BASIN

Ref. 00043

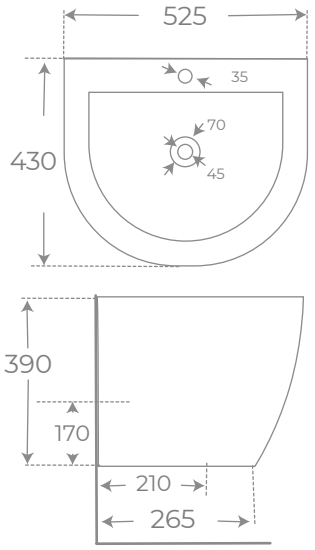

INODORO SUSPENDIDO · WALL HUNG TOILET

Ref. 00044

Ref. 00739

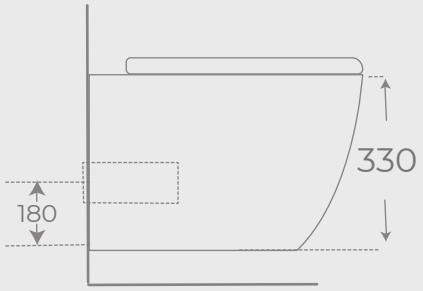

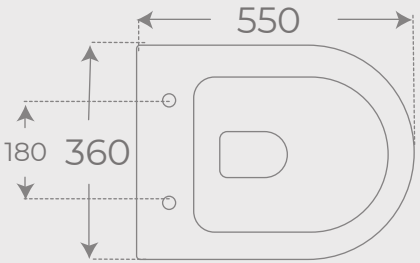

INODORO COMPACTO · BACK TO WALL TOILET

Ref. 06615

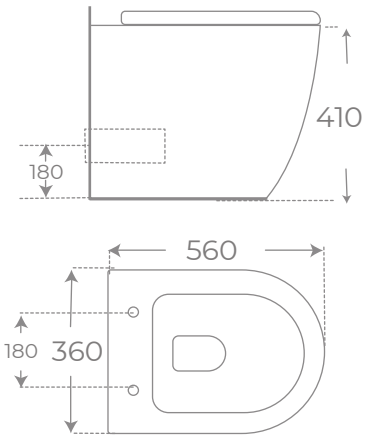

BIDÉ SUSPENDIDO · WALL HUNG BIDET

Ref. 00047

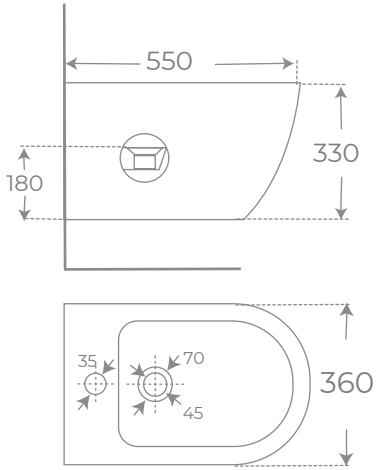

COLECCIÓN

VERONA *Mate*

INODORO CON SALIDA DUAL · DUAL TOILET

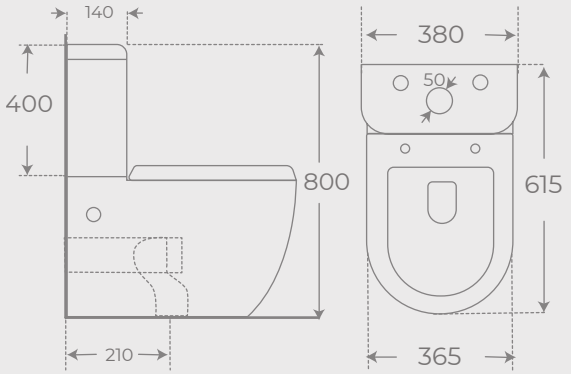

Ref. 00577
Color Blanco Mate

BIDÉ A SUELO · FLOORSTANDING BIDET

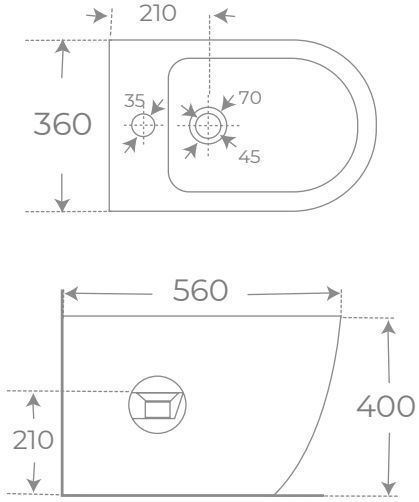

Ref. 00586
Color Blanco Mate

INODORO SUSPENDIDO • WALL HUNG TOILET

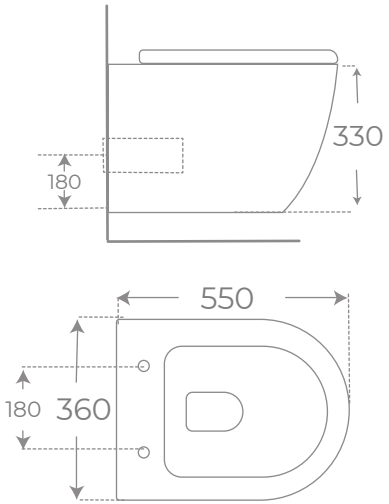

Ref. 00589
Color Blanco Mate

INODORO COMPACTO • BACK TO WALL TOILET

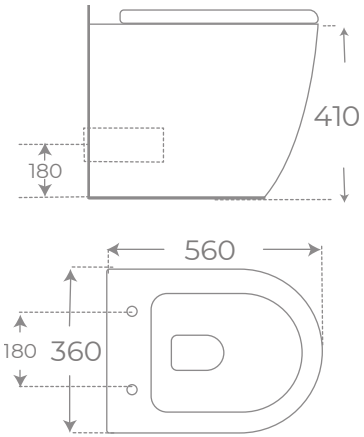

Ref. 00593
Color Blanco Mate

BIDÉ SUSPENDIDO • WALL HUNG BIDET

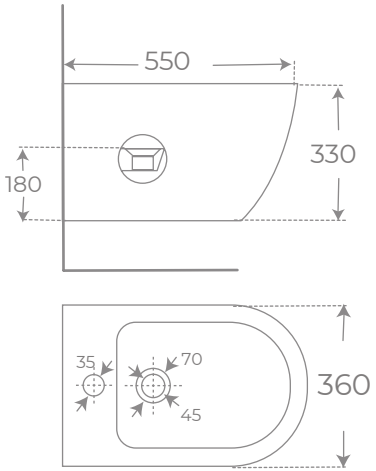

Ref. 00595
Color Blanco Mate

LAVABO SUSPENDIDO • WALL HUNG BASIN

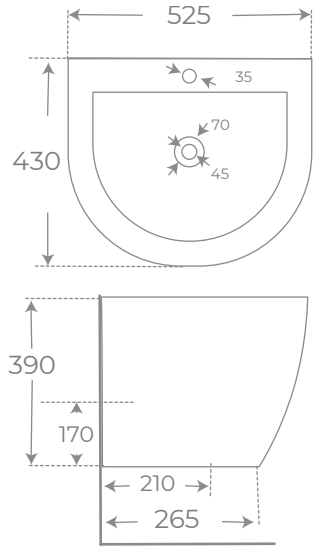

Ref. 00587
Color Blanco Mate

INODORO CON SALIDA DUAL · DUAL TOILET

MAT · Cierre suave · Rimless · 3L 6L

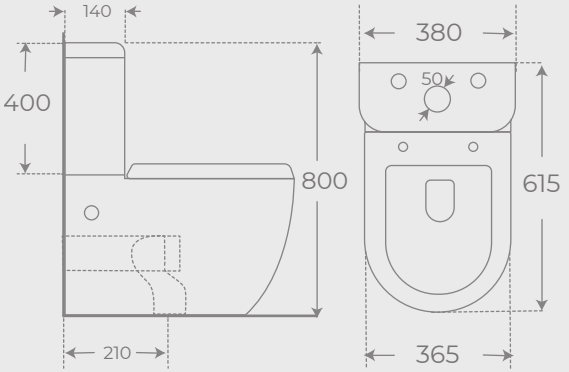

Ref. 00443
Color Negro Mate

BIDÉ A SUELO · FLOORSTANDING BIDET

MAT

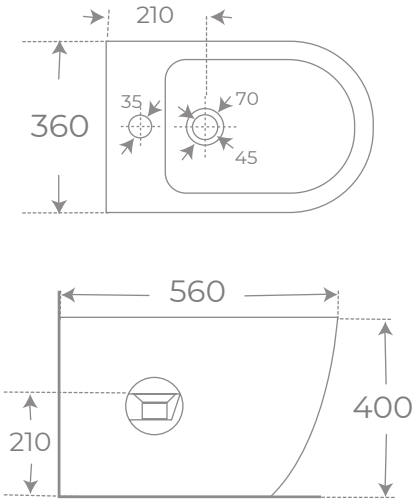

Ref. 00452
Color Negro Mate

INODORO SUSPENDIDO · WALL HUNG TOILET

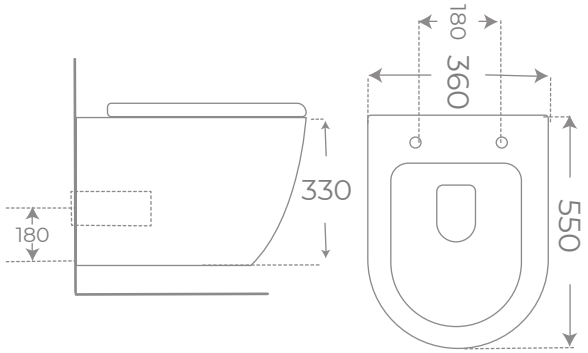

Ref. 00455
Color Negro Mate

INODORO COMPACTO · BACK TO WALL TOILET

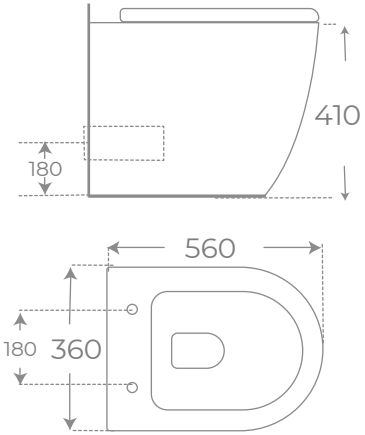

Ref. 00459
Color Negro Mate

BIDÉ SUSPENDIDO · WALL HUNG BIDET

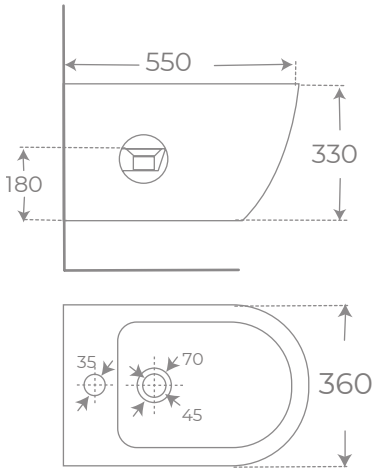

Ref. 00461
Color Negro Mate

LAVABO SUSPENDIDO · WALL HUNG BASIN

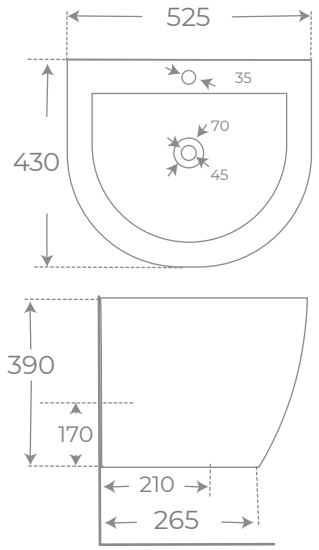

Ref. 00453
Color Negro Mate

INODORO CON SALIDA DUAL · DUAL TOILET

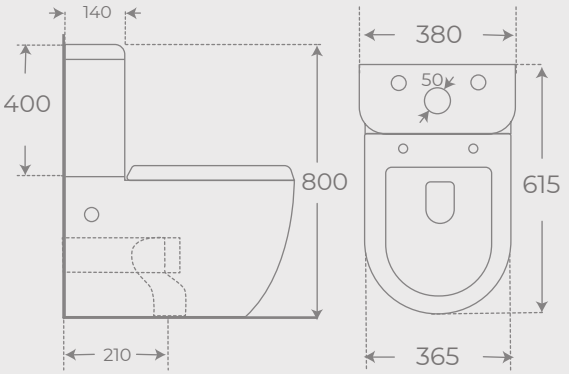

Ref. 00602
Color Gris Mate

BIDÉ A SUELO · FLOORSTANDING BIDET

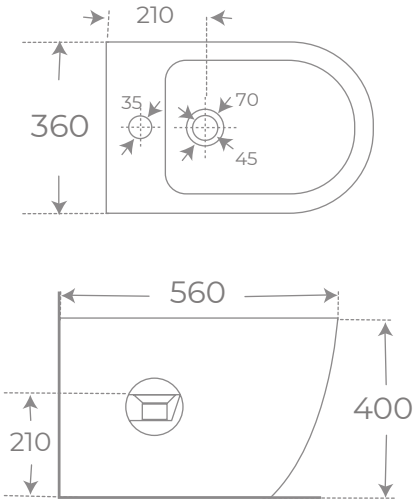

Ref. 00611
Color Gris Mate

INODORO SUSPENDIDO • WALL HUNG TOILET

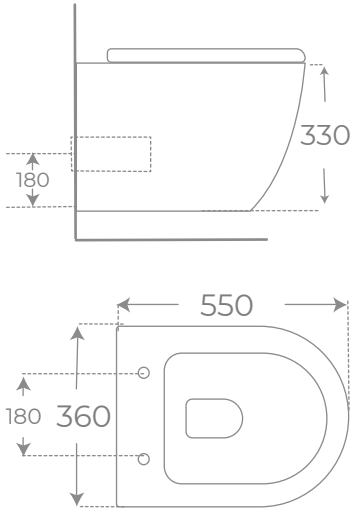

Ref. 00631
Color Gris Mate

INODORO COMPACTO • BACK TO WALL TOILET

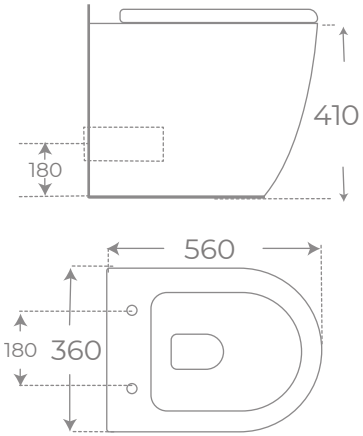

Ref. 01119
Color Gris Mate

BIDÉ SUSPENDIDO • WALL HUNG BIDET

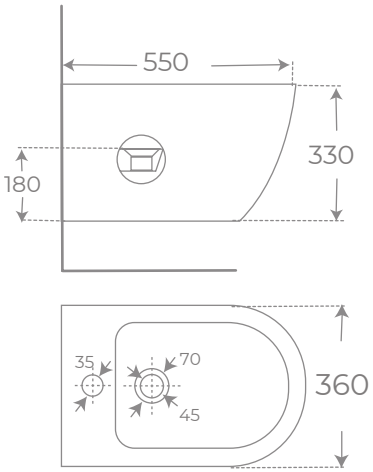

Ref. 00634
Color Gris Mate

LAVABO SUSPENDIDO • WALL HUNG BASIN

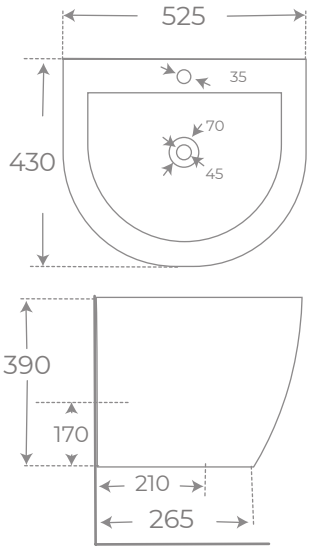

Ref. 00612
Color Gris Mate

INODORO CON SALIDA DUAL · DUAL TOILET

MAT · Cierre suave · Rimless · 3L 6L

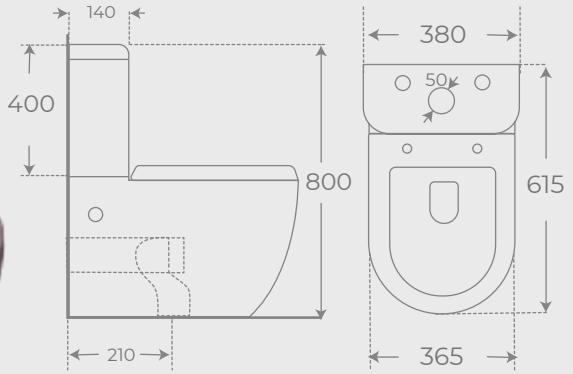

Ref. 00614
Color Moka Mate

BIDÉ A SUELO · FLOORSTANDING BIDET

MAT

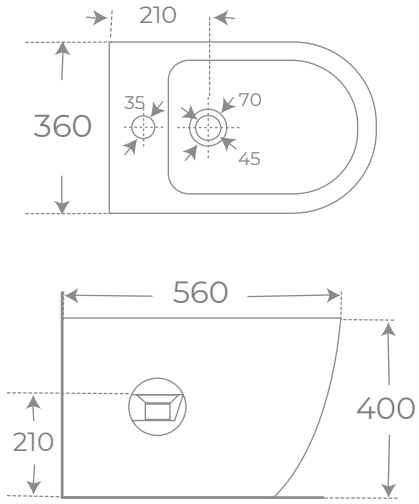

Ref. 00623
Color Moka Mate

INODORO SUSPENDIDO · WALL HUNG TOILET

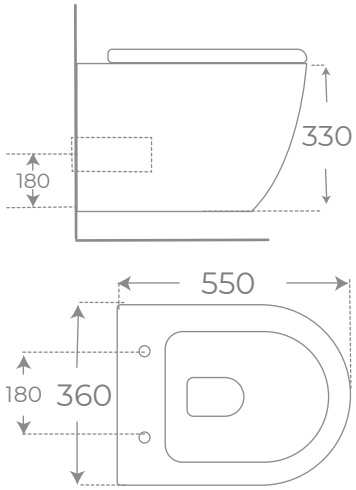

Ref. 00626
Color Moka Mate

INODORO COMPACTO · BACK TO WALL TOILET

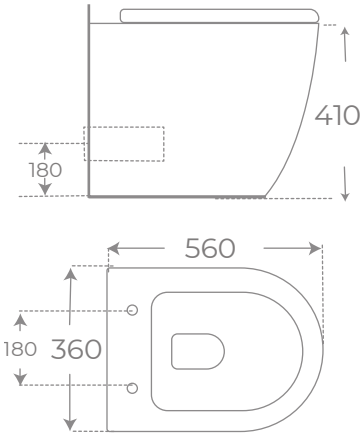

Ref. 01121
Color Moka Mate

BIDÉ SUSPENDIDO · WALL HUNG BIDET

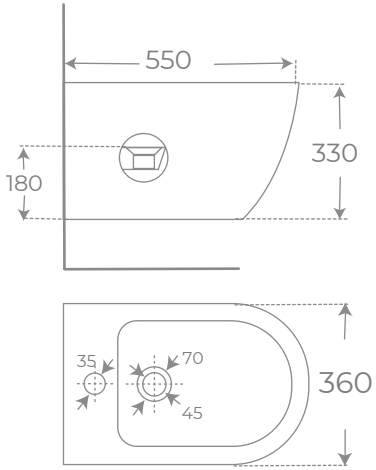

Ref. 00629
Color Moka Mate

LAVABO SUSPENDIDO · WALL HUNG BASIN

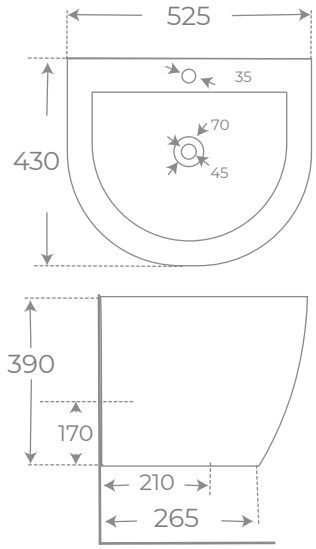

Ref. 00624
Color Moka Mate

COLECCIÓN

VERONA Decó

INODORO SUSPENDIDO • WALL HUNG TOILET

Ref. 00407

Ref. 00406

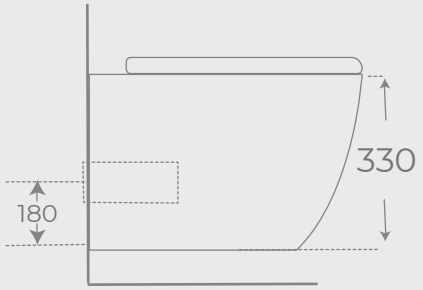

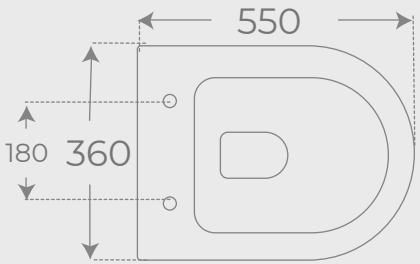

INODORO SUSPENDIDO • WALL HUNG TOILET

Ref. 00411

Ref. 00410

INODORO SUSPENDIDO • WALL HUNG TOILET

Ref. 00409

Ref. 00408

COLECCIÓN

VENECIA

INODORO CON SALIDA DUAL · DUAL TOILET

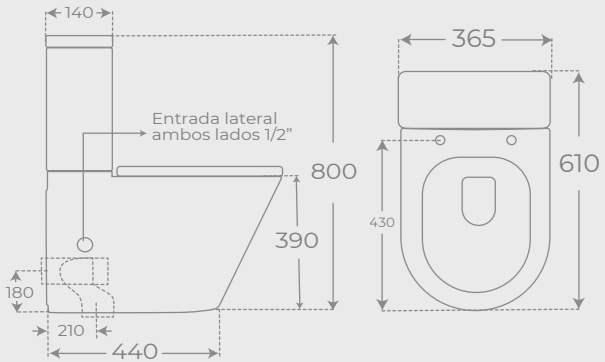

Ref. 00732

BIDÉ A SUELO · FLOORSTANDING BIDET

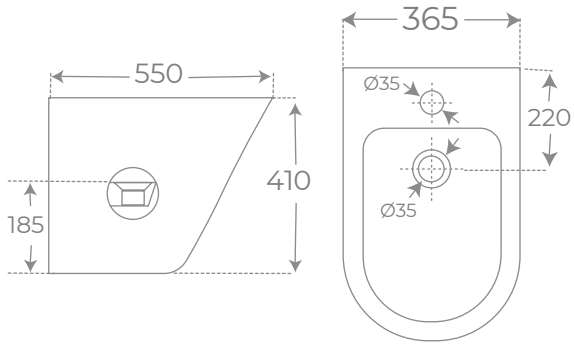

Ref. 02655

INODORO COMPACTO · WALL HUNG BASIN

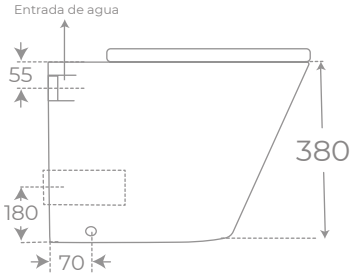

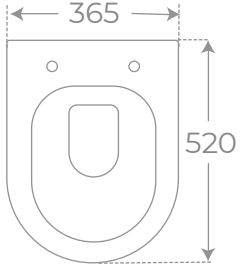

Ref. 00734

INODORO SUSPENDIDO · WALL HUNG TOILET

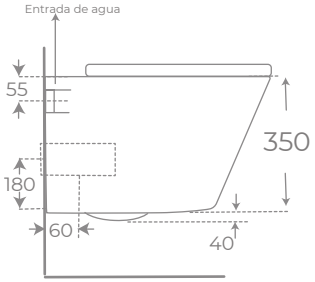

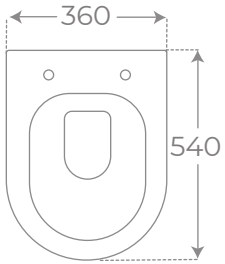

Ref. 00733

LAVABO SUSPENDIDO · WALL HUNG BASIN

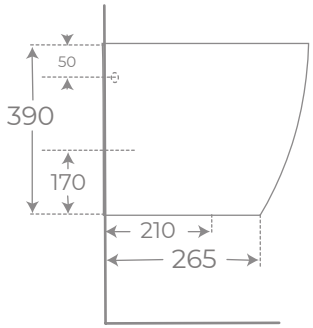

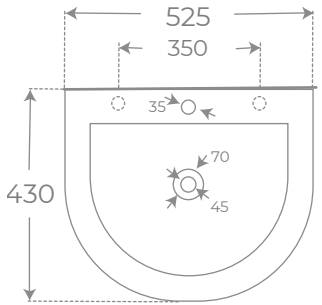

Ref. 00057

INODORO CON SALIDA DUAL · DUAL TOILET

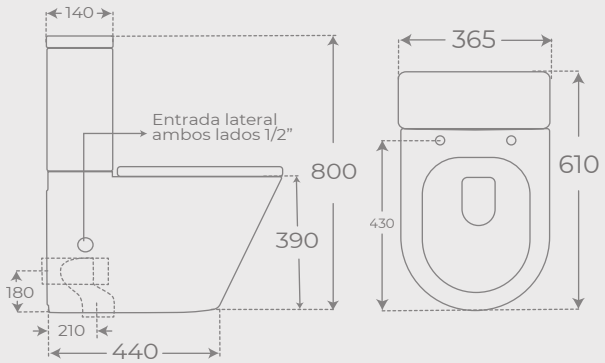

Ref. 01210

INODORO SUSPENDIDO · WALL HUNG TOILET

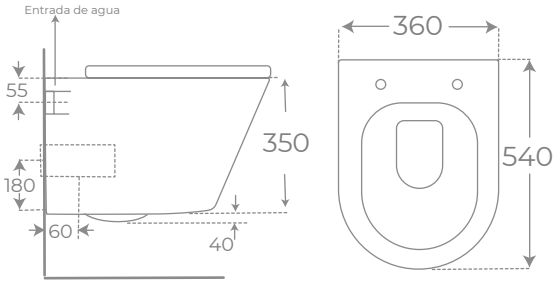

Ref. 01221

BIDÉ AL SUELO · FLOORSTANDING BIDET

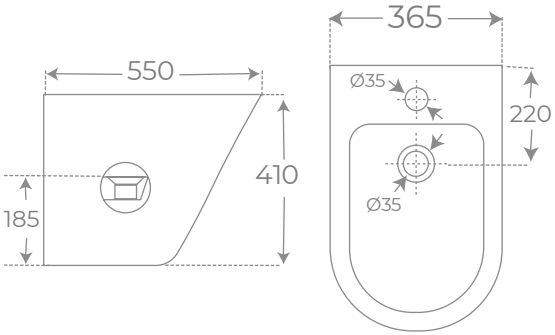

Ref. 01220

LAVABO SUSPENDIDO · WALL HUNG BASIN

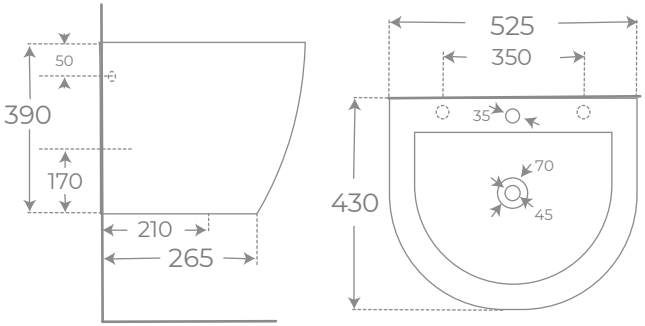

Ref. 00453

INODORO CON SALIDA DUAL · DUAL TOILET

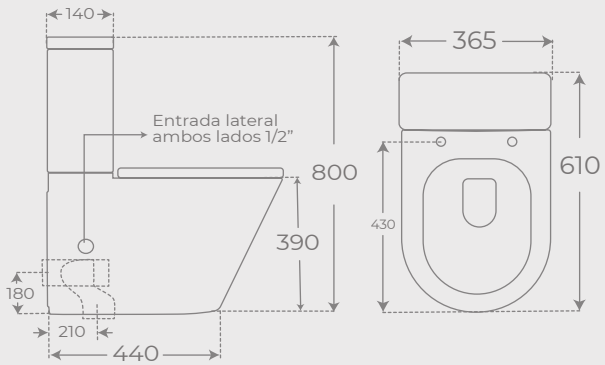

Ref. 01227

INODORO SUSPENDIDO · WALL HUNG TOILET

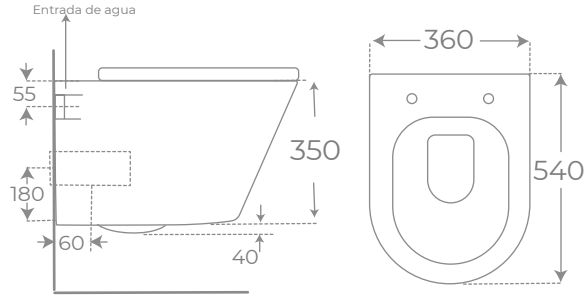

Ref. 01238

BIDÉ AL SUELO · FLOORSTANDING BIDET

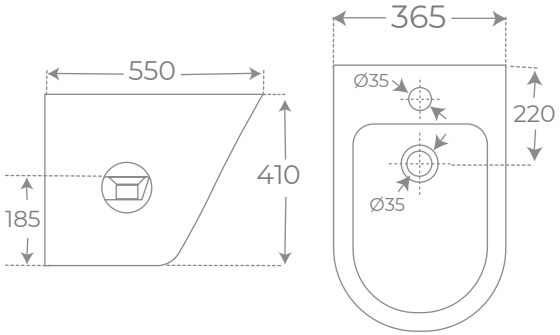

Ref. 01237

LAVABO SUSPENDIDO · WALL HUNG BASIN

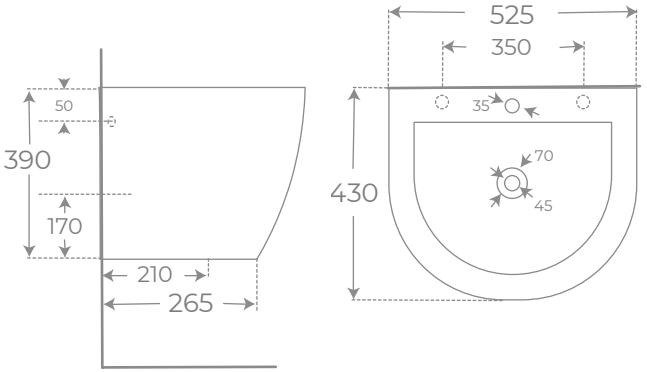

Ref. 00587

COLECCIÓN

NUI

INODORO CON SALIDA DUAL • DUAL TOILET

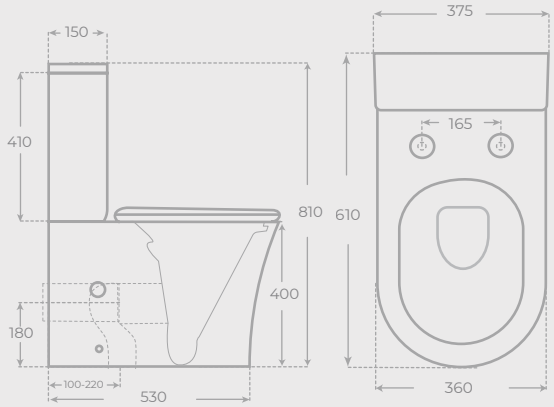

Ref. 01017

INODORO CON SALIDA HORIZONTAL • HORIZONTAL TOILET

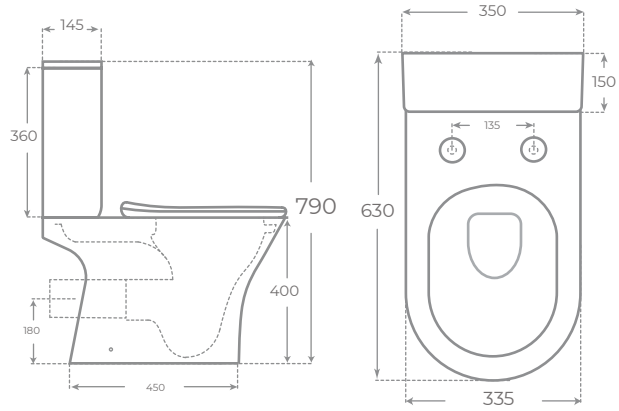

Ref. 01027

BIDÉ A SUELO • FLOORSTANDING BIDET

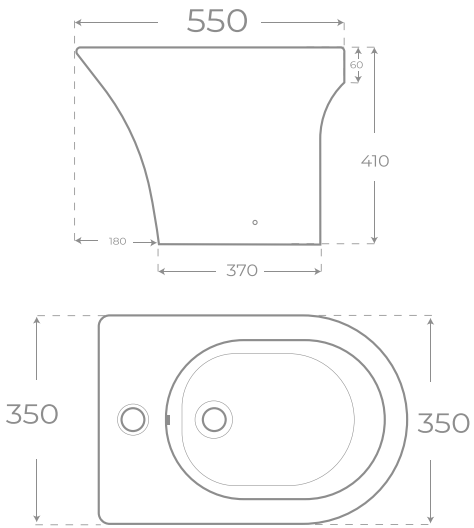

Ref. 01184

LAVABO DE PIE • FREESTANDING BASIN

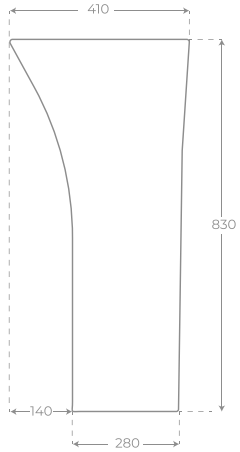

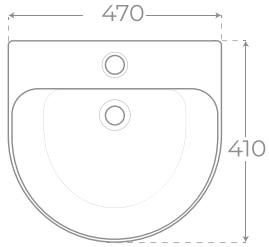

Ref. 01185

INODORO COMPACTO • BACK TO WALL TOILET

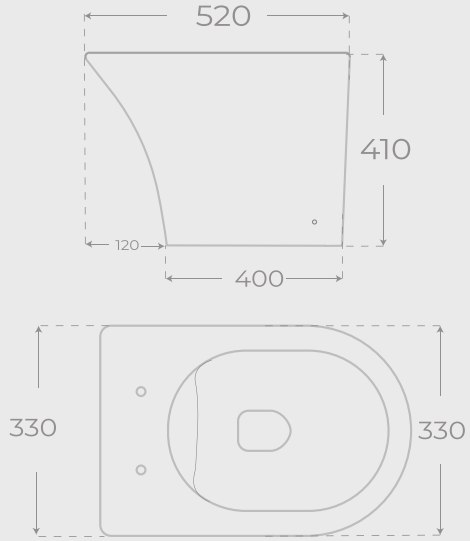

Ref. 01192

LAVABO SUSPENDIDO DOBLE SENO • DOUBLE BOWL WALL HUNG BASIN

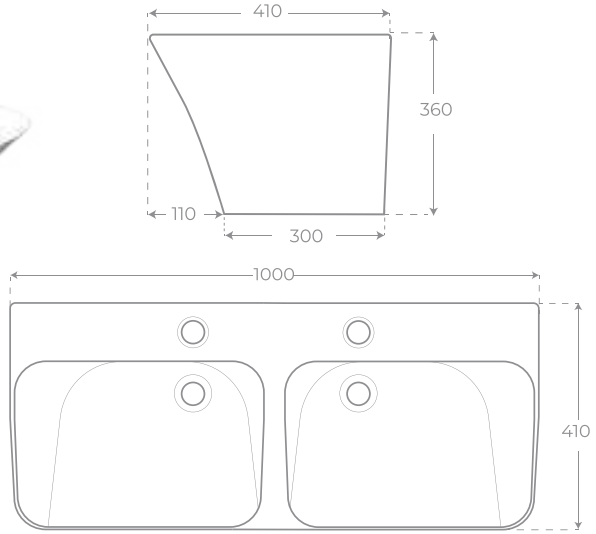

Ref. 01209

INODORO SUSPENDIDO • WALL HUNG TOILET

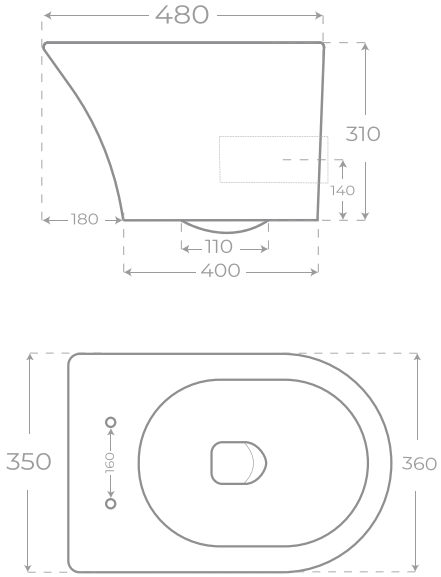

Ref. 01187

LAVABO SUSPENDIDO • WALL HUNG BASIN

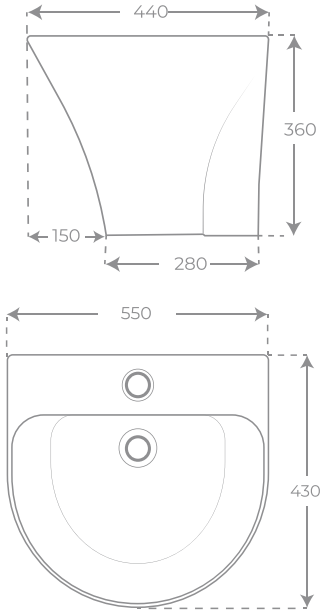

Ref. 01186

COLECCIÓN

KOA

INODORO CON SALIDA DUAL • DUAL TOILET

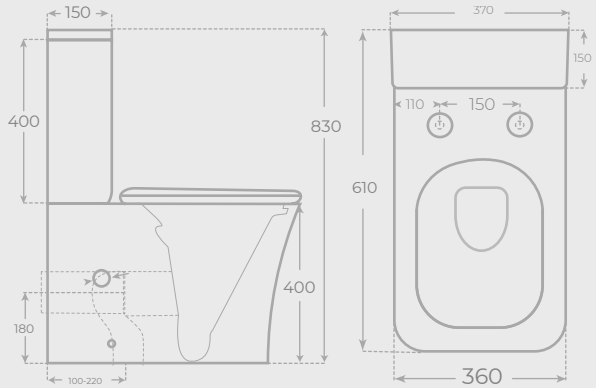

Ref. 01036

INODORO CON SALIDA HORIZONTAL • HORIZONTAL TOILET

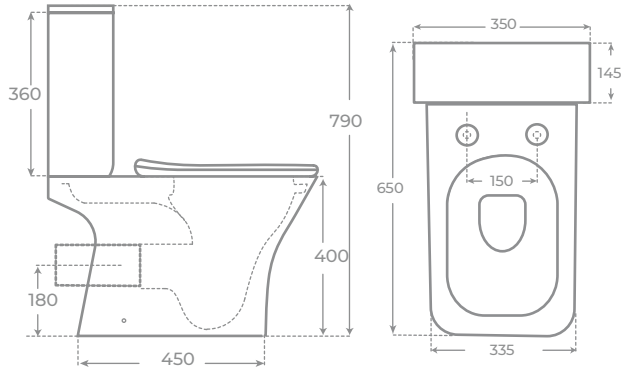

Ref. 01045

BIDÉ A SUELO • FLOORSTANDING BIDET

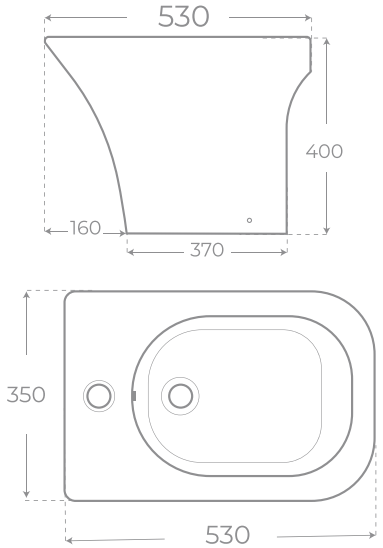

Ref. 01183

LAVABO DE PIE • FREESTANDING BASIN

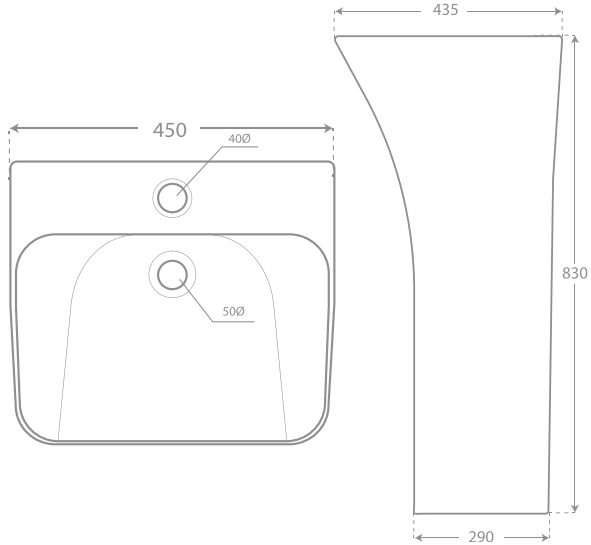

Ref. 01197

INODORO COMPACTO · BACK TO WALL TOILET

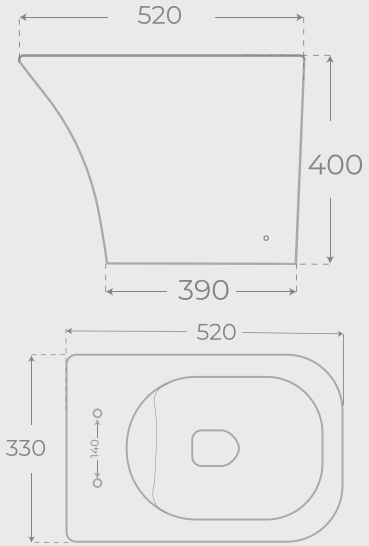

Ref. 01204

INODORO SUSPENDIDO · WALL HUNG TOILET

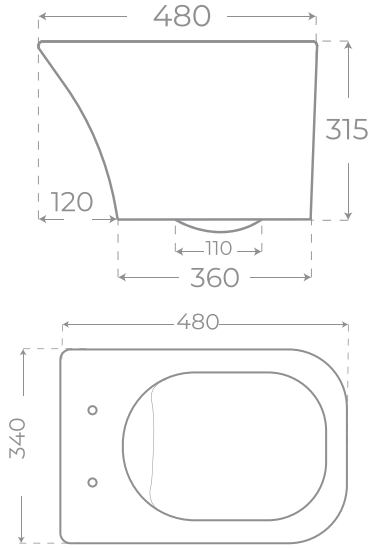

Ref. 01199

LAVABO SUSPENDIDO · WALL HUNG BASIN

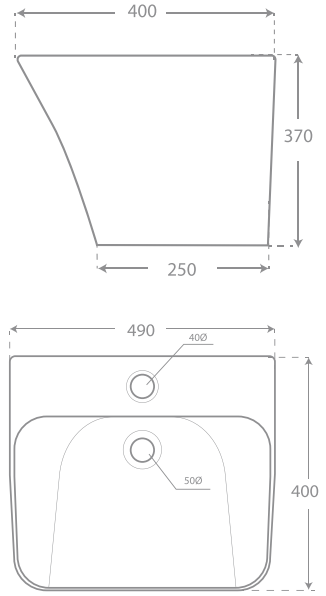

Ref. 01198

COLECCIÓN

ATENAS

INODORO TANQUE BAJO • CLOSE COUPLED TOILET

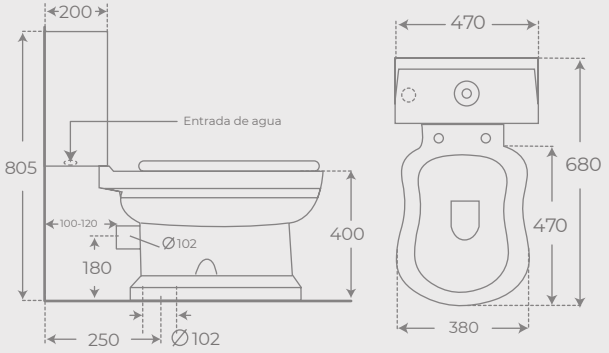

Vertical
Ref. 00072

Horizontal
Ref. 00073

Tapa en venta por separado
Seat is sold separately

TAPAS • SEATS

ABS
Blanco brillo
Ref. 00064

Madera
Lacado blanco
Ref. 00066

Madera
Blanco rústico
Ref. 00067

Madera
Nogal claro
Ref. 00069

Madera
Nogal oscuro
Ref. 00068

ABS
Negro brillo
Ref. 00065

Madera
Wengué
Ref. 00071

Madera
Cerezo
Ref. 00217

Madera
Caoba
Ref. 00070

BIDÉ A SUELO · FLOORSTANDING BIDET

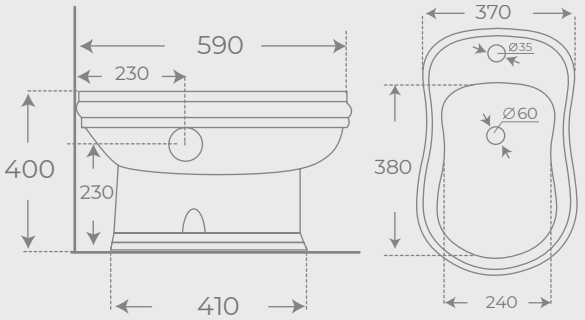

Ref. 00078

LAVABO CON PEDESTAL · PEDESTAL BASIN

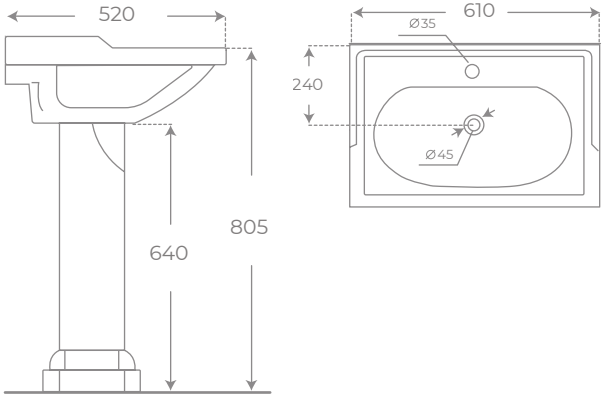

Ref. 00079

COLECCIÓN

MARSELLA

INODORO CON SALIDA DUAL · DUAL TOILET

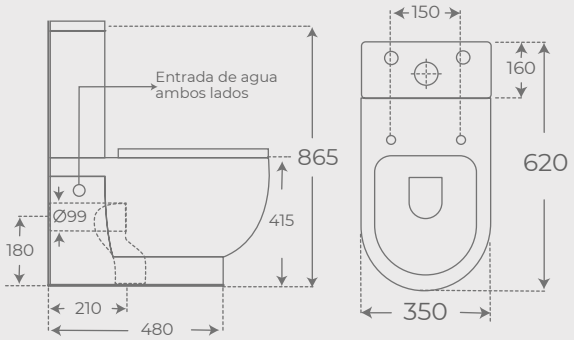

Ref. 00082

BIDÉ A SUELO · FLOORSTANDING BIDET

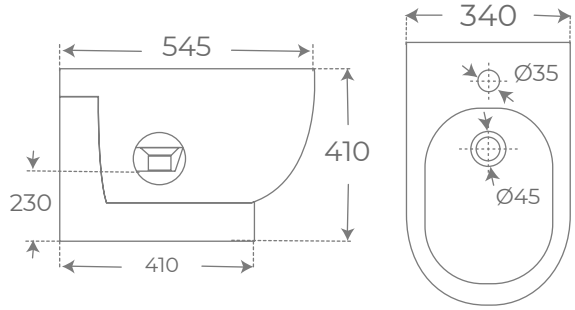

Ref. 00091

INODORO COMPACTO · BACK TO WALL TOILET

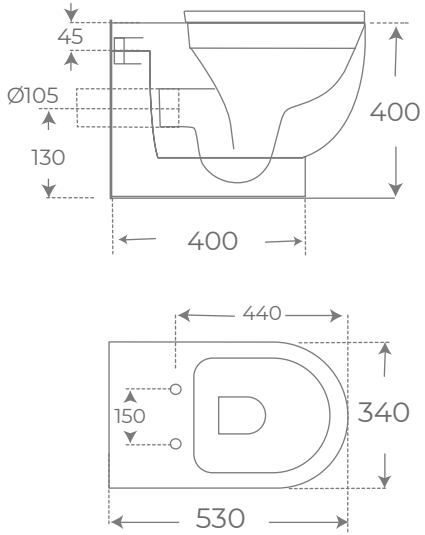

Ref. 00098

LAVABO CON PEDESTAL · PEDESTAL BASIN

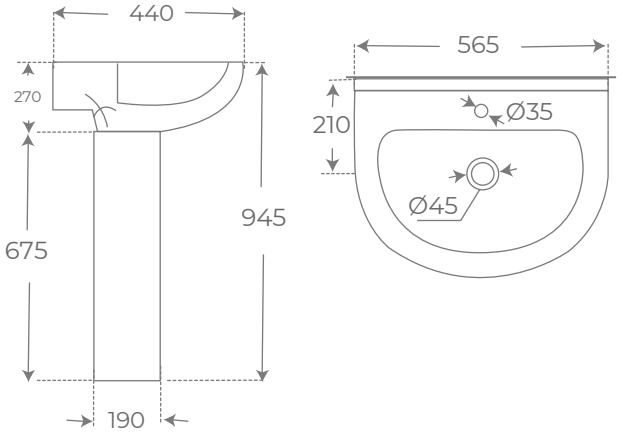

Ref. 00092

COLECCIÓN

OPORTO

INODORO CON SALIDA DUAL · DUAL TOILET

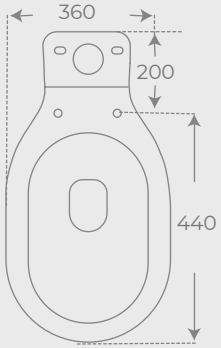

REF.	
00125	**Salida horizontal y alimentación base - tapa ABS** Horizontal outlet bowl & tank with inlet at bottom - ABS seat
00126	**Salida horizontal y alimentación lateral - tapa ABS** Horizontal outlet bowl & tank with inlet on side - ABS seat
00123	**Salida vertical y alimentación base - tapa ABS** Vertical outlet bowl & tank with inlet at bottom - ABS seat
00124	**Salida vertical y alimentación lateral - tapa ABS** Vertical outlet bowl & tank with inlet on side - ABS seat

BIDÉ A SUELO · FLOORSTANDING BIDET

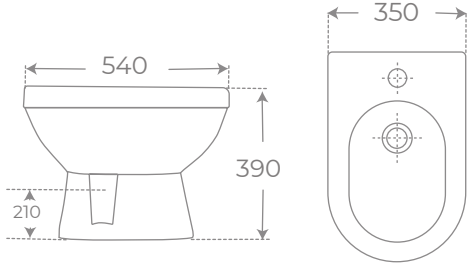

Ref. 00136

LAVABO CON PEDESTAL · PEDESTAL BASIN

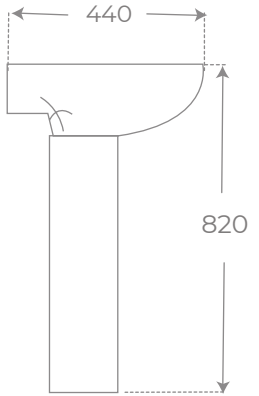

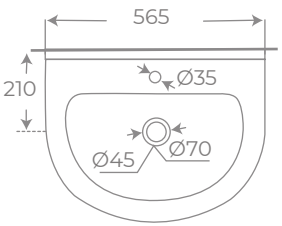

Ref. 00137

COLECCIÓN

DUOMO

INODORO CON SALIDA DUAL • DUAL TOILET

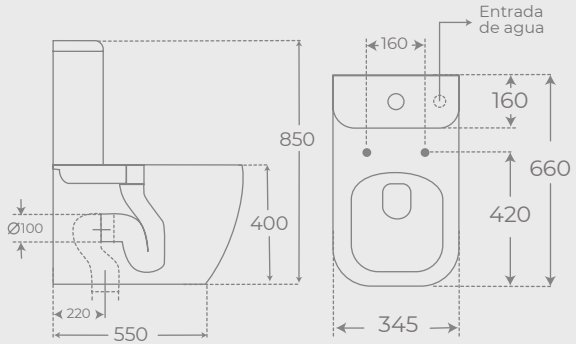

Ref. 00325

BIDÉ A SUELO • FLOORSTANDING BIDET

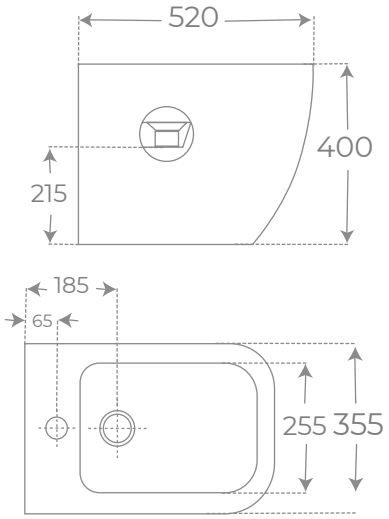

Ref. 00334

INODORO COMPACTO • BACK TO WALL TOILET

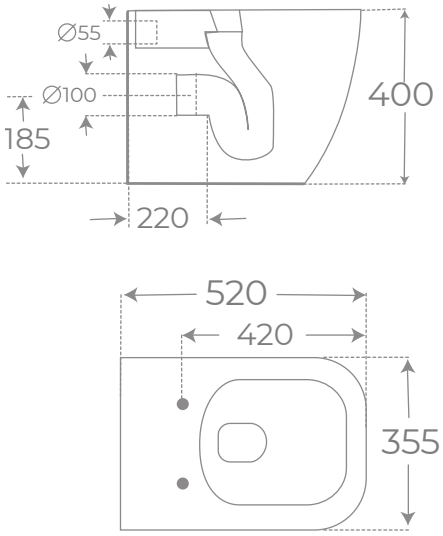

Ref. 00341

INODORO SUSPENDIDO • WALL HUNG TOILET

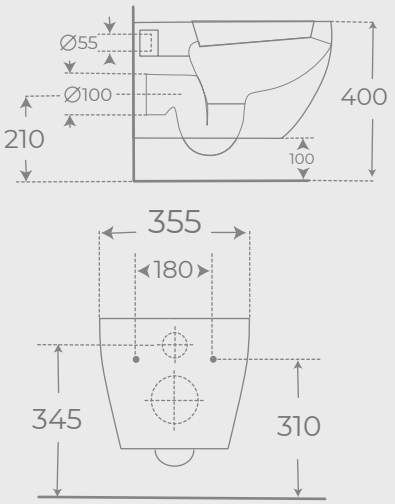

Ref. 00338

BIDÉ SUSPENDIDO • WALL HUNG BIDET

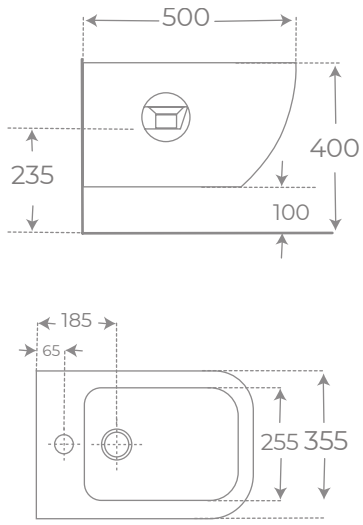

Ref. 00343

COLECCIÓN

OSLO PMR

INODORO PMR · TOILET PRM

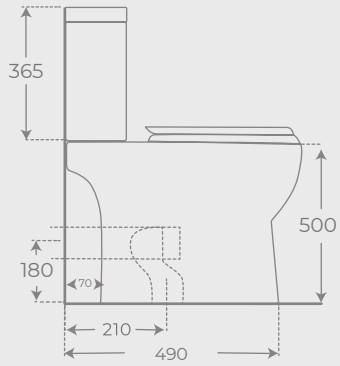

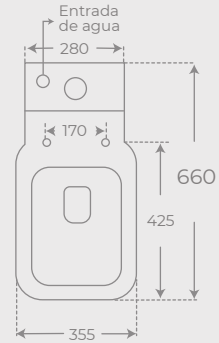

Vertical
Ref. 00154

Horizontal
Ref. 00155

LAVABO SUSPENDIDO PMR · WALL HUNG BASIN PRM

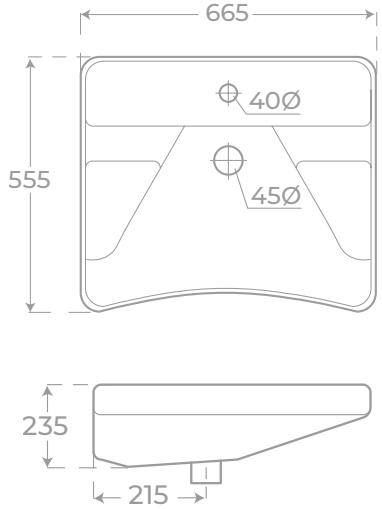

Ref. 01179

COLECCIÓN

NÁPOLES

¿QUÉ SON LOS SANITARIOS CONFORT?

Fossil Natura reflexiona sobre nuestros espacios de vida y apuesta por el máximo bienestar a través de sus piezas pensadas especialmente para ti, para la funcionalidad del día y a día, y para la comodidad absoluta en tu hogar.

La línea de sanitarios Confort, reúne cualidades que dan un giro innovador a las piezas tradicionales y las orienta hacia una mayor comodidad y el máximo bienestar en el baño si dejar de lado la parte estética. Diseñada con una altura especial, superior a la estándar, se convierte en una colección adecuada a las necesidades de cualquier usuario.

WHAT ARE COMFORT TOILETS?

Fossil Natura thinks about our living spaces, seeking maximum well-being through its pieces designed especially for you, for day-to-day functionality and for absolute comfort in your home.

The Confort sanitaryware collection brings together qualities that give an innovative twist to traditional pieces and orients them towards greater comfort and maximum well-being in the bathroom without neglecting the aesthetic aspect. Designed with a special height, higher than the standard, it becomes a collection suitable for the needs of any user.

INODORO CON SALIDA DUAL • DUAL TOILET

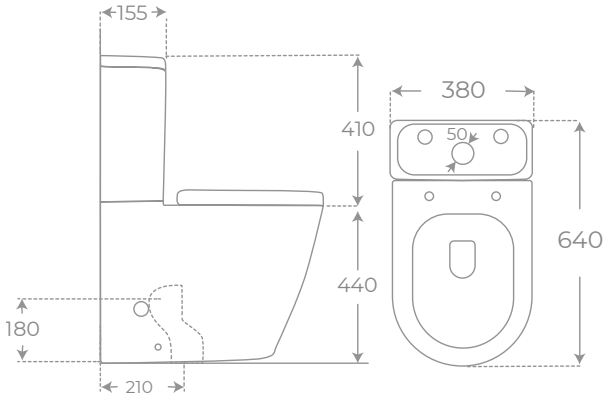

Ref. 00281

BIDÉ A SUELO • FLOORSTANDING BIDET

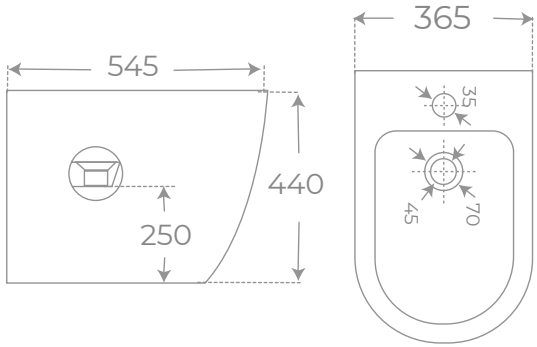

Ref. 00437

INODORO CON SALIDA DUAL · DUAL TOILET

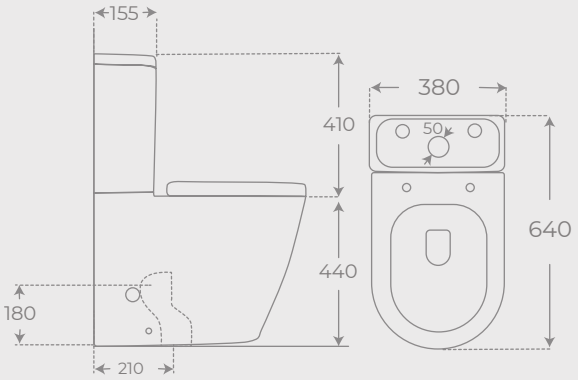

Ref. 01244

BIDÉ A SUELO · FLOORSTANDING BIDET

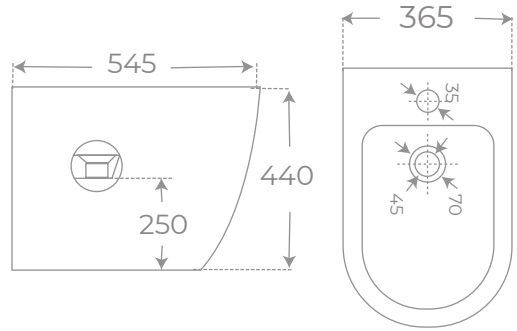

Ref. 01254

INODORO CON SALIDA DUAL · DUAL TOILET

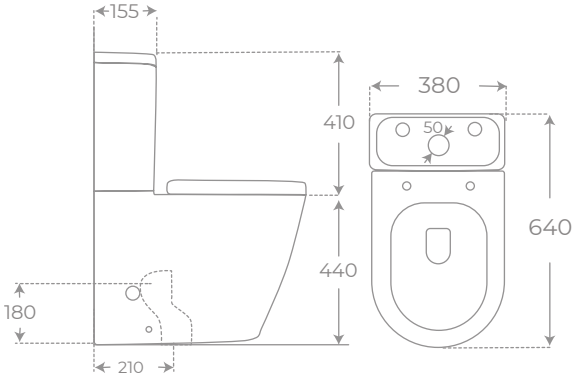

Ref. 01255

BIDÉ AL SUELO · FLOORSTANDING BIDET

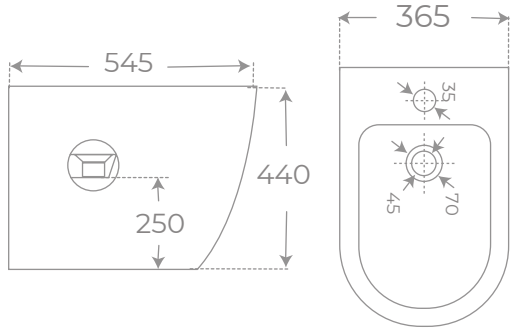

Ref. 01265

COLECCIÓN

LYON

INODORO CON SALIDA DUAL · DUAL TOILET

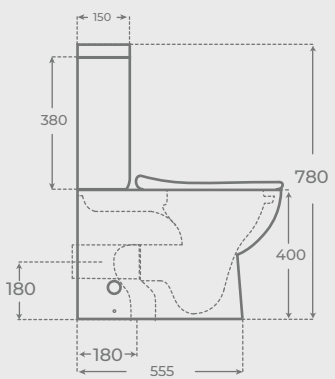

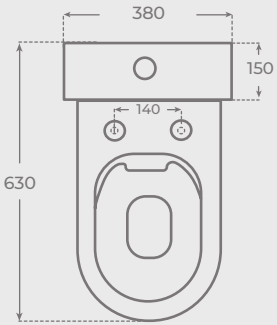

Ref. 00934

BIDÉ A SUELO · FLOORSTANDING BIDET

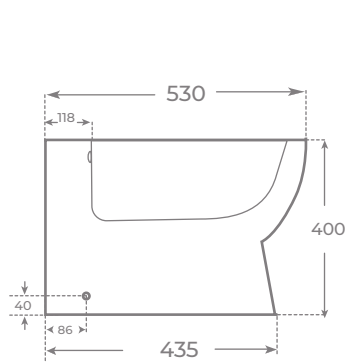

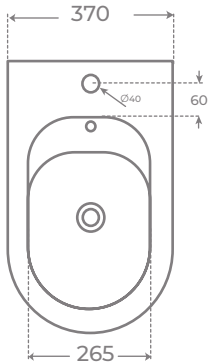

Ref. 00956

INODORO SIN CISTERNA

ENZO

INODORO CON SALIDA VERTICAL · VERTICAL TOILET

Ref. 00996

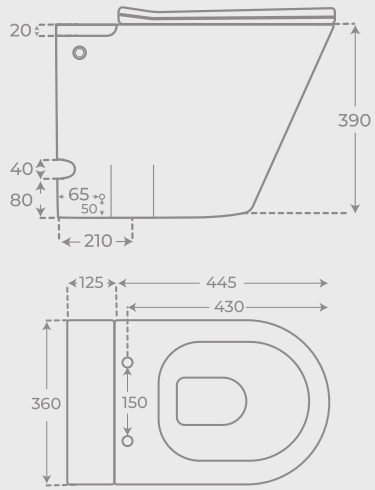

UN NUEVO CONCEPTO DE INODORO

A NEW CONCEPT OF TOILET

El inodoro sin cisterna Enzo se sirve de la idea de emplear agua directa como método de desagüe. Su sistema, con solo pulsar el botón lateral, impulsa la descarga desde la entrada hasta la salida de modo directo, sin necesidad de acumular agua.

Enzo, al no llevar tanque consigo, ahorra espacio en el baño y tediosas instalaciones.

The Enzo cisternless toilet is based on the idea of using direct water as the flush method. The system drives the discharge from the inlet to the outlet directly, without the need to accumulate water. Enzo is ideal for saving bathroom space and tedious installations.

Descarga de agua superior
Flush from above

Hendidura para entrada de agua
Slit for water inlet

SMART TOILET

WEIMAR

WEIMAR | INODORO INTELIGENTE • SMART TOILET

Ref. 01123

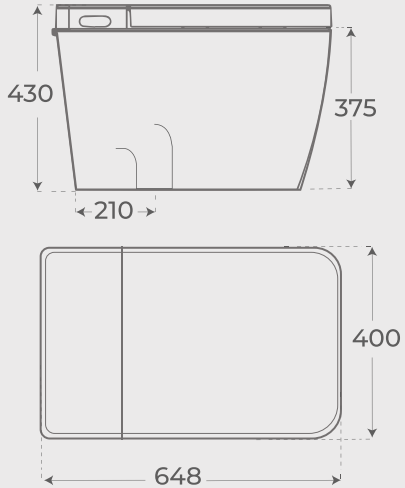

- Lavado personal **trasero.**
  Personal washing of the **back area**
- **Opción de lavado femenino** especifico
  Specific **feminine wash option**
- **5 niveles** de presión del agua en el lavado
  5 levels of water pressure in the wash
- Programable desde la **taza** o a **distancia**
  Programmable from the **bowl** or **remotely**
- **Luz interior** especial para uso nocturno
  Special **interior light** for night use
- Ajuste de temperatura en **agua**, **aire** y **taza**
  Water, **air** and **bowl** temperature setting
- **Desodorizante** automatico
  Automatic **deodorizer**
- Masaje gradual **(5 niveles)** con agua
  Gradual massage **(5 levels)** with water
- Apertura y cierre **automatico**
  Automatic opening and closing
- Secado con **aire caliente**
  Hot air drying
- Vaciado **manual** o **automatico**
  Manual or **automatic** flushing
- Inodoro vertical: **salida a suelo**
  Vertical toilet: **drain to the floor**
- **Cisterna integrada** en la taza
  Integrated cistern in the bowl

Frecuencia: **50-60 H.z.** Voltage: **230 V**
Frequency: **50-60 Hz** . Voltage: **230 V**

Panel de funciones básicas en taza
Basic functions panel on bowl

1 Boquilla de chorro de agua
2 Water jet nozzle

2 Salida de aire caliente
1 Hot air outlet

Mando de control remoto
Remote control

App de control remoto para IOS y Android
Remote control app for IOS and Android

SMART TOILETS

KASSEL & LINGEN

CARACTERÍSTICAS · CHARACTERISTICS

- Lavado personal **trasero.**
  Personal washing of the **back area**
- **Opción de lavado femenino** especifico
  Specific **feminine wash option**
- **5 niveles** de presión del agua en el lavado
  5 levels of water pressure in the wash
- Programable desde la **taza** o con **a distancia**
  Programmable from the **bowl** or **remotely**
- Ajuste de temperatura en **agua**, **aire** y **taza**
  Water, **air** and **bowl** temperature setting
- **Pre-humectación:** para limpieza con menos agua
  Pre-wetting for cleaning with less water
- **Luz noctura** en el interior
  Night light inside the bowl
- Masaje gradual **(5 niveles)** con agua
  Gradual massage **(5 levels)** with water
- Rociador **desmontable**
  Detachable sprayer
- Secado con **aire caliente**
  Hot air drying
- **Desodorizante** automatico
  Automatic **deodorizer**
- Boquilla del rociador **auto-limpiable**
  Self-cleaning spray nozzle
- Frecuencia: **50-60 H.z.** Voltage: **230 V**
  Frequency: **50-60 Hz** . Voltage: **230 V**

Inodoro programado en pre-humectación
Toilet programmed for pre-wetting

Inodoro programado para desodorización
Toilet programmed for deodorization

Extracción boquilla del rociador
Sprayer nozzle extraction

Autolimpieza del rociador
Self-cleaning sprayer

KASSEL · SMART TOILET

Suspendido
Ref. 01154

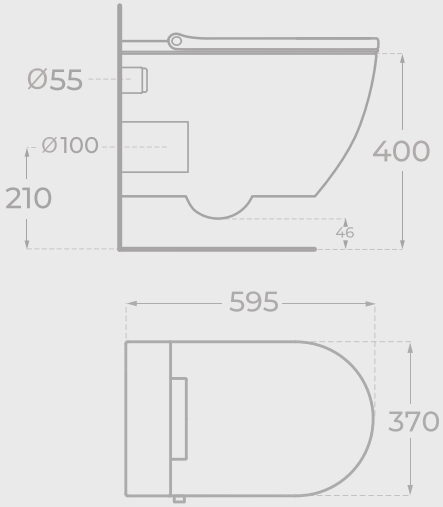

Compacto
Ref. 01155

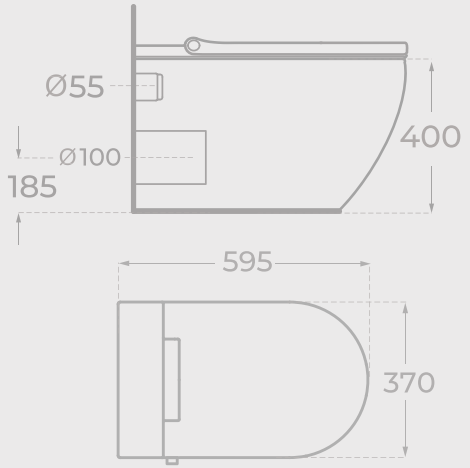

LINGEN · SMART TOILET

Suspendido
Ref. 01156

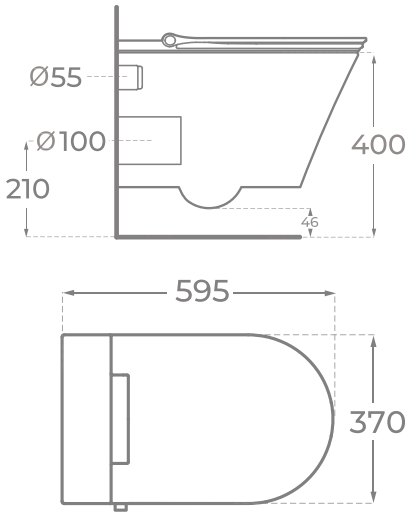

Compacto
Ref. 01157

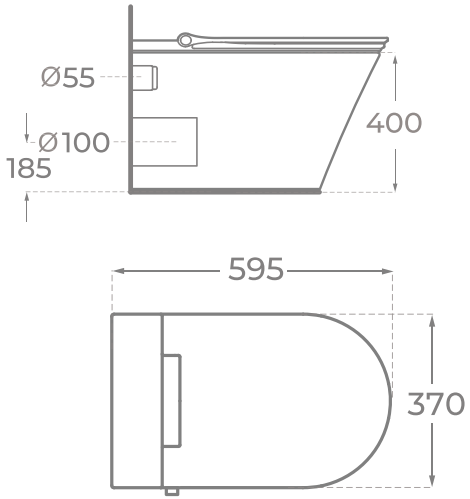

CISTERNAS Y BASTIDORES

EMPOTRADOS

CISTERNA EMPOTRADA PARA INODORO SUSPENDIDO • CONCEALED CISTERN FOR WALL HUNG TOILET

Ref. 00696

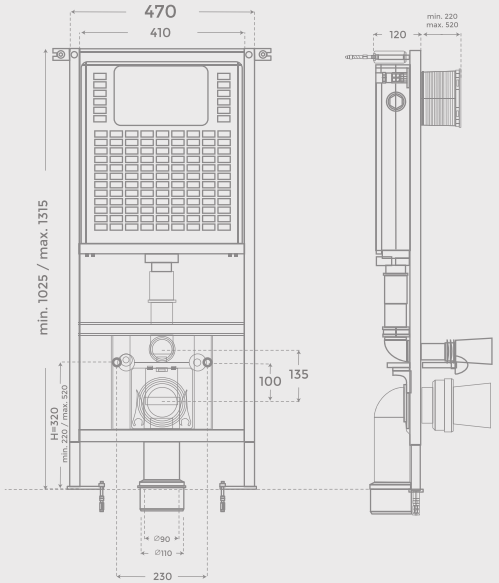

- Instalación sobre **paredes sólidas** y **pladur**
  Installation on **solid walls** and **plasterboard**
- Cisterna aislada de la **condensación** y **ruido**
  Cistern proteted from **condensation** and **noise**
- Perno de fijación: **180 mm o 230 mm**
  Fixation bolt: **180 mm or 230 mm**
- Rango de presión: **0.2 - 16 bares**
  Pressure range: **0.2 -16 bars**
- Entrada de agua: **1/2"**
  Water inlet: **1/2"**
- Mecanismo **Fluid Master**
  Fluid Master mechanism
- Peso: **15 Kg** Fondo: **12 cm**
  Weight: **15 Kg** Depth: **12 cm**
- Duración de descarga: **39 segundos para 6L a 3 bares**
  Time of flush: **39 seconds for 6L at 3 bars**
- Resistencia a la carga: **400kg sobre paredes sólidas**
  Load resistance: **400 kg on solid walls**

INCLUYE • INCLUDED

- Set de conexión de WC **Ø90mm**
  WC connection set **Ø90mm**
- Codo de salida **PVC** o **HDPE** 110 mm
  PVC o **HDPE** Flexible toilet pan waste connector **110 mm**
- Soportes galvanizados ajustables: 0 a 20 cm
  Adjustable galvanized brackets: 0 to 20 cm
- Barras de rosca **M12** para sujeción en cerámica
  M12 threaded rods for ceramic clamping

CISTERNA EMPOTRADA PARA INODORO COMPACTO • CONCEALED CISTERN FOR BACK TO WALL TOILET

Ref. 00697

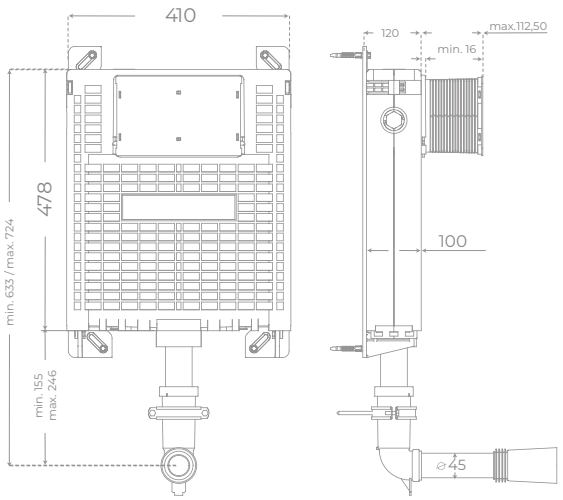

- Instalación sobre **paredes sólidas** y **pladur**
  Installation on **solid walls** and **plasterboard**
- Cisterna aislada de la **condensación** y **ruido**
  Cistern proteted from **condensation** and **noise**
- Perno de fijación: **180 mm o 230 mm**
  Fixation bolt: **180 mm or 230 mm**
- Rango de presión: **0.2 - 16 bares**
  Pressure range: **0.2 -16 bars**
- Entrada de agua: **1/2"**
  Water inlet: **1/2"**
- Mecanismo **Fluid Master**
  Fluid Master mechanism
- Peso: **4,5 Kg** Fondo: **10 cm**
  Weight: **4,5 Kg** Depth: **10 cm**
- Duración de descarga: **39 segundos para 6L a 3 bares**
  Time of flush: **39 seconds for 6L at 3 bars**

INCLUYE • INCLUDED

- Set de conexión de WC **Ø90mm**
  WC connection set **Ø90mm**
- Codo de salida **PVC** o **HDPE** 110 mm
  PVC o **HDPE** Flexible toilet pan waste connector **110 mm**
- Barras de rosca **M12** para sujeción en cerámica
  M12 threaded rods for ceramic clamping

BASTIDOR EMPOTRADO PARA BIDÉ • WALL MOUNTING BIDET FRAME

Ref. 00699

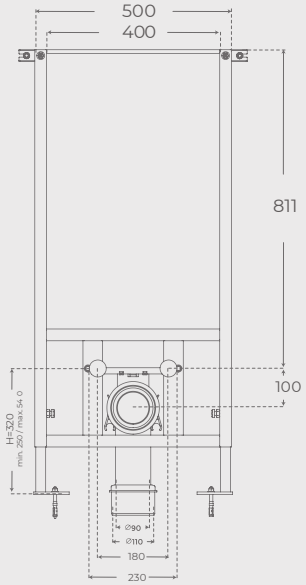

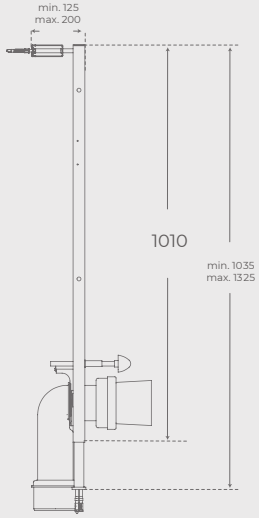

- Perfil **30x30** y pies ajustables
  30 x 30 profile and adjustable brackets
- **Fácil Instalación** con dispositivos de fijación
  Easy Installation with fixing devices
- Norma NSS: resistente a 200 horas de ensayo de niebla salina
  NSS rule: resistant to 200 hours of salt spray test
- Resistencia a la carga: **400kg sobre paredes sólidas**
  Load resistance: **400 kg on solid walls**
- Peso: **15 Kg** Fondo: **12-18 cm**
  Weight: **15 Kg** Depth: **12-18 cm**

PULSADOR ANTIVANDÁLICO • SHOCKPROOF FLUSH PLATE

INOX 3L 6L

Ref. 00024

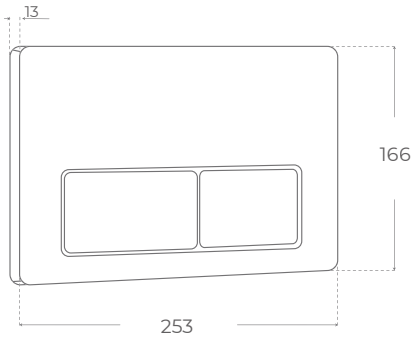

TEXAS | PULSADOR • FLUSH PLATE

3L 6L

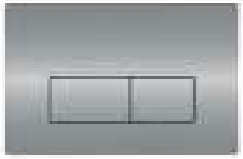

Cromado brillo
Ref. 00700

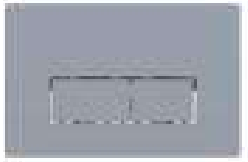

Cromado mate
Ref. 00701

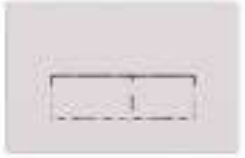

Blanco
Ref. 0703

Negro
Ref. 00702

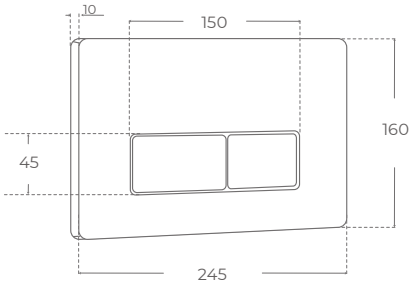

CISTERNAS VISTAS

EMPIRE

CISTERNA VISTA PARA INODORO COMPACTO • SANITARY MODULE FOR BACK TO WALL TOILET

Negra Ref. 02003

Blanca Ref. 02004

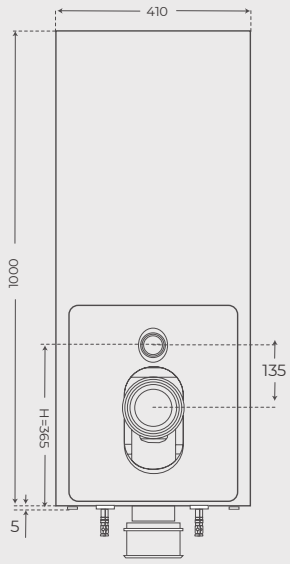

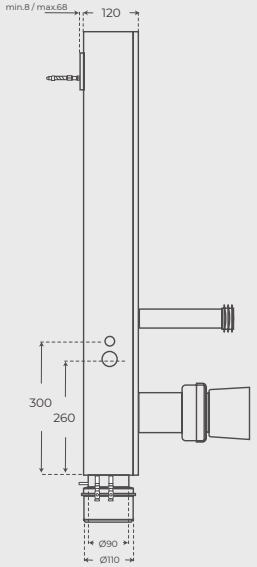

- Rangos de presión de **0.3 - 16mm bar**
  Pressure range: **0.3 - 16mm bar.**
- Frontal de cristal templado **6mm**
  Tempered glass front **6mm**
- Grosor:**12 cm**
  Thickness: **12 cm**
- Instalación rápida: **sin obra**
  Easy installation: **without work**
- Entrada a la **izquierda**
  Water inlet to **left**
- **Salida dual**
  Dual water outlet

CISTERNA VISTA PARA INODORO SUSPENDIDO • SANITARY MODULE FOR WALL HUNG TOILET

Negra Ref. 02001

Blanca Ref. 02002

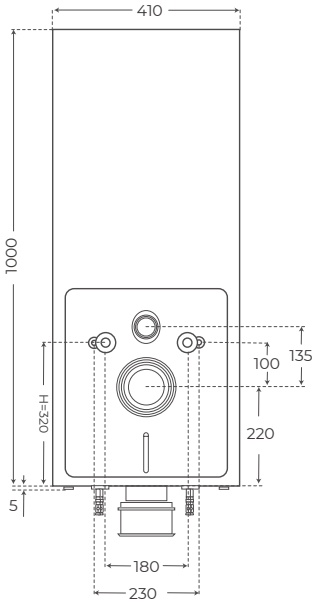

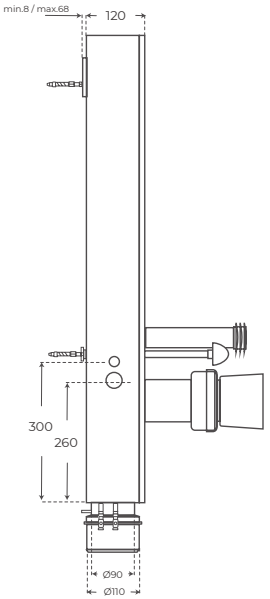

- Rangos de presión de **0.3 - 16mm bar**
  Pressure range: **0.3 - 16mm bar.**
- Frontal de cristal templado **6mm**
  Tempered glass front **6mm**
- Grosor:**12 cm**
  Thickness: **12 cm**
- Instalación rápida: **sin obra**
  Easy installation: **without work**
- Entrada a la **izquierda**
  Water inlet to **left**
- **Salida dual**
  Dual water outlet

URINARIOS

RÓDALO | URINARIO • URINAL

Negro mate
Ref. 02421

Blanco brillo
Ref. 02420

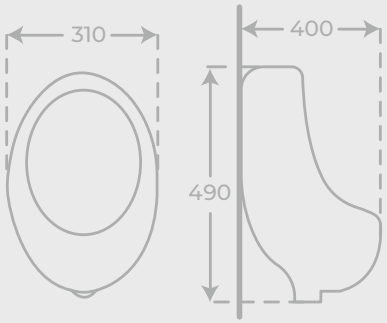

FLUXOR PARA URINARIO • URINAL FLUSH VALVE

Ref. 00301

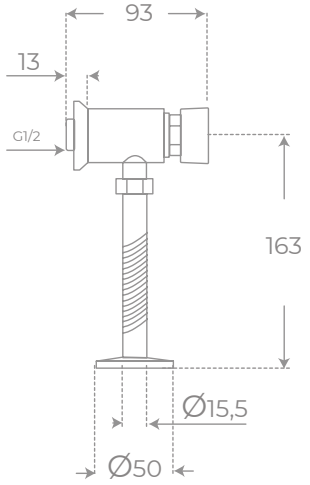

SIMA | URINARIO • URINAL

Ref. 02422

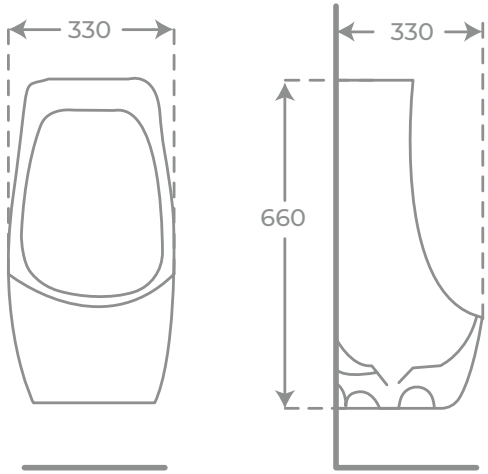

DÚMPEL | URINARIO • URINAL

Ref. 00200

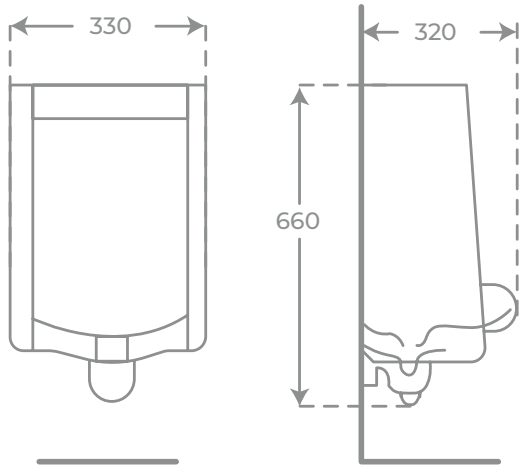

LAVABOS SUSPENDIDOS Y

SOBRE ENCIMERA

ARES

MAT NUEVO

LAVABO SOBRE ENCIMERA • COUNTERTOP BASIN

EROS

MAT NUEVO

LAVABO SOBRE ENCIMERA • COUNTER TOP BASIN

FEBO

MAT NUEVO

LAVABO SOBRE ENCIMERA • COUNTERTOP BASIN

JUNO

MAT NUEVO

LAVABO SOBRE ENCIMERA • COUNTERTOP BASIN

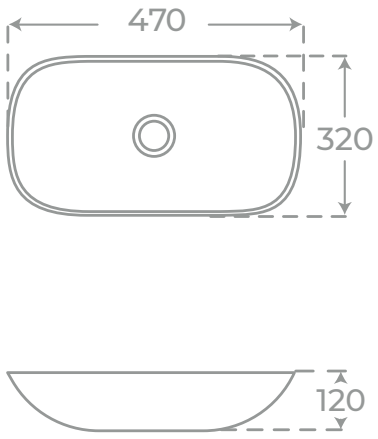

Ref. 01158
Solid Surface

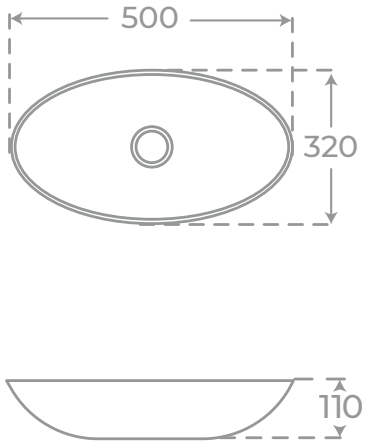

Ref. 01159
Solid Surface

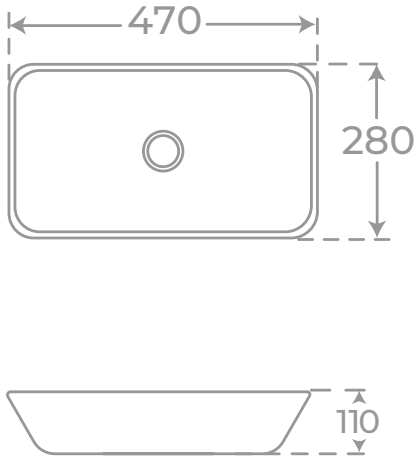

Ref. 01160
Solid Surface

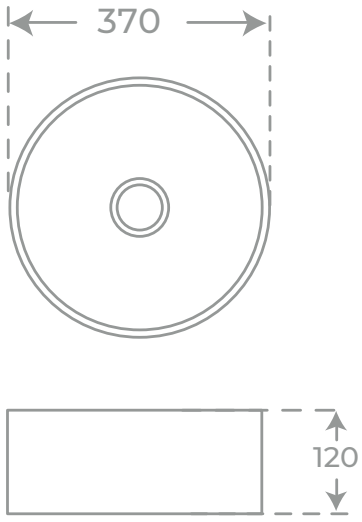

Ref. 01161
Solid Surface

ABBY
LAVABO SOBRE ENCIMERA • COUNTERTOP BASIN

AIRA
LAVABO SOBRE ENCIMERA • COUNTERTOP BASIN

ADARA
LAVABO SOBRE ENCIMERA • COUNTERTOP BASIN

ADALIS
LAVABO SOBRE ENCIMERA • COUNTERTOP BASIN

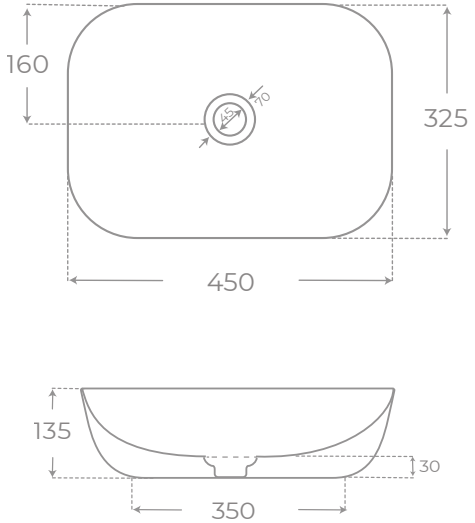

Ref. 00365
Porcelana vítrea

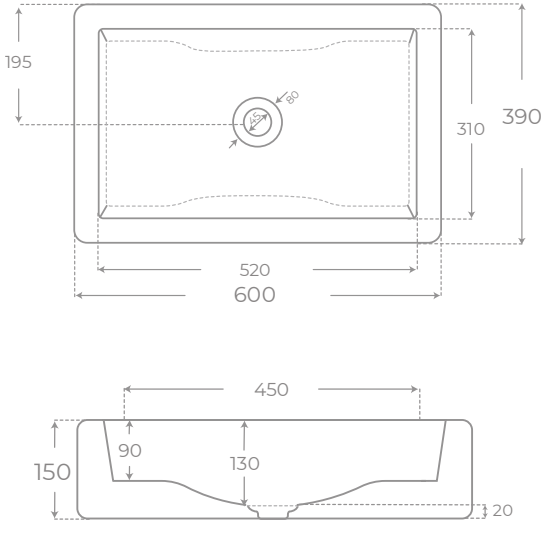

Ref. 00366
Porcelana vítrea

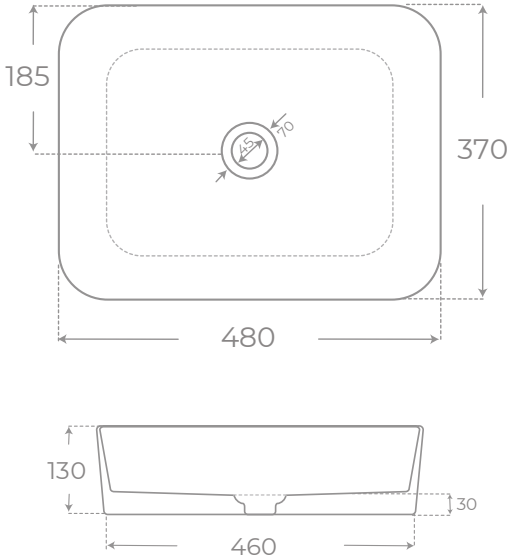

Ref. 00367
Porcelana vítrea

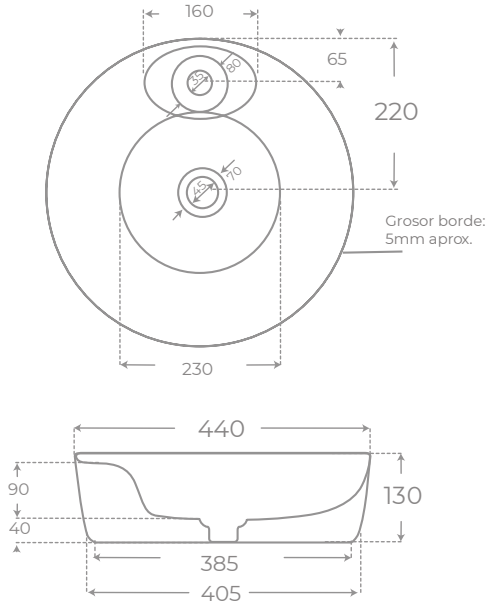

Ref. 00368
Porcelana vítrea

ALOA
LAVABO SOBRE ENCIMERA • COUNTERTOP BASIN

AIXA
LAVABO SOBRE ENCIMERA • COUNTERTOP BASIN

SQUARE BLACK
LAVABO SOBRE ENCIMERA • COUNTERTOP BASIN

SQUARE WHITE
LAVABO SOBRE ENCIMERA • COUNTERTOP BASIN

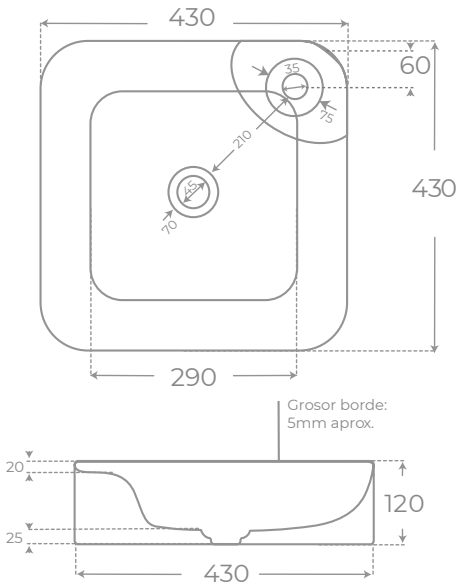

Ref. 00369
Porcelana vítrea

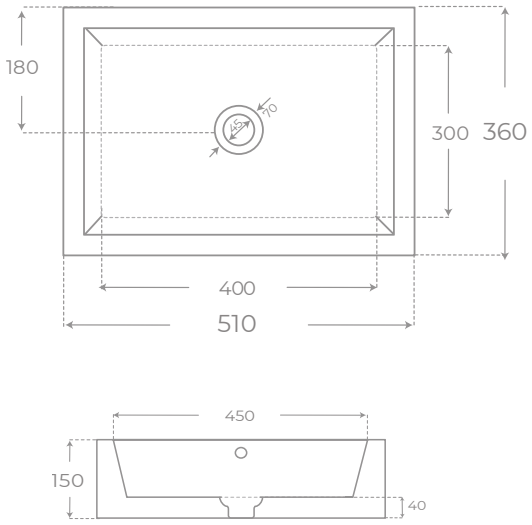

Ref. 00363
Porcelana vítrea

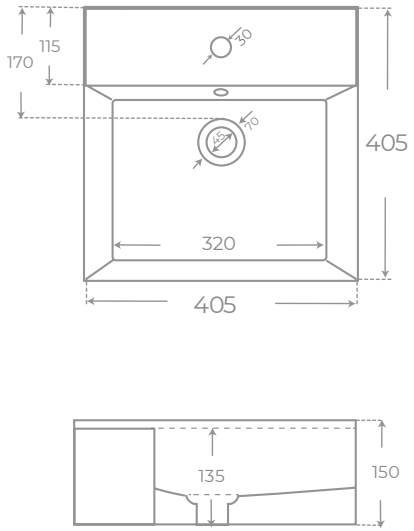

Ref. 00374
Porcelana vítrea

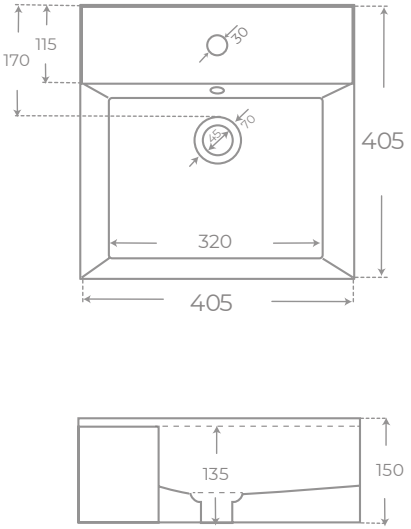

Ref. 00186
Porcelana vítrea

YACO WHITE
LAVABO SOBRE ENCIMERA • COUNTERTOP BASIN

YACO BLACK
LAVABO SOBRE ENCIMERA • COUNTERTOP BASIN

YACO SILVER & WHITE
LAVABO SOBRE ENCIMERA • COUNTERTOP BASIN

DUNA
LAVABO SOBRE ENCIMERA • COUNTERTOP BASIN

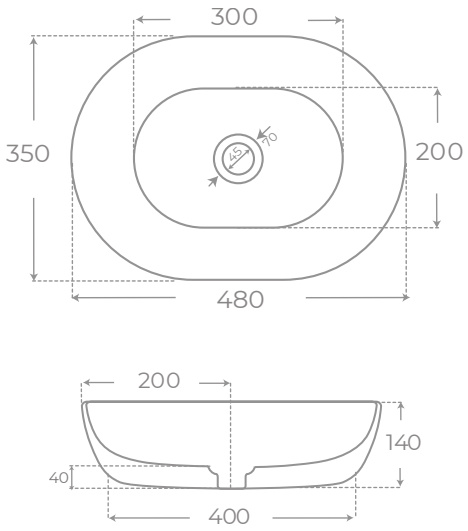

Ref. 00360
Porcelana vítrea

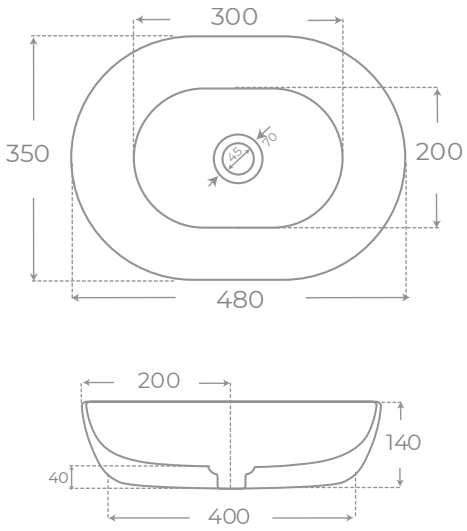

Ref. 00361
Porcelana vítrea

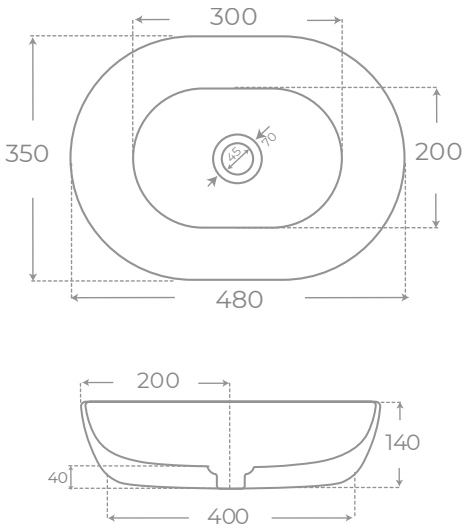

Ref. 00429
Porcelana vítrea

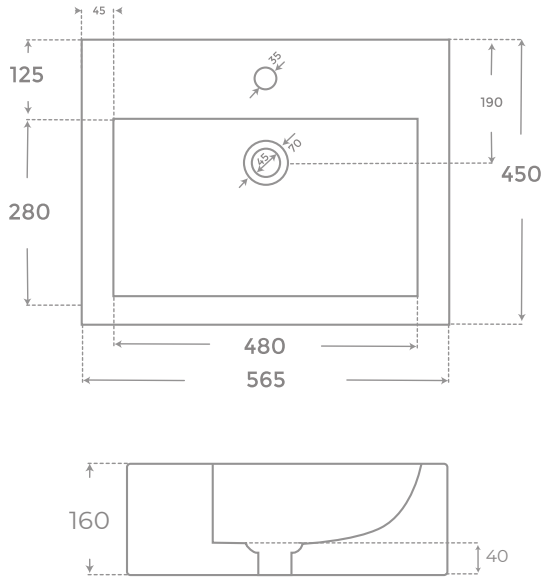

Ref. 00191
Porcelana vítrea

AIKA WHITE
LAVABO SOBRE ENCIMERA • COUNTERTOP BASIN

AIKA BLACK
LAVABO SOBRE ENCIMERA • COUNTERTOP BASIN

AIKA GOLD
LAVABO SOBRE ENCIMERA • COUNTERTOP BASIN

AIKA SILVER
LAVABO SOBRE ENCIMERA • COUNTERTOP BASIN

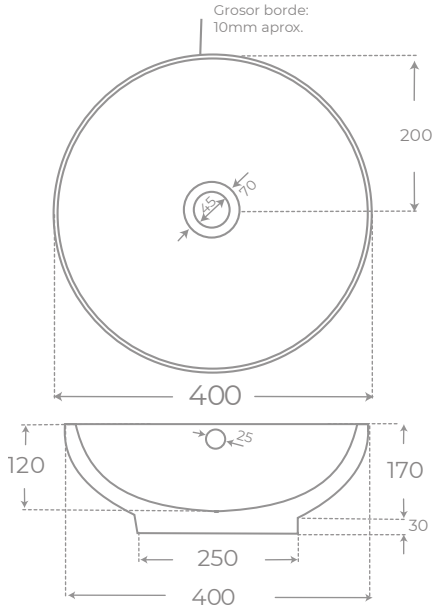

Ref. 00362
Porcelana vítrea

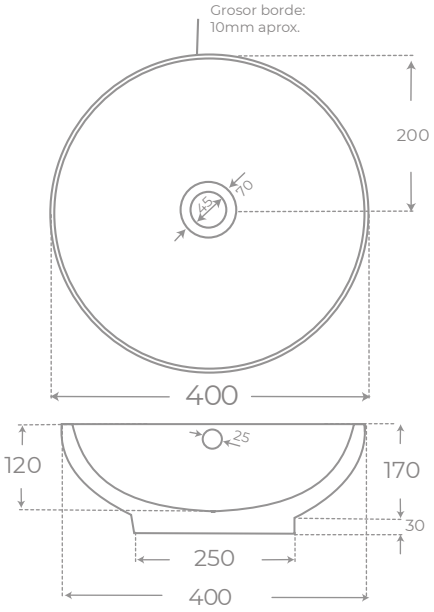

Ref. 00375
Porcelana vítrea

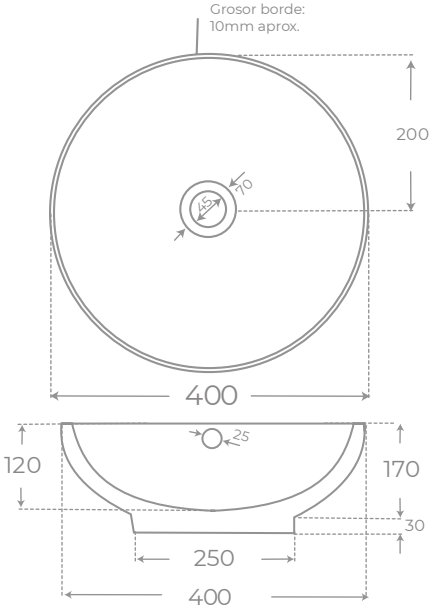

Ref. 00431
Porcelana vítrea

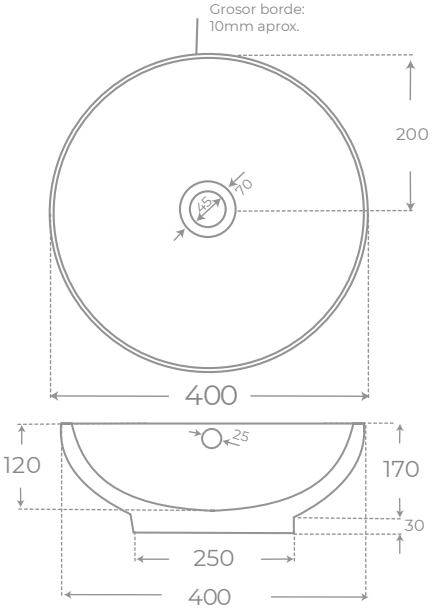

Ref. 00430
Porcelana vítrea

SUN
LAVABO SOBRE ENCIMERA • COUNTERTOP BASIN

ROUND
LAVABO SOBRE ENCIMERA • COUNTERTOP BASIN

OVAL
LAVABO SOBRE ENCIMERA • COUNTERTOP BASIN

ADA
LAVABO SOBRE ENCIMERA • COUNTERTOP BASIN

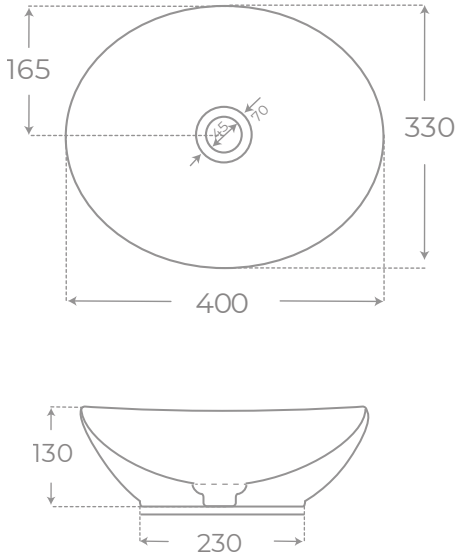

Ref. 00190
Porcelana vítrea

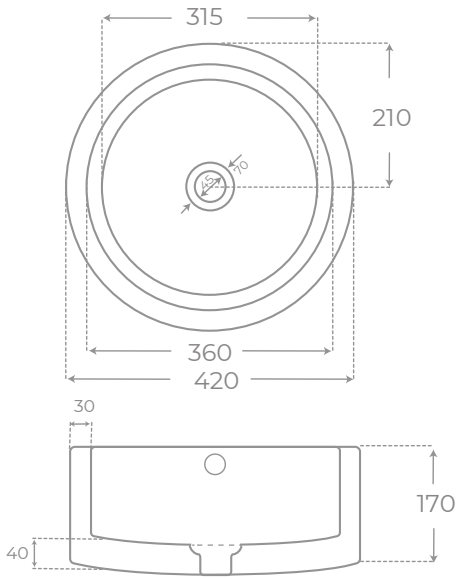

Ref. 00181
Porcelana vítrea

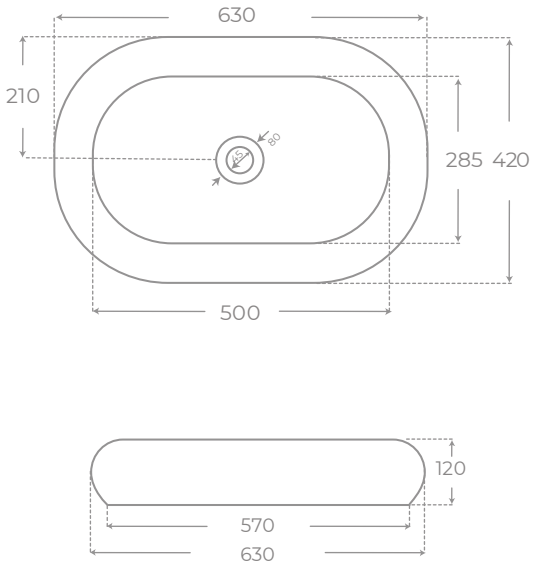

Ref. 00195
Porcelana vítrea

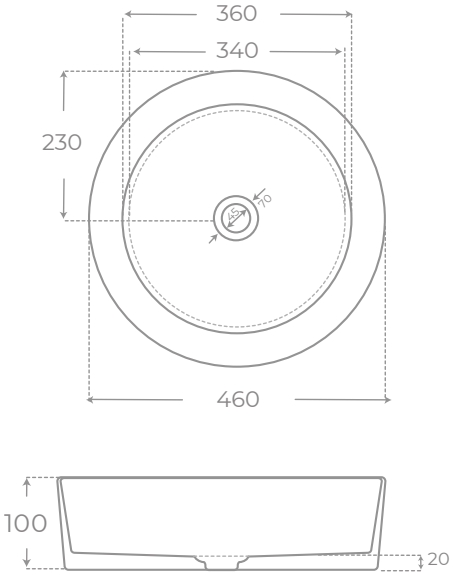

Ref. 00371
Porcelana vítrea

BOWL
LAVABO SOBRE ENCIMERA • COUNTERTOP BASIN

MOON
LAVABO SOBRE ENCIMERA • COUNTERTOP BASIN

ÓVALO
LAVABO SOBRE ENCIMERA • COUNTERTOP BASIN

XENA
LAVABO SOBRE ENCIMERA • COUNTERTOP BASIN

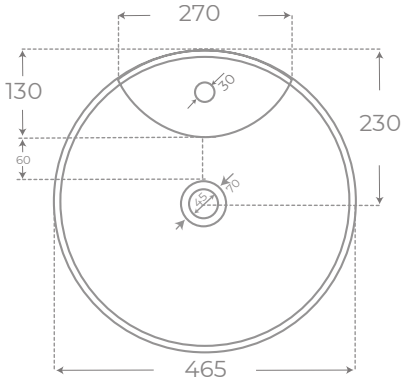

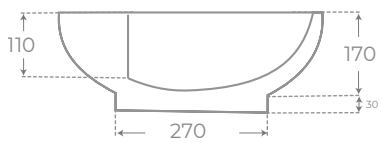

Ref. 00183
Porcelana vítrea

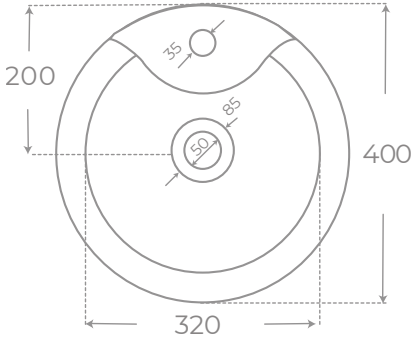

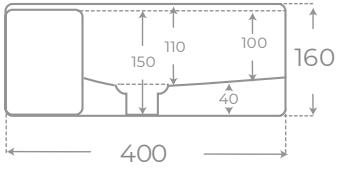

Ref. 00182
Porcelana vítrea

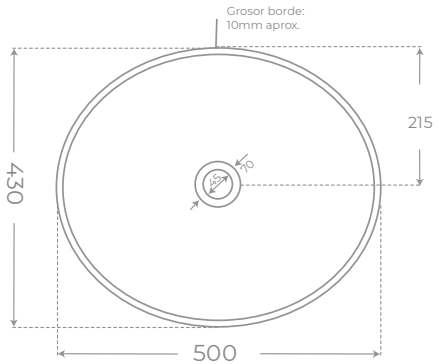

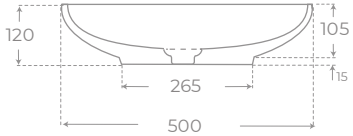

Ref. 00197
Porcelana vítrea

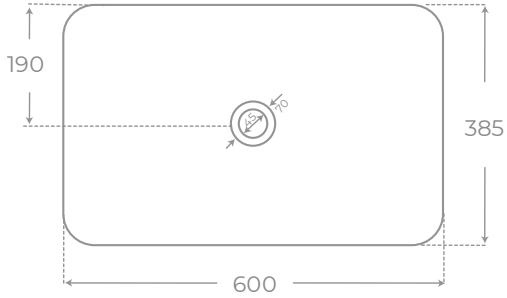

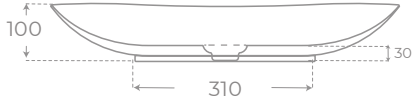

Ref. 00359
Porcelana vítrea

DAMA
LAVABO SOBRE ENCIMERA / SUSPENDIDO
COUNTERTOP BASIN • WALL HUNG BASIN

DAKOTA
LAVABO SOBRE ENCIMERA / SUSPENDIDO
COUNTERTOP BASIN • WALL HUNG BASIN

SIURANA
LAVABO SUSPENDIDO • WALL HUNG BASIN

VÁLVULA PARA LAVABO
CLICK CLACK WASTE BASIN

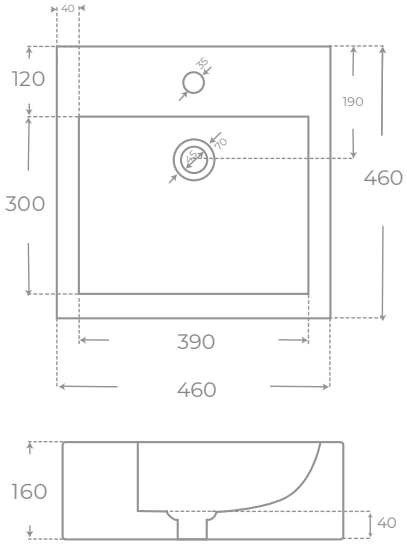

Ref. 00355
Porcelana vítrea

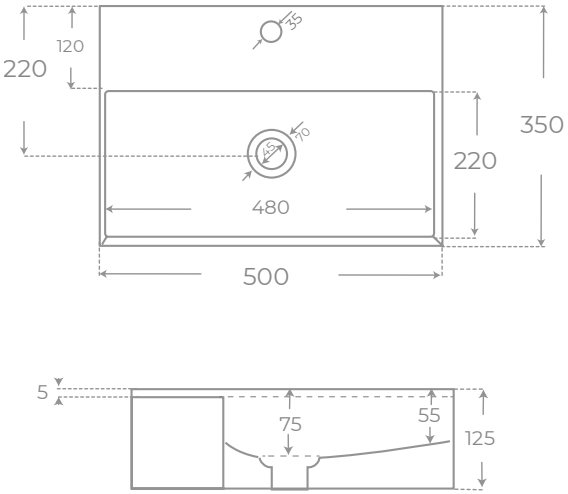

Ref. 00356
Porcelana vítrea

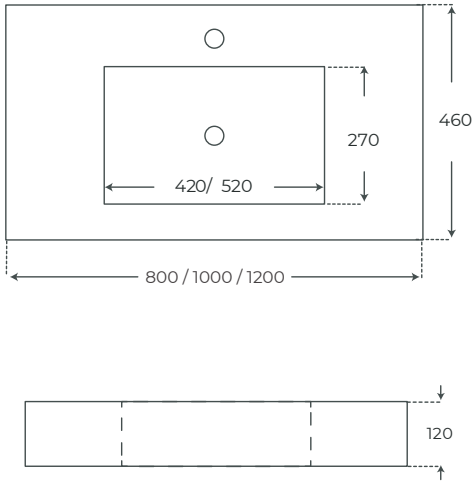

MEDIDAS	REF.
800 x 460	02067
1000 x 460	02068
1200 x 460	02069

Gel coat

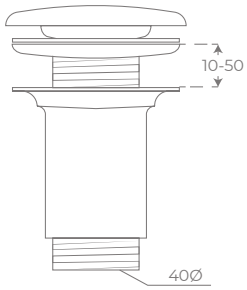

Cromada	00658
Negra mate	00659
Blanca mate	00662
Blanca brillo	00490

Combinación de lavabo y mueble suspendido Siurana (Pag. 96)

LAVABOS

SOBRE MUEBLE

SHIBA | SENO SIMPLE

MAT NUEVO

LAVABO SOBRE MUEBLE • INSET BASIN

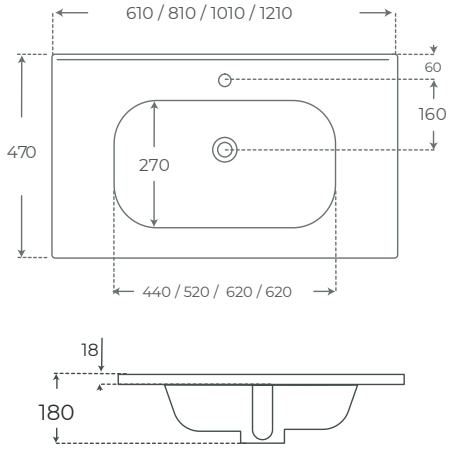

	MEDIDAS	REF.
Blanco	610 x 470 x 180	02042
Blanco	810 x 470 x 180	02043
Blanco	1010 x 470 x 180	02044
Blanco	1210 x 470 x 180	02051

Porcelana vítrea

SHIBA | SENO SIMPLE

MAT NUEVO

LAVABO SOBRE MUEBLE • INSET BASIN

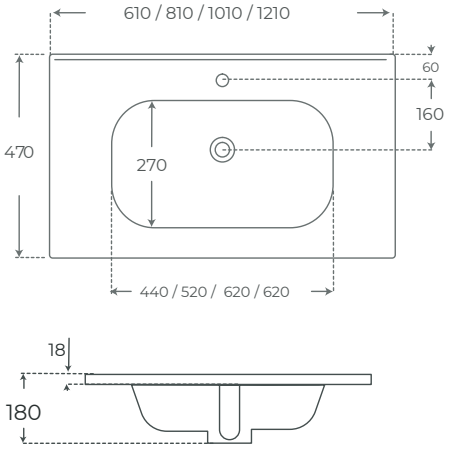

	MEDIDAS	REF.
Negro	610 x 470 x 180	02046
Negro	810 x 470 x 180	02047
Negro	1010 x 470 x 180	02048
Negro	1210 x 470 x 180	02050

Porcelana vítrea

SHIBA | DOBLE SENO

MAT NUEVO

LAVABO SOBRE MUEBLE • INSET BASIN

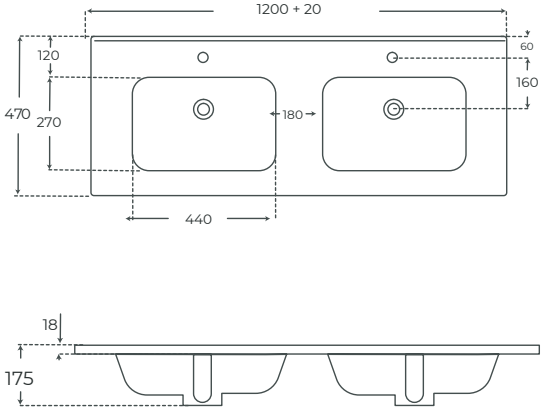

	REF.
Negro	02049
Blanco	02045

Porcelana vítrea

SHIBA | SENO SIMPLE

LAVABO SOBRE MUEBLE • INSET BASIN

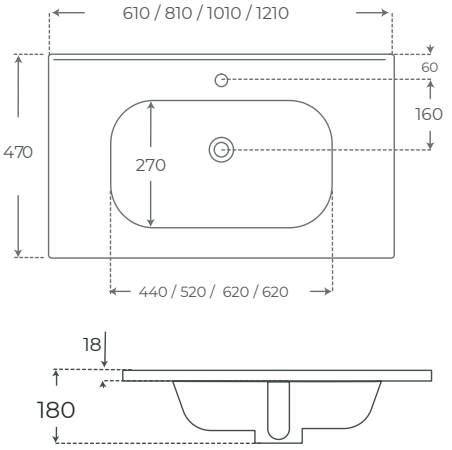

	MEDIDAS	REF.
	610 x 470 x 180	00863
	810 x 470 x 180	00864
	1010 x 470 x 180	00865
	1210 x 470 x 180	00866

Porcelana vítrea

SHIBA | DOBLE SENO

LAVABO SOBRE MUEBLE • INSET BASIN

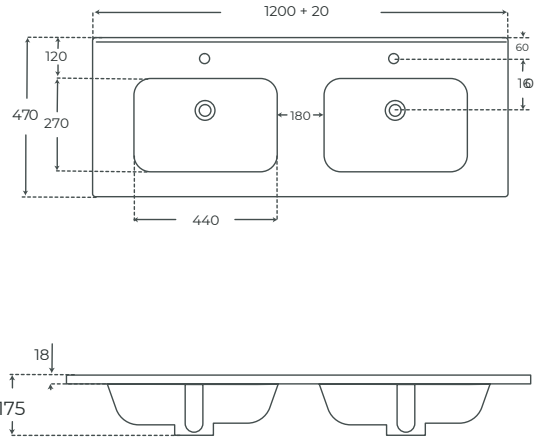

Ref. 00867

Porcelana vítrea

SHIBA | SENO DESPLAZADO

LAVABO SOBRE MUEBLE • INSET BASIN

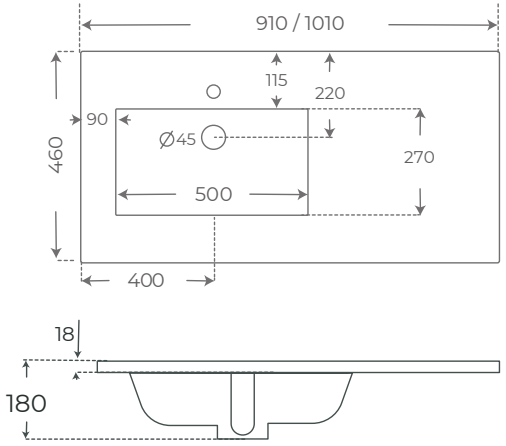

MEDIDAS	REF.
910 x 460 x 180	00177
1010 x 460 x 180	00178

Porcelana vítrea

QOOR | SENO SIMPLE

LAVABO SOBRE MUEBLE • INSET BASIN

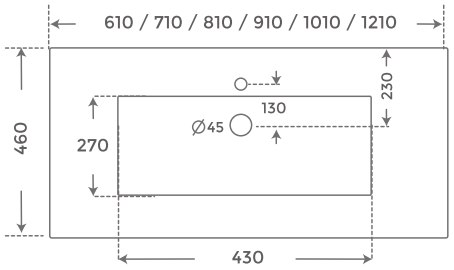

MEDIDAS	REF.
610 x 460 x 140	00167
710 x 460 x 140	00168
810 x 460 x 140	00169
910 x 460 x 140	00680
1010 x 460 x 180	00170
1210 x 460 x 180	00171

Porcelana vítrea

QOOR | FONDO REDUCIDO

LAVABO SOBRE MUEBLE • INSET BASIN

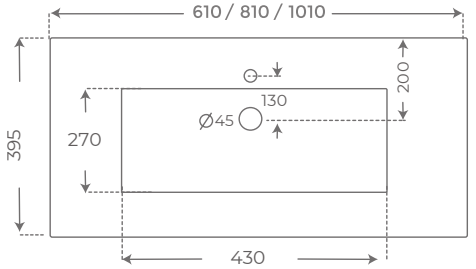

MEDIDAS	REF.
610 x 460 x 180	00172
810 x 460 x 180	00174
1010 x 460 x 180	00176

Porcelana vítrea

QOOR | DOBLE SENO

LAVABO SOBRE MUEBLE • INSET BASIN

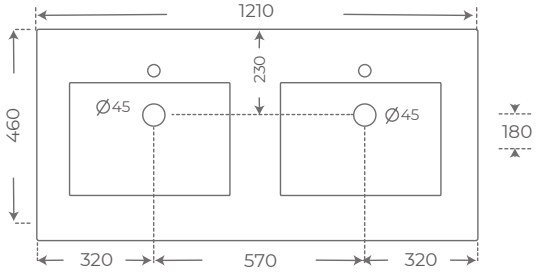

Ref. 00180

Porcelana vítrea

SHAPE

LAVABO SOBRE MUEBLE • INSET BASIN

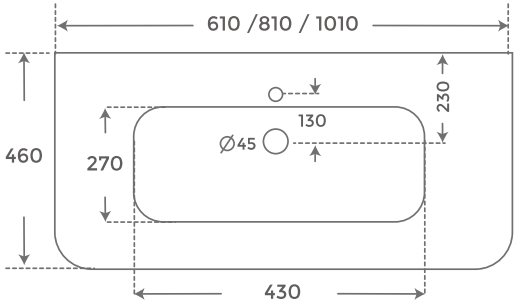

MEDIDAS	REF.
610 x 460 x 180	00438
810 x 460 x 180	00439
1010 x 460 x 180	00440

Porcelana vítrea

GARA

MAT

LAVABO SOBRE MUEBLE • INSET BASIN

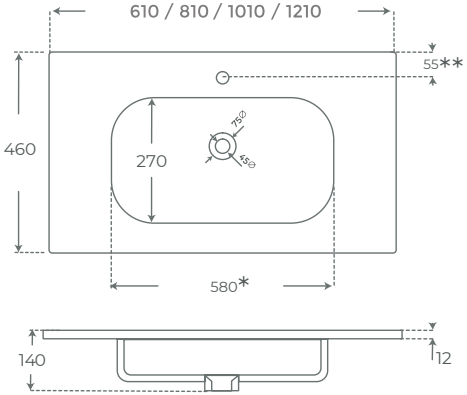

MEDIDAS	REF.
610 x 460 x 140 (*420) (**60)	00868
810 x 460 x 140	00869
1010 x 460 x 180	00870
1210 x 460 x 180	00871

Gel coat

GARA

MAT

LAVABO SOBRE MUEBLE • INSET BASIN

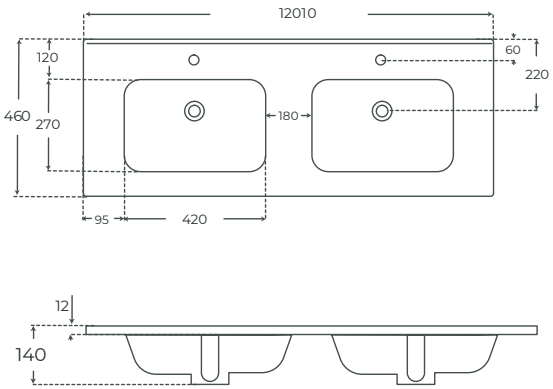

Ref. 00872

Gel coat

HESTIA | SENO SIMPLE

MAT NUEVO

LAVABO SOBRE MUEBLE • INSET BASIN

HESTIA | DOBLE SENO

MAT NUEVO

LAVABO SOBRE MUEBLE • INSET BASIN

NUSA | SENO SIMPLE

MAT NUEVO

LAVABO SOBRE MUEBLE • INSET BASIN

VÁLVULA PARA LAVABO

CLICK CLACK WASTE BASIN

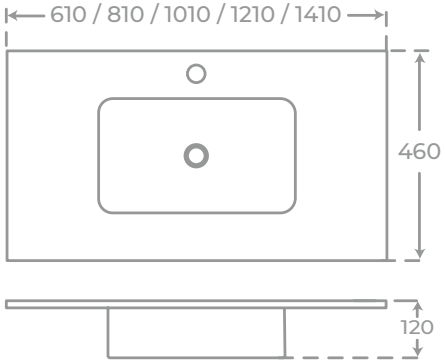

MEDIDAS	REF.
610 x 460 x 110	01162
810 x 460 x 110	01163
1010 x 460 x 110	01164
1210 x 460 x 110	01165

Solid surface

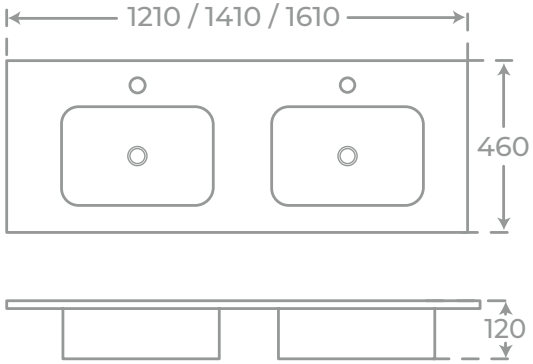

MEDIDAS	REF.
1210 x 460 x 110	01166
1410 x 460 x 110	01167
1610 x 460 x 110	01168

Solid surface

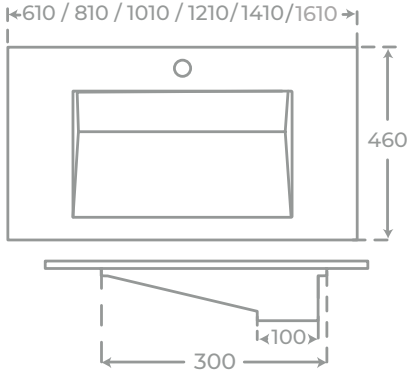

MEDIDAS	REF.
610 x 460 x 140	01169
810 x 460 x 140	01170
1010 x 460 x 140	01171
1210 x 460 x 140 (doble seno)	01172
1410 x 460 x 140 (doble seno)	01173
1610 x 460 x 140 (doble seno)	01174

Solid surface

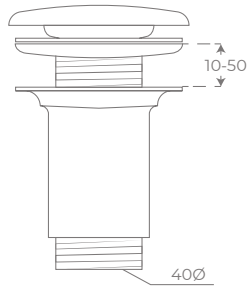

Cromada	00658
Negra mate	00659
Blanca mate	00662
Blanca brillo	00490

Mueble Gante (pág. 94) y lavabo Nusa

FREGADEROS

HARO

FREGADERO SEMIENCASTRADO • APRON-FRONT KITCHEN SINK

NUEVO MAT

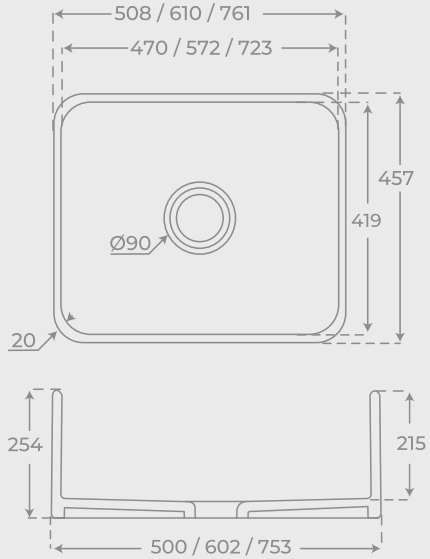

MEDIDAS	REF.
508 x 457 x 254	02366
610 x 457 x 254	02367
761 x 457 x 254	02368

Porcelana vítrea

FREGADERO SEMIENCASTRADO • APRON-FRONT KITCHEN SINK

NUEVO MAT

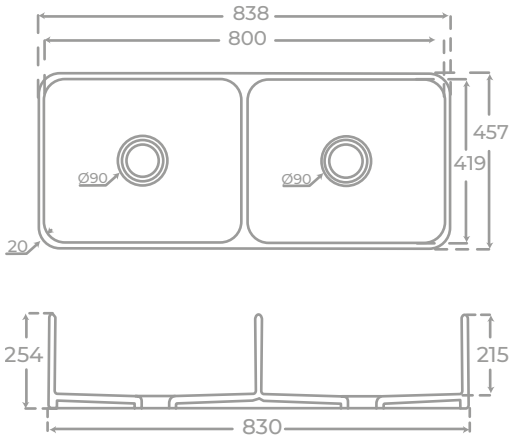

Ref. 02369
Porcelana vítrea

FREGADERO BAJO ENCIMERA · UNDERMOUNT KITCHEN SINK

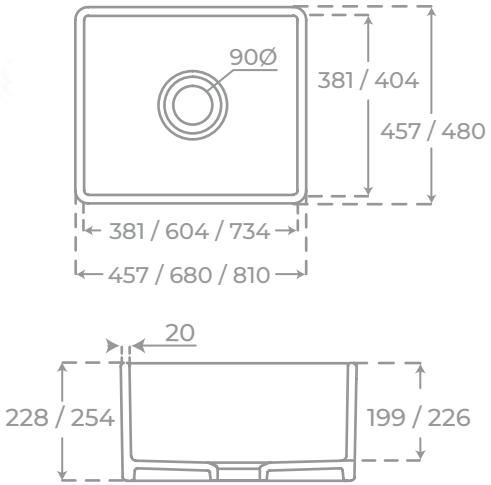

MEDIDAS	REF.
457 x 457 x 228	02370
680 x 480 x 254	02371
810 x 480 x 254	02372

Porcelana vítrea

COLECCIÓN MUEBLES

GORBEA

MUEBLE DE BAÑO - 1 CAJÓN • VANITY UNIT - 1 DRAWER

Nogal

Siberia

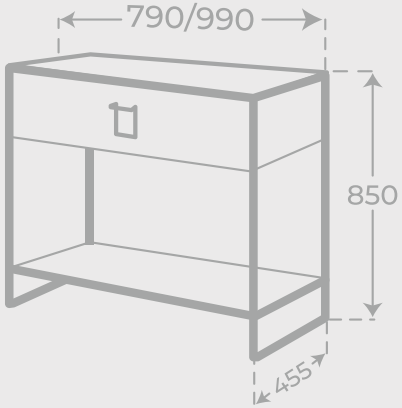

	MEDIDAS	REF.
Nogal	**790 x 455 x 850**	**06620**
Nogal	**990 x 455 x 850**	**06621**
Siberia	**790 x 455 x 850**	**06622**
Siberia	**990 x 455 x 850**	**06623**

- Estructura metálica con **pintura de zinc + poliéster gris**.
  Metalic frame **painted with zinc + polyester grey.**
- Tablero de particulas **Superpan®.**
  Superpan® board.
- Acabado en **Melamina**.
  Melamine finish.

Lavabo y grifo no incluídos. Basin and tap no included.

COLUMNA • COLUMN UNIT

Nogal
Ref. 06624

Siberia
Ref. 06625

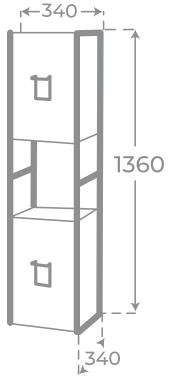

- Estructura metálica con **pintura de zinc + poliéster gris**
  Metalic frame **painted with zinc + polyester grey**
- Tablero de particulas **Superpan®**
  Superpan® board
- Acabado en **Melamina**
  Melamine finish

TOALLERO OPCIONAL • OPTIONAL TOWEL RAIL

Ref. 06630

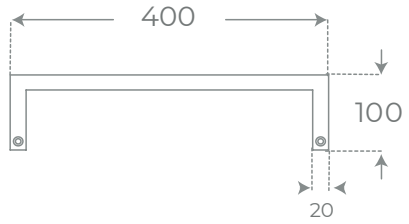

Estructura metálica con **pintura de zinc + poliéster gris**
- Metalic frame **painted with zinc + polyester grey**

Adaptable **a todos los modelos**
- Adaptable **to all models**

MUEBLE DE BAÑO - 3 CAJONES • VANITY UNIT - 3 DRAWERS.

Nogal

Siberia

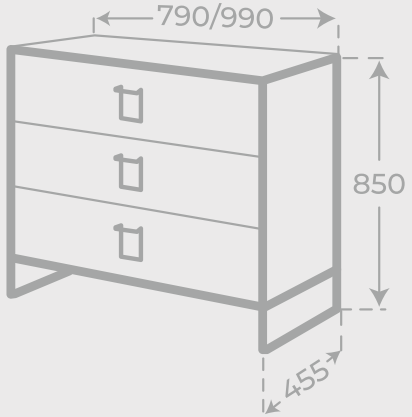

MEDIDAS		REF.
Nogal	790 x 455 x 850	06626
Nogal	990 x 455 x 850	06627
Siberia	790 x 455 x 850	06628
Siberia	990 x 455 x 850	06629

- Estructura metálica con **pintura de zinc + poliéster gris.**
- Tablero de particulas **Superpan®**.
- Acabado en **Melamina**.

Lavabo y grifo no incluídos.

MUEBLE SUSPENDIDO • WALL HUNG ANITY UNIT

Roble claro
Ref. 06667

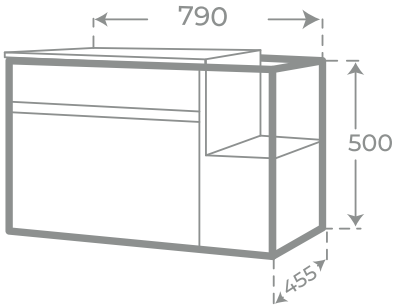

- Estructura metálica con **pintura de zinc + poliéster gris.**
- Tablero de particulas **Superpan®**.
- Acabado en **Melamina**.

Lavabo y grifo no incluídos.

MUEBLE SUSPENDIDO • WALL HUNG ANITY UNIT

Roble oscuro
Ref. 06668

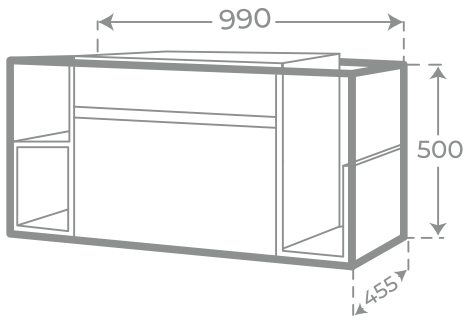

- Estructura metálica con **pintura de zinc + poliéster gris.**
- Tablero de particulas **Superpan®**.
- Acabado en **Melamina**.

Lavabo y grifo no incluídos.

COLECCIÓN MUEBLES

GANTE

MUEBLE DE BAÑO • VANITY UNIT

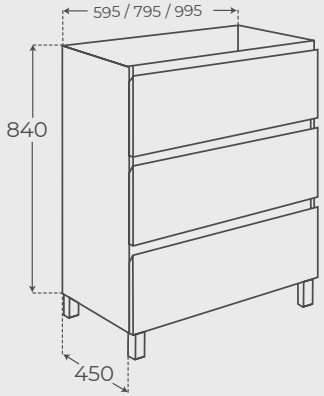

MEDIDAS	REF.
595 x 450 x 840	09602
795 x 450 x 840	09612
995 x 450 x 840	09617

- Color **roble ostippo**
  Color: **ostippo oak**
- Tablero de particulas **Superpan®**.
  Superpan® board.
- Acabado en **Melamina**.
  Melamine finish.
- Agarrador y patas en acabados **negro mate**.
  Handle and legs in **matte black** finish.
- Interior con **textura de tela.**
  Fabric texture inside.

MUEBLE DE BAÑO SUSPENDIDO • WAL HUNG VANITY UNIT

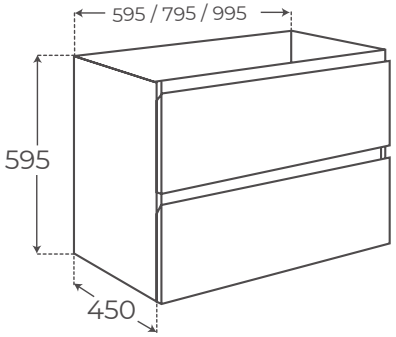

MEDIDAS	REF.
595 x 450 x 840	09582
795 x 450 x 840	09584
995 x 450 x 840	09585

COLUMNA • COLUMN UNIT

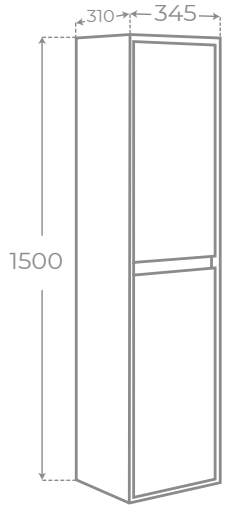

Ref. 09432

MUEBLES SUSPENDIDOS

SIURANA

MUEBLE DE BAÑO SUSPENDIDO SIN TAPA • WALL HUNG VANITY UNIT WITHOUT COVER

Bambú

Hibernian

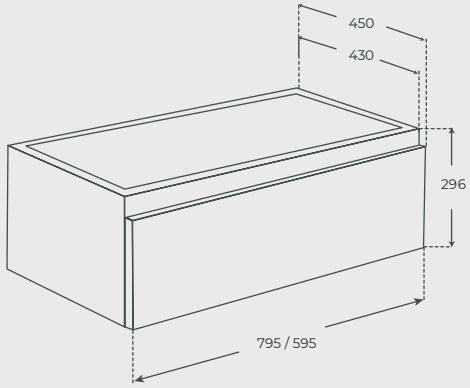

	MEDIDAS	REF.
Bambú	**595 x 450 x 296**	**06640**
Bambú	**795 x 450 x 296**	**06639**
Hibernian	**595 x 450 x 296**	**06642**
Hibernian	**795 x 450 x 296**	**06641**

- Tablero de particulas **Superpan®**.
  Superpan® board.
- Acabado en **Melamina**.
  Melamine finish.
- Cajón con salva sifón.
  Drawer with tap hole.

MUEBLE DE BAÑO SUSPENDIDO CON TAPA • WALL HUNG VANITY UNIT WITH COVER

Bambú

Hibernian

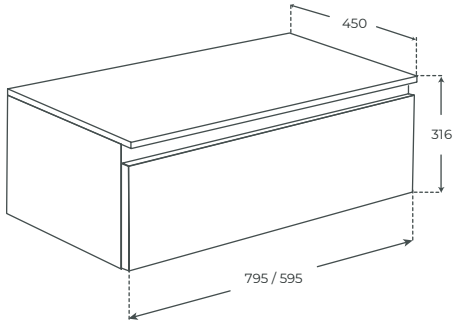

	MEDIDAS	REF.
Bambú	**595 x 450 x 316**	**06644**
Bambú	**795 x 450 x 316**	**06643**
Hibernian	**595 x 450 x 316**	**06646**
Hibernian	**795 x 450 x 316**	**06645**

- Tablero de particulas **Superpan®**.
  Superpan® board.
- Acabado en **Melamina**.
  Melamine finish.
- Cajón sin salva sifón.
  Drawer without tap hole.

COLECCIÓN MUEBLES

ARÁN

HOME | MUEBLE DE BAÑO · VANITY UNIT

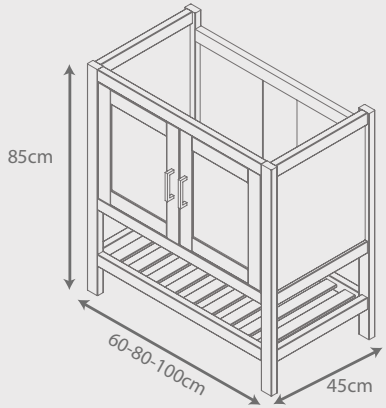

Toallero incluído / *Towel rail included*
Lavabo y grifo no incluídos / *Basin and tap no included*

	RÚSTICO	MEDIDAS	REF.
	Oak Nature	600 x 450 x 850	01747
	Oak Nature	800 x 450 x 850	01748
	Oak Nature	1000 x 450 x 850	01749
	Sky Nature	600 x 450 x 850	01768
	Sky Nature	800 x 450 x 850	01769
	Sky Nature	1000 x 450 x 850	01770
	Walnut Nature	600 x 450 x 850	01750
	Walnut Nature	800 x 450 x 850	01751
	Walnut Nature	1000 x 450 x 850	01752

	LACADO	MEDIDAS	REF.
	Snow	600 x 450 x 850	01771
	Snow	800 x 450 x 850	01772
	Snow	1000 x 450 x 850	01773
	Pearl	600 x 450 x 850	01774
	Pearl	800 x 450 x 850	01775
	Pearl	1000 x 450 x 850	01776
	Venice	600 x 450 x 850	01783
	Venice	800 x 450 x 850	01784
	Venice	1000 x 450 x 850	01785

Resto de colores en tarifa.
Rest of colors, check tariff.

HOME | COLUMNA · COLUMN UNIT

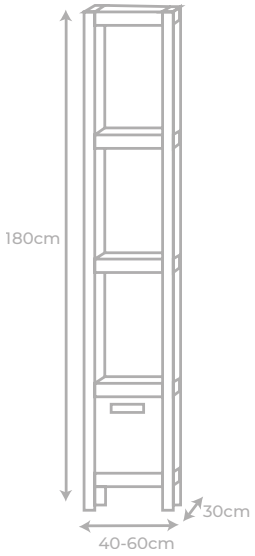

	RÚSTICO	MEDIDAS	REF.
	Oak Nature	400 x 300 x 1800	01924
	Sky Nature	400 x 300 x 1800	01940
	Walnut Nature	400 x 300 x 1800	01926

	LACADO	MEDIDAS	REF.
	Snow	400 x 300 x 1800	01942
	Pearl	400 x 300 x 1800	01944
	Venice	400 x 300 x 1800	01950

Resto de colores y medidas en tarifa.
Rest of colors and mesures, check tariff.

ESPEJO · MIRROR

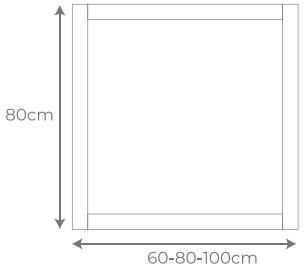

El espejo es **común a toda** la coleccíon
The mirror is **valid for all** collection

Resto de colores y medidas en tarifa
Rest of colors and mesures, check tariff

	RUSTICO	MEDIDAS	REF.
	Oak Nature	600 x 800	01703
	Sky Nature	600 x 800	01705
	Walnut Nature	600 x 800	01710

	LACADO	MEDIDAS	REF.
	Snow	600 x 800	01711
	Pearl	600 x 800	01714
	Venice	600 x 800	01717

CLASSIC | MUEBLE DE BAÑO · VANITY UNIT

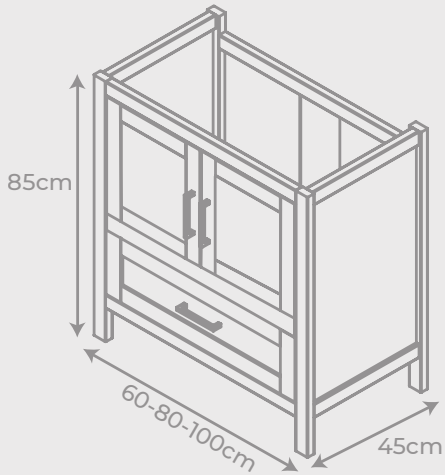

RÚSTICO	MEDIDAS	REF.
Oak Nature	600 x 450 x 850	01834
Oak Nature	800 x 450 x 850	01835
Oak Nature	1000 x 450 x 850	01836
Sky Nature	600 x 450 x 850	01858
Sky Nature	800 x 450 x 850	01859
Sky Nature	1000 x 450 x 850	01860
Walnut Nature	600 x 450 x 850	01837
Walnut Nature	800 x 450 x 850	01838
Walnut Nature	1000 x 450 x 850	01839

LACADO	MEDIDAS	REF.
Snow	600 x 450 x 850	01861
Snow	800 x 450 x 850	01862
Snow	1000 x 450 x 850	01863
Pearl	600 x 450 x 850	01864
Pearl	800 x 450 x 850	01865
Pearl	1000 x 450 x 850	01866
Venice	600 x 450 x 850	01873
Venice	800 x 450 x 850	01874
Venice	1000 x 450 x 850	01875

Toallero incluído
Towel rail included

Lavabo y grifo no incluídos
Basin and tap no included

Para más colores, consultar en tarifa.
Rest of colors, check tariff.

CLASSIC | COLUMNA · COLUMN UNIT

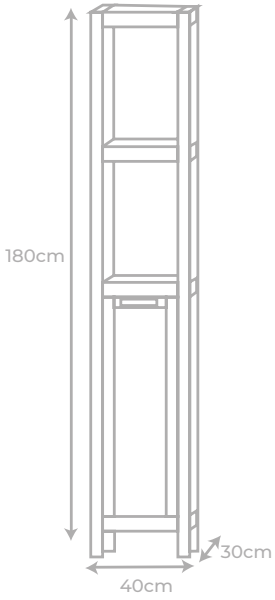

RÚSTICO	MEDIDAS	REF.
Oak Nature	400 x 300 x 1800	01960
Sky Nature	400 x 300 x 1800	01968
Walnut Nature	400 x 300 x 1800	01962

LACADO	MEDIDAS EN MM	REF.
Snow	400 x 300 x 1800	01978
Pearl	400 x 300 x 1800	01980
Venice	400 x 300 x 1800	01986

Resto de colores y medidas en tarifa.
Rest of colors and mesures, check tariff.

Disponibilidad bajo pedido.
Availability upon request.

TIRADOR · HANDLE

Madera lacado/translúcido
(color según mueble)

Los tiradores son **comunes a todos** los muebles de la coleccíon.
The handles are **valid for all** the furniture in the collection.

El mueble se entrega con el **tirador de madera**.
The furniture is delivered with the **wooden handle**.

Si desea uno de tipo metálico indíquelo en el pedido.
The metal handle must be indicated at the time of order.

Metálico cromado.

Metálico dorado.

Metálico negro.

URBAN | MUEBLE DE BAÑO · VANITY UNIT

Toallero incluído
Towel rail included

Lavabo y grifo no incluídos
Basin and tap no included

RÚSTICO	MEDIDAS	REF.
Oak Nature	600 x 450 x 850	01798
Oak Nature	800 x 450 x 850	01799
Sky Nature	600 x 450 x 850	01814
Sky Nature	800 x 450 x 850	01815
Walnut Nature	600 x 450 x 850	01800
Walnut Nature	800 x 450 x 850	01801

LACADO	MEDIDAS	REF.
Snow	600 x 450 x 850	01816
Snow	800 x 450 x 850	01817
Pearl	600 x 450 x 850	01818
Pearl	800 x 450 x 850	01819
Venice	600 x 450 x 850	01824
Venice	800 x 450 x 850	01825

Para más colores, consultar en tarifa.
Rest of colors, check tariff.

URBAN | **COLUMNA** • COLUMN UNIT

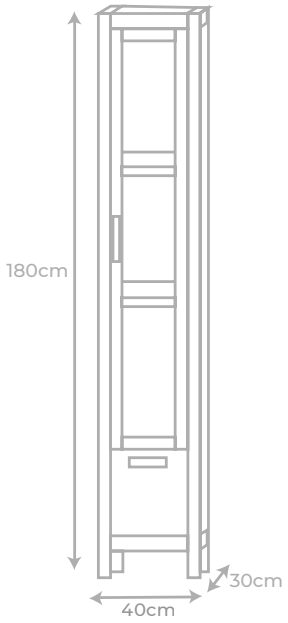

RÚSTICO	MEDIDAS	REF.
Oak Nature	400 x 300 x 1800	01888
Sky Nature	400 x 300 x 1800	01904
Walnut Nature	400 x 300 x 1800	01890

LACADO	MEDIDAS	REF.
Snow	400 x 300 x 1800	01906
Pearl	400 x 300 x 1800	01908
Venice	400 x 300 x 1800	01914

Resto de colores en tarifa.
Rest of colors, check tariff.

La colección Arán se encuentra certificada con el sello **PEFC**.

Estos muebles están fabricados con **madera natural** procedente de la tala de **bosques legales sostenibles** en donde se controla la reforestación ambiental.

Arán collection is certified with the **PEFC** seal.

This furniture is made with **natural wood** from the logging of **sustainable legal forests** where environmental reforestation is controlled.

La colección Arán se enmarca dentro de un proceso de economía circular: al estar fabricados en **madera natural 100%** y con **diseños regenerativos**, se garantiza su uso pasada la vida útil para la que se creó.

Arán collection is part of a circular economy process, that is, being made of **100% natural wood** and with **regenerative designs**, its use is guaranteed once the useful life for which it was created has passed.

La producción de esta colección es artesanal: el **80%** del proceso es realizado de **forma manual**. Ésto se hace notar en un acabado superior, con una fijacíon y mimo concreto en el producto.

The production of this collection is handmade: **80%** of the process is done **manually**. This can be seen in a superior finish, with a specific fixation and care in the product.

COLECCIÓN MAMPARAS

SIDNEY

RECTANGULAR 2 FIJOS + 1 PUERTA • 2 FIXED + 1 DOOR

NUEVO

- Vidrio templado de seguridad **6 mm**
  6 mm tempered safety glass
- Perfiles de **aluminio anodizado**
  Anodized aluminum profiles
- Altura estándar: **1950 mm**
  Standard height: **1950 mm**
- Extensibilidad: **10 mm**
  Extensibility: **10 mm**
- Agarrador metálico de **500 mm**
  500mm metal handle
- Puerta corredera. Ruedas ajustables
  Sliding door. Adjustable wheels
- Protección **Nano Coating** (antical)
  Nano Coating protection (anti-lime)
- Producido conforme a la norma **EN 14428:2015 y con marca** CE
  Produced in accordance to **EN 14428: 2015** and CE marked

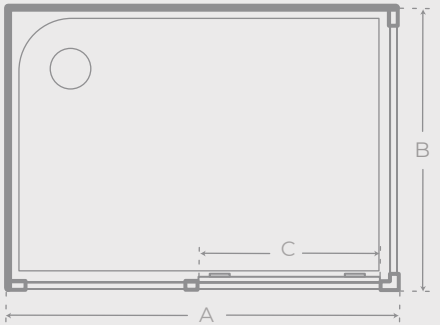

PERFIL CROMADO • PROFILE CHROME | **TRANSPARENTE** • TRANSPARENT

Reversible

LATERAL (B)	FIJO + PUERTA (A+C)	APERTURA (C)	REFERENCIA
79-80	98-100	39	07050
79-80	108-110	42	07051
79-80	118-120	45	07052
79-80	128-130	48	07053
79-80	138-140	54	07054
79-80	148-150	60	07055
79-80	158-160	63	07056
79-80	168-170	66	07057
89-90	98-100	42	07058
89-90	108-110	45	07059
89-90	118-120	48	07060
89-90	128-130	39	07061
89-90	138-140	42	07062
89-90	148-150	45	07063
89-90	158-160	48	07064
89-90	168-170	12	07065

PERFIL NEGRO · PROFILE BLACK | **TRANSPARENTE** · TRANSPARENT

MAT Reversible

LATERAL (B)	FIJO + PUERTA (A)	APERTURA (C)	REFERENCIA
79-80	98-100	39	07600
79-80	108-110	42	07601
79-80	118-120	45	07602
79-80	128-130	48	07603
79-80	138-140	54	07604
79-80	148-150	60	07605
79-80	158-160	63	07606
79-80	168-170	66	07607
89-90	98-100	42	07608
89-90	108-110	45	07609
89-90	118-120	48	07610
89-90	128-130	39	07611
89-90	138-140	42	07612
89-90	148-150	45	07613
89-90	158-160	48	07614
89-90	168-170	12	07615

PERFIL NEGRO · PROFILE BLACK | **SERIGRAFIADA** · PRINTED

MAT Reversible

LATERAL (B)	FIJO + PUERTA (A)	APERTURA (C)	REFERENCIA
79-80	98-100	39	07066
79-80	108-110	42	07067
79-80	118-120	45	07068
79-80	128-130	48	07069
79-80	138-140	54	07070
79-80	148-150	60	07071
79-80	158-160	63	07072
79-80	168-170	66	07073
89-90	98-100	42	07074
89-90	108-110	45	07075
89-90	118-120	48	07076
89-90	128-130	39	07077
89-90	138-140	42	07078
89-90	148-150	45	07079
89-90	158-160	48	07080
89-90	168-170	12	07081

FRONTAL DE DUCHA 1 FIJO + 1 PUERTA · 1 FIXED + 1 DOOR

NUEVO

- Vidrio templado de seguridad **6 mm**
  8mm tempered safety glass
- Perfiles de **aluminio anodizado**
  Anodized aluminum profiles
- Altura estándar: **1950 mm**
  Standard height: **1950 mm**
- Extensibilidad: **10 mm**
  Extensibility: **10 mm**
- Agarrador metálico de **500 mm**
  500mm metal handle
- Puerta corredera. Ruedas ajustables
  Sliding door. Adjustable wheels
- Protección **Nano Coating** (antical)
  Nano Coating protection (anti-lime)
- Producido conforme a la norma **EN 14428:2015 y con marca CE**
  Produced in accordance to **EN 14428: 2015** and CE marked

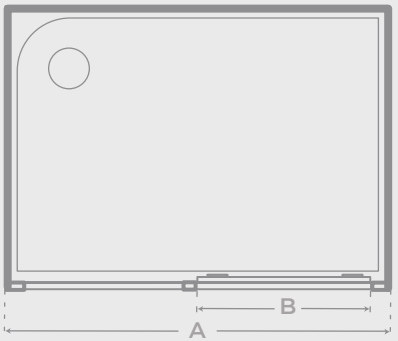

PERFIL CROMADO · PROFILE CHROME | **TRANSPARENTE** · TRANSPARENT

Reversible

ANCHO (A)	APERTURA (B)	REFERENCIA
98-100	39	07007
108-110	42	07008
118-120	45	07009
128-130	48	07010
138-140	54	07011
148-150	60	07012
158-160	63	07013
168-170	66	07014

PERFIL NEGRO · PROFILE NEGRO | **TRANSPARENTE** · TRANSPARENT

MAT Reversible

ANCHO (A)	APERTURA (B)	REFERENCIA
98-100	39	07024
108-110	42	07025
118-120	45	07026
128-130	48	07027
138-140	54	07028
148-150	60	07029
158-160	63	07030
168-170	66	07031

PERFIL NEGRO · PROFILE BLACK | **SERIGRAFIADA** · PRINTED

MAT Reversible

ANCHO (A)	APERTURA (B)	REFERENCIA
98-100	39	07040
108-110	42	07041
118-120	45	07042
128-130	48	07043
138-140	54	07044
148-150	60	07045
158-160	63	07046
168-170	66	07047

PANEL FIJO · FIXED PANEL

NUEVO

- Vidrio templado de seguridad **8 mm**
  8mm tempered safety glass
- Perfiles de **aluminio anodizado**
  Anodized aluminum profiles
- Altura estándar: **2000 mm**
  Standard height: **2000 mm**
- Extensibilidad de **20 mm**
  Extensibility: **20 mm**
- Barra de soporte metálica de **1200 mm**
  1200mm metal support bar
- Protección **Nano Coating** (antical)
  Nano Coating protection (anti-lime)
- Producido conforme a la norma **EN 14428:2015 y con marca** CE
  Produced in accordance to **EN 14428: 2015** and CE marked

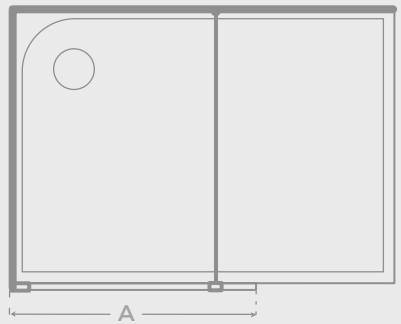

PERFIL CROMADO · PROFILE CHROME | **TRANSPARENTE** · TRANSPARENT

Reversible

ANCHO (A)	REFERENCIA
70	07000
75	07001
80	07002
90	07003
100	07004
110	07005
120	07006

PERFIL NEGRO · PROFILE NEGRO | **TRANSPARENTE** · TRANSPARENT

MAT Reversible

ANCHO (A)	REFERENCIA
70	07017
75	07018
80	07019
90	07020
100	07021
110	07022
120	07023

PERFIL NEGRO · PROFILE BLACK | **SERIGRAFIADA** · PRINTED

MAT Reversible

ANCHO (A)	REFERENCIA
80	07034
90	07035
100	07036
110	07037
120	07038
140	07039

PLATOS DE DUCHA DE

RESINA

PLATO DE DUCHA SIN MARCO · FRAMELESS SHOWER TRAY

- Evacuación de agua de **0,8 litros/segundo**.
  Water evacuation: **0,8 litres/second**.
- Desnivel de **15 mm** al desagüe.
  15 mm to slope to drain.
- Compuesto por **resina** y **cargas minerales**.
  Composed of **resin** and **mineral fillers**.
- Pigmento en masa.
  Pigment mixed in mass.
- Fácilmente **adaptable** al entorno.
  Easily **adaptable**.
- No poroso.
  Non-porous
- **5 años** de garantía.
  Warranty **5 years**.
- Certificado CE disponible.
  Available CE certificate.

		B									
		80	90	100	120	140	160	170	180	190	200
A	70	-	45*	50*	30	30	30	30	30	30	30
	80	40	*	50*	30	30	30	30	30	30	30
	90	-	45*	50*	30	30	30	30	30	30	30
	100	40*	45*	50*	30	30	30	30	30	30	30
		C									

*Desagüe central. Medidas en cm.
*Drain in the center. Mesures in cm.

COLORES · COLORS

Blanco	RAL 9003
Chocolate	RAL 8017
Gris claro	RAL 7035
Cemento	RAL 7005
Antracita	RAL 7016
Crema	RAL 1013
Pizarra	RAL 7015
Negro	RAL 9005
Rojo	RAL 3020
Violeta	RAL 4005

RESISTENCIA · RESISTANCE

Producto	Tiempo de exposición	Resultado
Lejía	24 h	SI
Cillit Bang	24 h	SI
Vinagre	24 h	SI
Amoniaco	24 h	SI
Acetona	24 h	SI
Antical	24 h	SI
Alcohol	24 h	SI
Betadine	24 h	SI
Tinte cabello	1 h	NO

CORTES ESPECIALES A MEDIDA
SPECIAL CUTS TO SIZE

Enviar información de la terminación y corte junto al pedido.
Send completion information with the order.

PANELES DE DUCHA DE RESINA
RESIN PANEL FOR WALL

Kit de reparación disponible
Repair kit available.

PLATO DE DUCHA ENMARCADO • FRAMED SHOWER TRAY

- Evacuación de agua de **0,8 litros/segundo**.
  Water evacuation: **0,8 litres/second**.
- Desnivel de **20 mm** al desagüe.
  20 mm to slope to drain.
- Compuesto por **resina** y **cargas minerales**.
  Composed of **resin** and **mineral fillers**.
- Pigmento en masa.
  Pigment mixed in mass.
- Fácilmente **adaptable** al entorno.
  Easily **adaptable**.
- No poroso.
  Non-porous
- **5 años** de garantía.
  Warranty **5 years**.
- Certificado CE disponible.
  Available CE certificate.

COLORES • COLORS

Crema	RAL 1013
Cuero	RAL 1019
Grafito	RAL 7016
Blanco	NO RAL
Negro	NO RAL

RESISTENCIA • RESISTANCE

Producto	Tiempo de exposición	Resultado
Lejía	24 h	SI
Cillit Bang	24 h	SI
Vinagre	24 h	SI
Amoniaco	24 h	SI
Acetona	24 h	SI
Antical	24 h	SI
Alcohol	24 h	SI
Betadine	24 h	SI
Tinte cabello	1 h	NO

Enviar información de la terminación y corte junto al pedido.
Send completion information with the order.

Para ver referencias consultar tarifa.
For see references check tariff.

BAÑERAS

CAVELLY | **BAÑERA EXENTA** • FREESTANDING BATH

Exterior negro brillo
Ref. 06397

Exterior blanco brillo
Ref. 06396

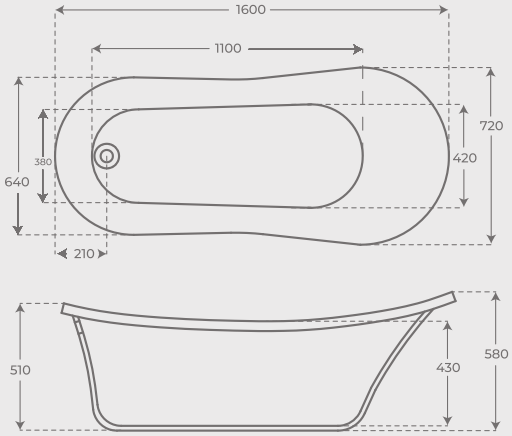

Capacidad: **198 L**
Capacity: **198 L**

Fabricado en material **acrílico**
made with **acrylic** material

PATAS Y VÁLVULA DE DESAGÜE • FEETS AND POP-UP DRAIN

Dorado
Ref. 06423

Cromado
Ref. 06421

Negro
Ref. 06422

Patas y válvula en pack indivisible por color.
Feets and pop-up drain in indivisible pack by color.

VOLTA | **BAÑERA EXENTA** • FREESTANDING BATH

Exterior negro brillo
Ref. 06399

Exterior blanco brillo
Ref. 06400

Exterior blanco mate
Ref. 06398

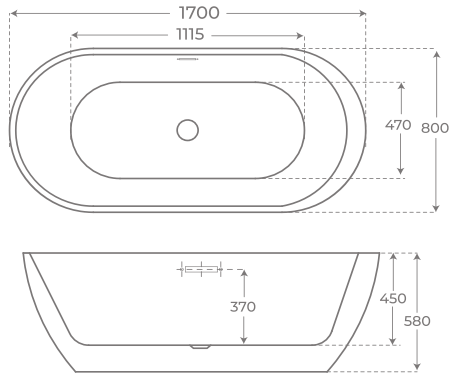

Capacidad: **256 L**
Capacity: **256 L**

Fabricado en material **acrílico**
made with **acrylic** material

Válvula de desagüe **cromada**
Pop-up drain **chromed**

ITURI | BAÑERA EXENTA • FREESTANDING BATH

Exterior negro brillo
Ref. 06402

Exterior blanco brillo
Ref. 06401

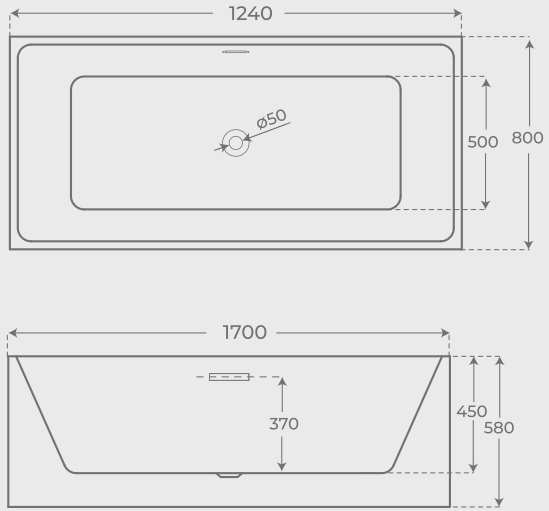

- Capacidad: **312 L**
  Capacity: **312 L**
- Fabricado en material **acrílico**
  Made with **acrylic** material
- Válvula de desagüe **cromada**
  Pop-up drain **chromed**

DÍNDER | BAÑERA EXENTA • FREESTANDING BATH

Exterior negro brillo
Ref. 06404

Exterior blanco brillo
Ref. 06403

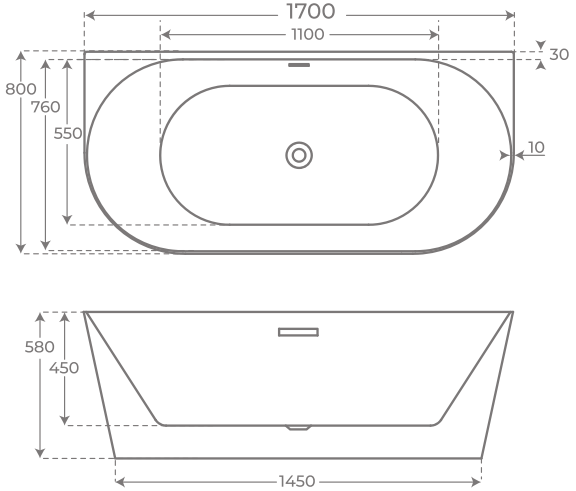

- Capacidad: **276 L**
  Capacity: **276 L**
- Fabricado en material **acrílico**
  Made with **acrylic** material
- Válvula de desagüe **cromada**
  Pop-up drain **chromed**

PÍBOR | **BAÑERA EXENTA** · FREESTANDING BATH

Exterior blanco brillo
Ref. 06405

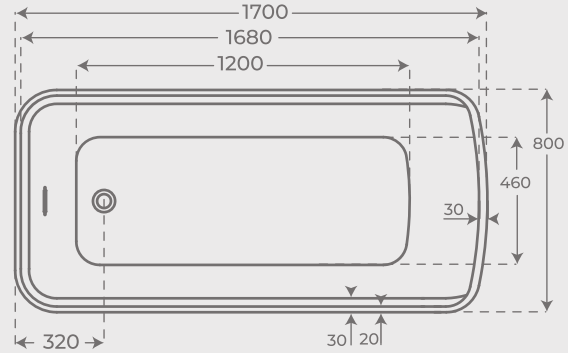

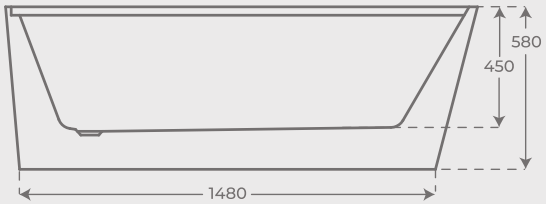

- Capacidad: **280 L**
  Capacity: **280 L**
- Bañera fabricada en material **acrílico**
  Bathtub made with **acrylic** material
- Válvula de desagüe **cromada**
  Pop-up drain **chromed**

Bandeja de **bambú natural**
Natural bamboo tray

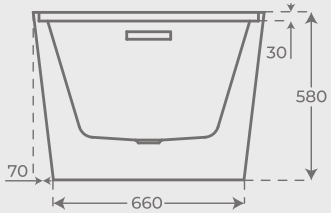

BANDEJA PARA BAÑERA · BATH BRIDGE

Ref. 06418

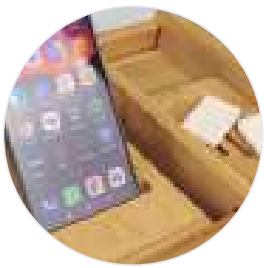

Bandeja para bañera fabricada en bambú 100% barnizado extensible (rango: 750-1100 mm).

Diseñada para posar de forma concreta, fija y resistente copas, teléfono móvil, tablets o libros y tanto jabones sólidos como líquidos así como toallas de sus laterales.

Bath bridge made of 100% varnished bamboo stretchable (range: 750-1100 mm).

Bath bridge designed to pose in a concrete, fixed and resistant way glasses, smartphone, tablets or books and both solid and liquid soaps as well as towels on its sides.

SISTEMAS DE

SPA

IGUAZÚ | **SISTEMA DE SPA** · SPA SYSTEM

Exterior madera
Ref. 02038

Exterior Blanco
Ref. 02039

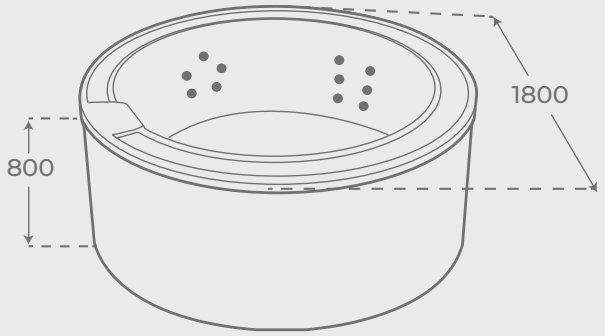

- Apto para **4 personas**
  Suitable for **4 people**
- Capacidad: **600 L**
  Capacity: **600 L**
- Bañera fabricada en material **acrílico**
  Bathtub made with **acrylic** material
- Masaje acuatico a traves de **38 jets**
  Aquatic massage through **38 jets**
- Iluminación multicolor **(cromoterapia)**
  Multi-color lighting **(chromotherapy)**
- Sistema de **Radio FM**
  FM radio system
- Auto-desinfección por **Ozono**
  Ozone self-disinfection
- Calefactor **(3000W)**
  Heater **(3000 W)**

NIÁGARA | **SISTEMA DE SPA** · SPA SYSTEM

Exterior Madera
Ref. 02040

Exterior Blanco
Ref. 02041

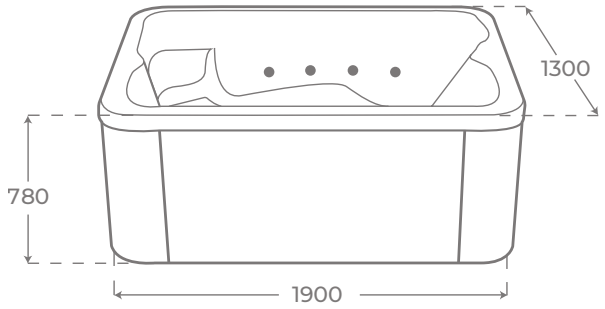

- Apto para **3 personas**
  Suitable for **3 people**
- Capacidad: **400 L**
  Capacity: **400 L**
- Bañera fabricada en material **acrílico**
  Bathtub made with **acrylic** material
- Masaje acuatico a traves de **34 jets**
  Aquatic massage through **34 jets**
- Iluminación multicolor **(cromoterapia)**
  Multi-color lighting **(chromotherapy)**
- Sistema de **Radio FM**
  FM radio system
- Auto-desinfección por **Ozono**
  Ozone self-disinfection
- Calefactor **(3000W)**
  Heater **(3000 W)**

COLECCIÓN GRIFERÍA

CRETA

BIMANDO LAVABO · TWIN-LEVER BASIN MIXER

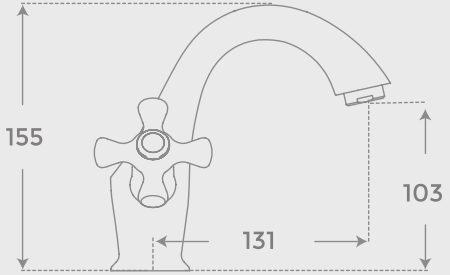

Ref. 00299
Cartucho de 40 mm

BIMANDO BIDÉ · TWIN-LEVER BIDET MIXER

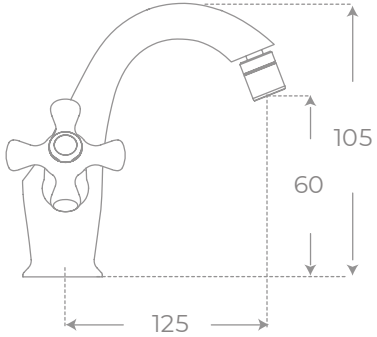

Ref. 00300
Cartucho de 40 mm

BIMANDO DUCHA · TWIN-LEVER SHOWER MIXER

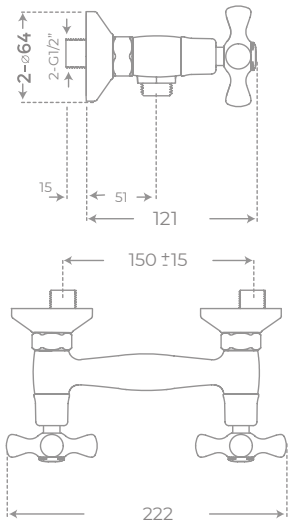

Ref. 00297
Cartucho de 40 mm

BIMANDO BAÑO/ DUCHA · TWIN-LEVER SHOWER/BATH MIXER

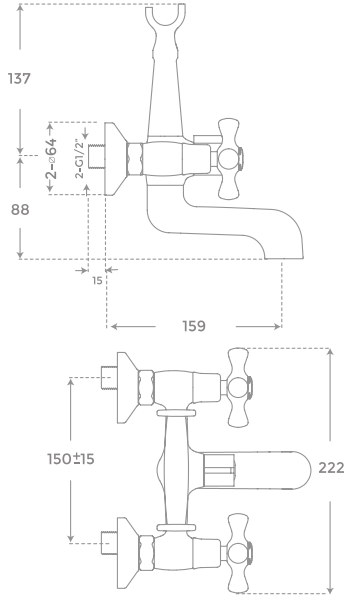

Ref. 00298
Cartucho de 40 mm

COLECCIÓN GRIFERÍA

RIALTO

MONOMANDO LAVABO · SINGLE LEVER BASIN MIXER

Incluido

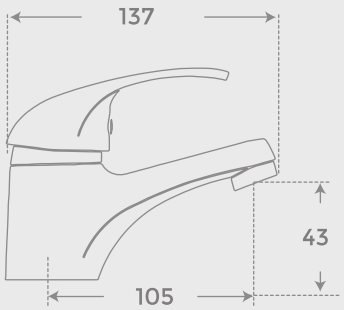

Ref. 00294
Cartucho de 40 mm (marca SEDAL)

MONOMANDO BIDÉ · SINGLE LEVER BIDET MIXER

Incluido

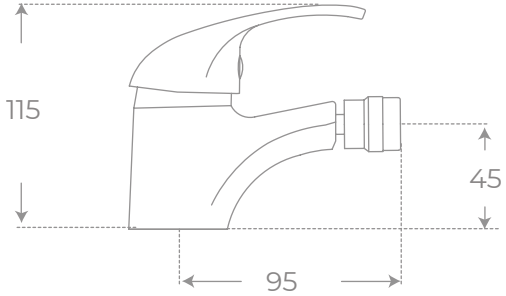

Ref. 00295
Cartucho de 40 mm (marca SEDAL)

MONOMANDO DUCHA • SINGLE-LEVER SHOWER MIXER

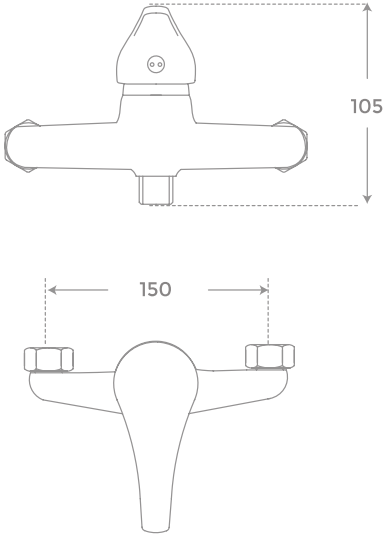

Ref. 00292
Cartucho de 40 mm (marca SEDAL)

MONOMANDO COCINA • SINGLE-LEVER KITCHEN MIXER

Incluido

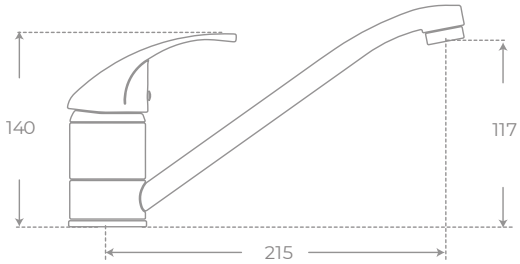

Ref. 08019
Cartucho de 40 mm (marca SEDAL)

MONOMANDO BAÑO/DUCHA • SINGLE-LEVER SHOWER/BATH MIXER

Incluido

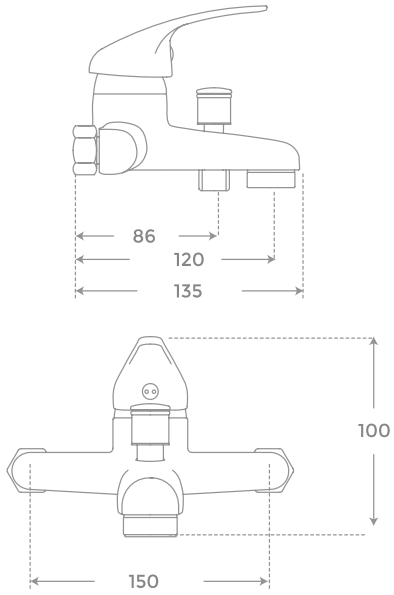

Ref. 00293
Cartucho de 40 mm (marca SEDAL)

MONOMANDO COCINA • SINGLE-LEVER KITCHEN MIXER

Incluido

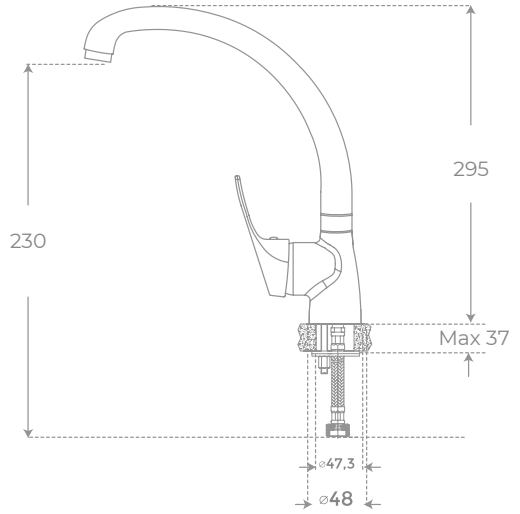

Ref. 00296
Cartucho de 40 mm (marca SEDAL)

COLECCIÓN GRIFERÍA

FLAT

MONOMANDO LAVABO • SINGLE LEVER BASIN MIXER

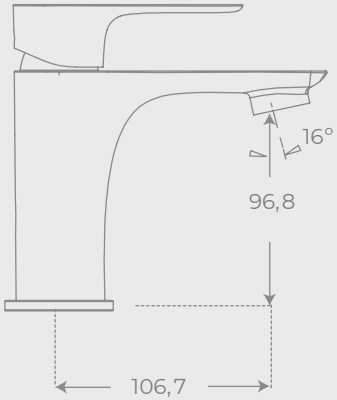

Ref. 08028
Cartucho de 40 mm

MONOMANDO LAVABO • SINGLE LEVER BASIN MIXER

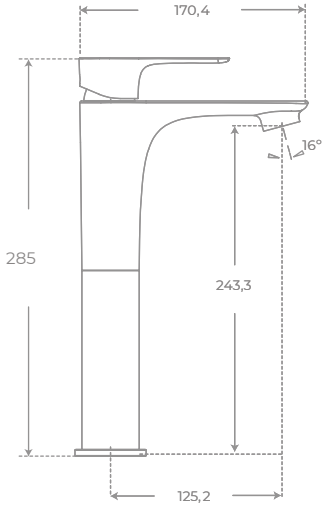

Ref. 08041
Cartucho de 40 mm

MONOMANDO DUCHA • SINGLE-LEVER SHOWER MIXER

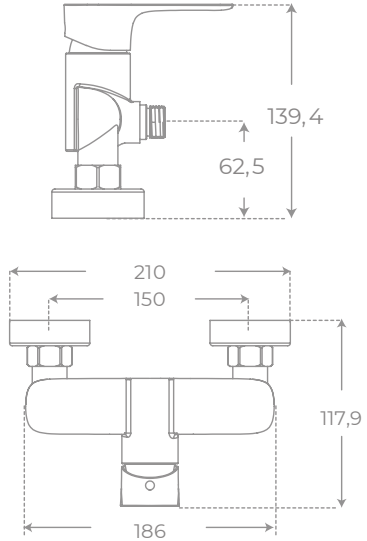

Ref. 08030
Cartucho de 40 mm

MONOMANDO BIDÉ • SINGLE-LEVER BIDET MIXER

Incluido

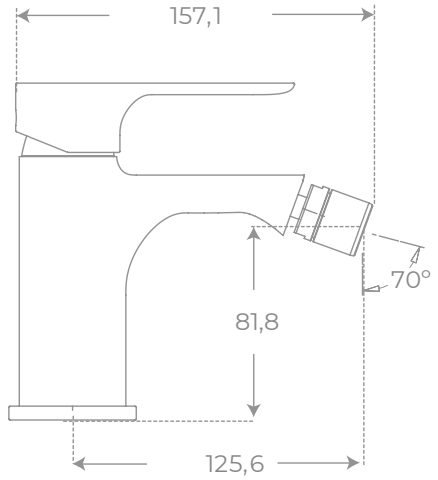

Ref. 08029
Cartucho de 40 mm

MONOMANDO BAÑO/DUCHA • SINGLE-LEVER SHOWER/BATH MIXER

Incluido

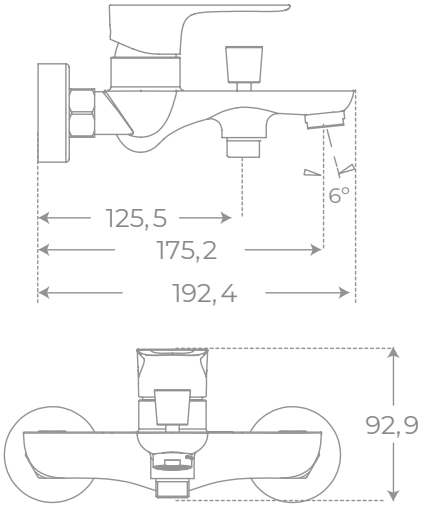

Ref. 08031
Cartucho de 40 mm

MONOMANDO COCINA • SINGLE-LEVER KITCHEN MIXER

Incluido

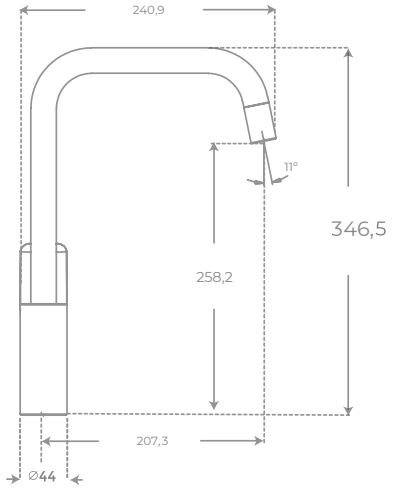

Ref. 08043
Cartucho de 40 mm

MONOMANDO LAVABO • SINGLE LEVER BASIN MIXER

Negro
Ref. 08032

Blanco
Ref.02393

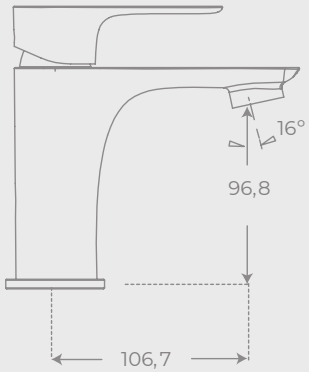

Cartucho de 40 mm

MONOMANDO DUCHA • SINGLE-LEVER SHOWER MIXER

Negro
Ref. 08034

Blanco
Ref. 02395

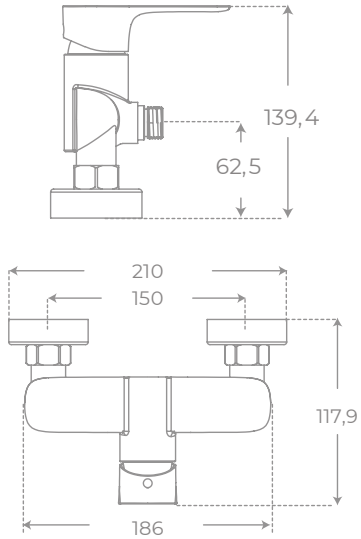

Cartucho de 40 mm

MONOMANDO LAVABO • SINGLE LEVER BASIN MIXER

Negro
Ref. 08042

Blanco
Ref. 02397

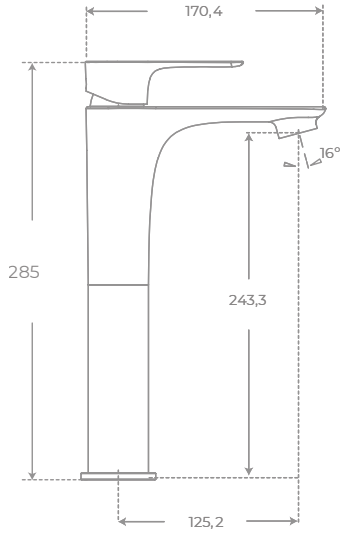

Cartucho de 40 mm

MONOMANDO BAÑO/DUCHA • SINGLE-LEVER SHOWER/BATH MIXER

Negro
Ref. 08035

Blanco
Ref. 02396

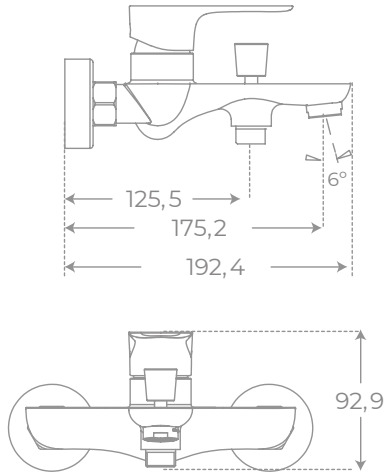

Cartucho de 40 mm

MONOMANDO BIDÉ · SINGLE-LEVER BIDET MIXER

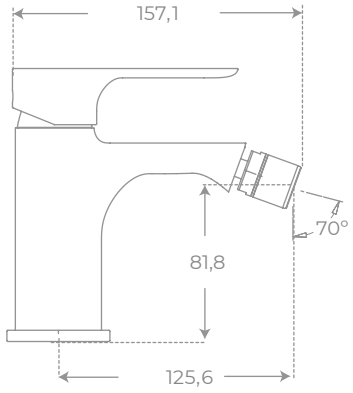

Negro
Ref. 08033

Blanco
Ref. 02394

Cartucho de 40 mm

MONOMANDO COCINA · SINGLE-LEVER KITCHEN MIXER

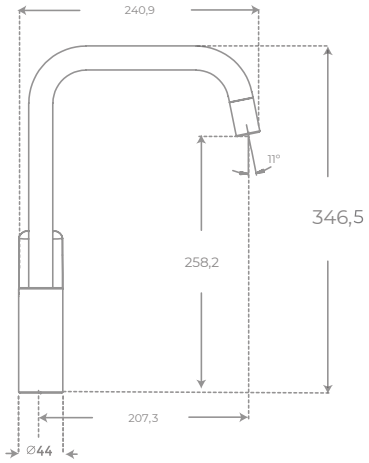

Negro
Ref. 08036

Blanco
Ref. 02398

Cartucho de 40 mm

COLECCIÓN GRIFERÍA

OTTO

MONOMANDO LAVABO · SINGLE LEVER BASIN MIXER

NUEVO · MAT · Incluido

Negro
Ref. 02402

Blanco
Ref. 02405

Cromado
Ref. 02399

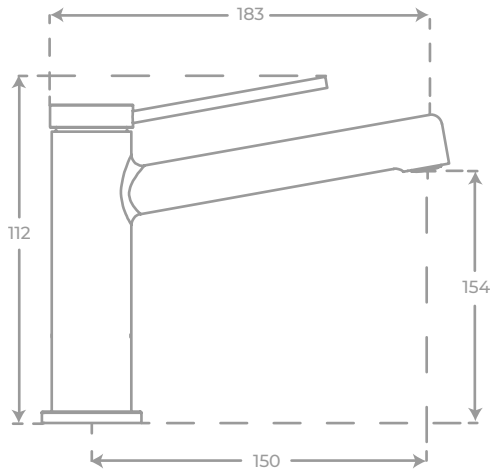

Cartucho de 40 mm

MONOMANDO BIDÉ · SINGLE-LEVER BIDET MIXER

Negro
Ref. 02403

Blanco
Ref. 02406

Cromado
Ref. 02400

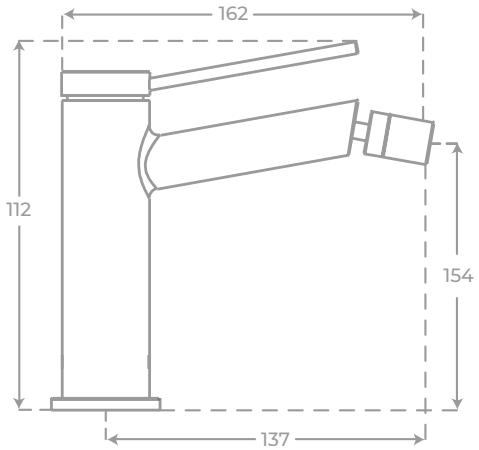

Cartucho de 40 mm

MONOMANDO DUCHA · SINGLE-LEVER SHOWER MIXER

Negro
Ref. 02404

Blanco
Ref. 02407

Cromado
Ref. 02401

Cartucho de 40 mm

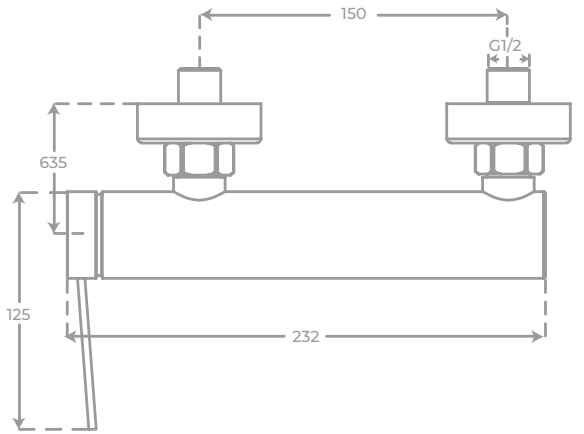

Cartucho de 40 mm

COLECCION GRIFERÍA

CRONO

MONOMANDO LAVABO · SINGLE LEVER BASIN MIXER

NUEVO · MAT · Incluido

Cromado/Negro
Ref. 02408

Cromado/Blanco
Ref. 02411

Cartucho de 40 mm

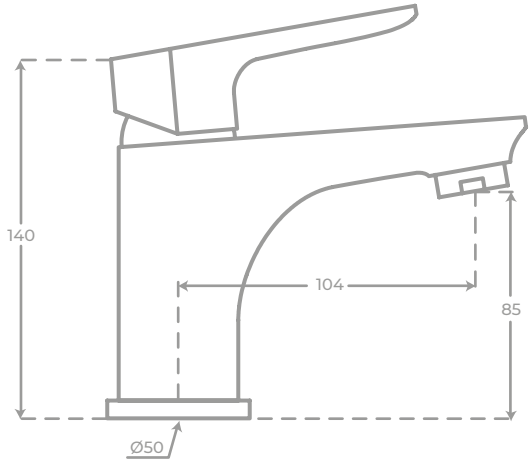

MONOMANDO DUCHA · SINGLE-LEVER SHOWER MIXER

Cromado/Negro
Ref. 02409

Cromado/Blanco
Ref. 02412

Cartucho de 40 mm

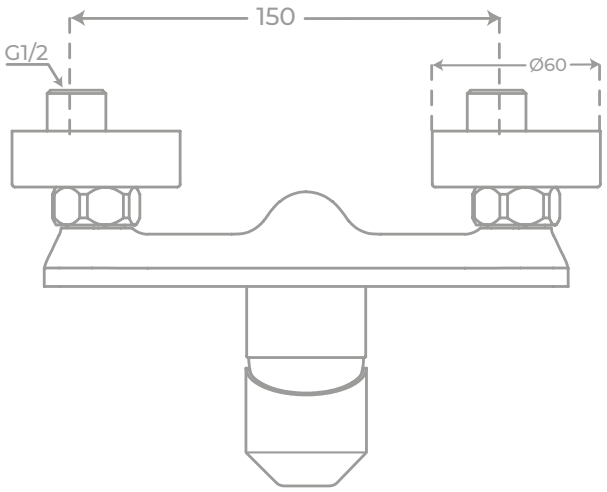

MONOMANDO COCINA · SINGLE-LEVER KITCHEN MIXER

Cromado/Negro
Ref. 02410

Cromado/Blanco
Ref. 02413

Cartucho de 40 mm

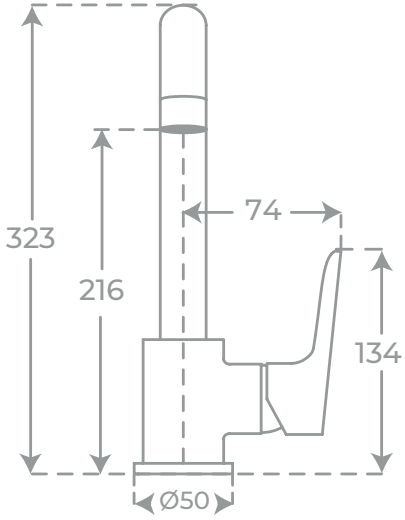

COLECCIÓN GRIFERÍA

FOGGY

MONOMANDO LAVABO · SINGLE LEVER BASIN MIXER

Negro/Rojo
Ref. 02414

Blanco/Negro
Ref. 02417

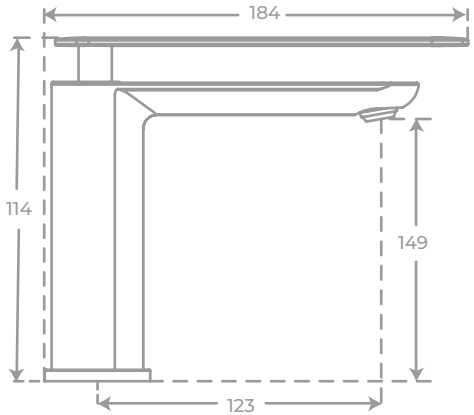

Cartucho de 40 mm

GRIFO MONOMANDO LAVABO • SINGLE LEVER BASIN MIXER

Negro/Rojo
Ref. 02415

Blanco/Negro
Ref. 02418

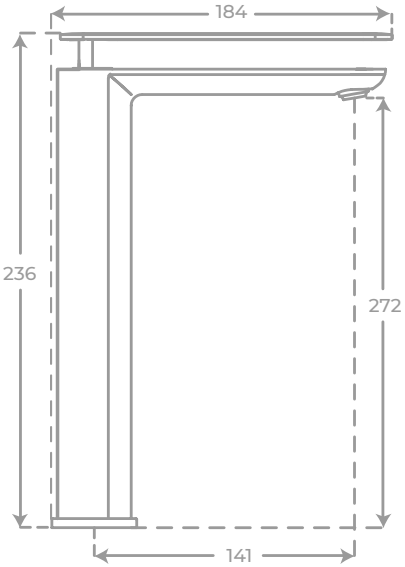

Cartucho de 40 mm

MONOMANDO DUCHA • SINGLE-LEVER SHOWER MIXER

Negro/Rojo
Ref. 02416

Blanco/Negro
Ref. 02419

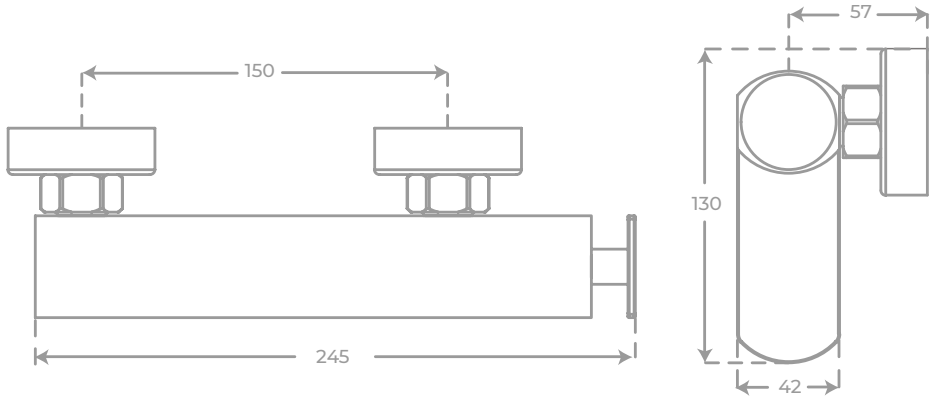

Cartucho de 40 mm

GRIFERÍA AL SUELO PARA

BAÑERA

SETH | **MONOMANDO A SUELO** · SINGLE LEVER FREESTANDING BATH

NUEVO

MAT

Ref. 08061

Ref. 08060

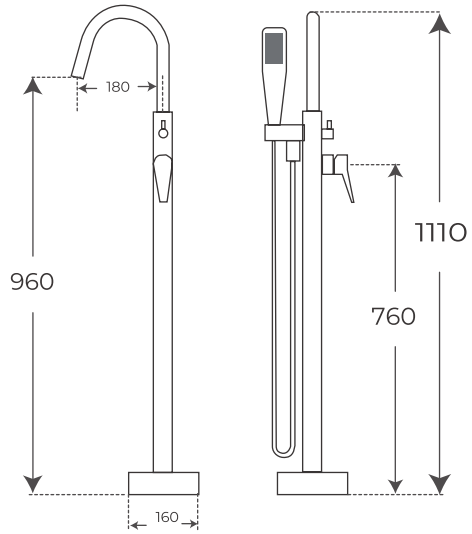

Cartucho de 40 mm

GUIZA | MONOMANDO A SUELO • SINGLE LEVER FREESTANDING BATH

Ref. 08065

Ref. 08064

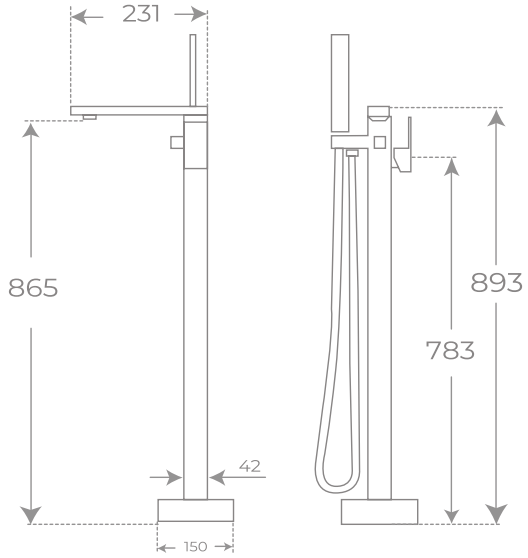

Cartucho de 40 mm

LUXOR | MONOMANDO A SUELO • SINGLE LEVER FREESTANDING BATH

Ref. 08063

Ref. 08062

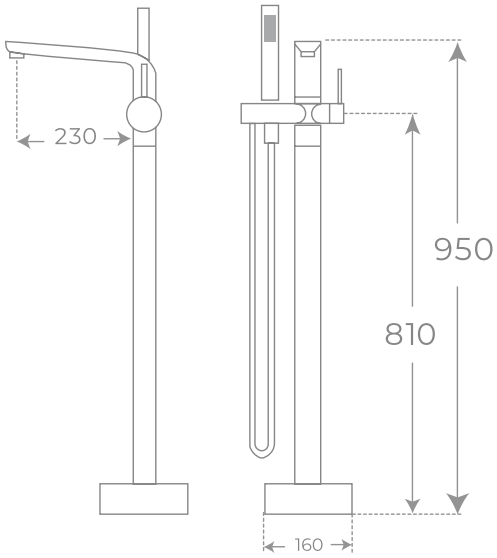

Cartucho de 40 mm

COLUMNAS DE

DUCHA

JAMAICA | **CONJUNTO DE DUCHA** • SHOWER SYSTEM

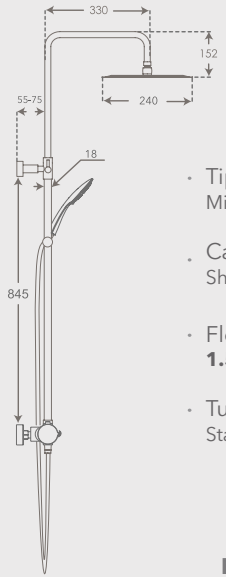

- Tipo de grifo: **termoestático**.
  Mixer type: **thermostatic**.
- Cabezal de ducha de **24 cm Ø**.
  Shower head size: **24 cm Ø**.
- Flexo de acero inoxidable de **150 cm**.
  1.5m stainless steel flexible hose.
- Tubo de acero inoxidable **AISI304**.
  Stainless steel **AISI304** tube.

Cromado **Ref. 08013**

Negro **Ref. 08058**

ARRECIFE | **CONJUNTO DE DUCHA** • SHOWER SYSTEM

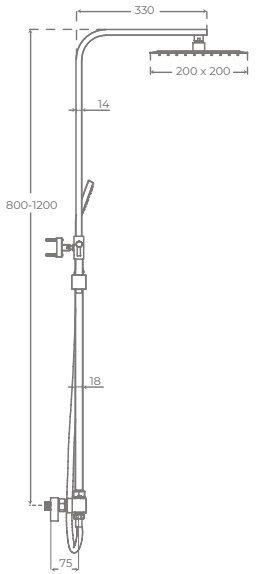

Tipo de grifo: **termoestático**.
Mixer type: **thermostatic**.

Cabezal de ducha de **20 x 20 cm**.
Shower head size: **20 x 20 cm**.

Flexo de acero inoxidable de **150 cm**.
1.5m stainless steel flexible hose.

Tubo de acero inoxidable **AISI304**.
Stainless steel **AISI304** tubu.

Ref. 08057

BÁVARO | **CONJUNTO DE DUCHA** • SHOWER SYSTEM

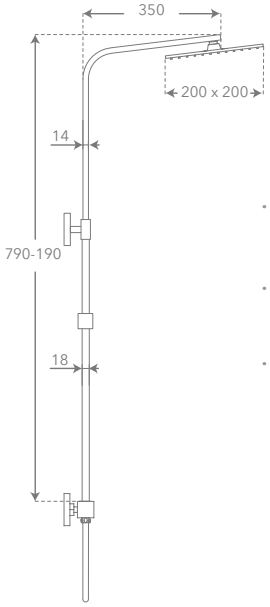

- Tipo de grifo: **monomando**
  Mixer type: **Single-lever**
- Flexo de acero inoxidable de **150 cm**.
  1.5m stainless steel flexible hose.
- Tubo de acero inoxidable **AISI304**.
  Stainless steel **AISI304** tube.

Ref. 08048

CORAL | **CONJUNTO DE DUCHA** • SHOWER SYSTEM

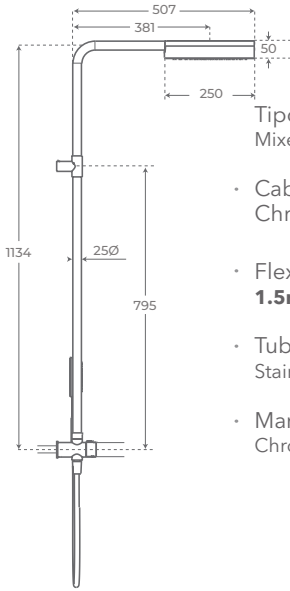

Tipo de grifo: **empotrado**.
Mixer type: **wall mounted**.

- Cabezal de ducha cromado/negro de **latón ASS24H**.
  Chrome/black **brass ASS24H** shower head.
- Flexo de PVC negro de **150 cm**.
  1.5m PVC flexible hose.
- Tubo de acero inoxidable **AISI304**.
  Stainless steel **AISI304** tube.
- Mango de ducha cromado/negro de **latón ASS24H**.
  Chrome/black **brass ASS24H** shower hand.

Ref. 08049

HABANA | **CONJUNTO DE DUCHA** · SHOWER SYSTEM

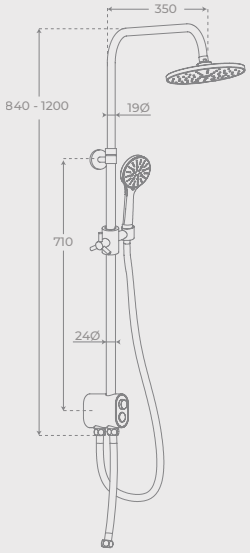

- Conjunto de ducha **sin grifo**.
  Shower system **without shower mixer**.
- Cabezal de ducha de **22 cm Ø**.
  Shower head size: **22 cm Ø**.
- Flexo de acero inoxidable de **150 cm**.
  1.5m stainless steel flexible hose.
- Tubo de acero inoxidable **AISI304**.
  Stainless steel **AISI304** tube.

Ref. 08045

GRIFO DE DUCHA TERMOSTÁTICO · THERMOSTATIC SHOWER MIXER

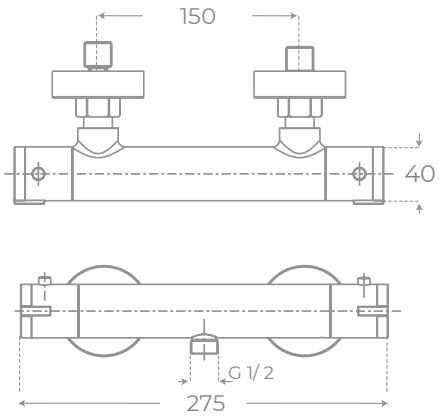

Ref. 00312

BARACOA | **CONJUNTO DE DUCHA** · SHOWER SYSTEM

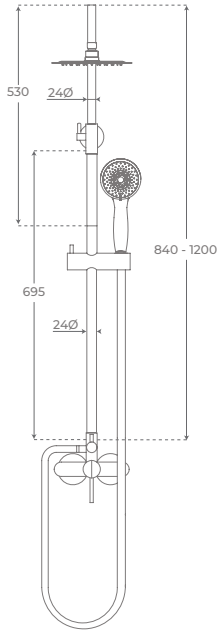

- Tipo de grifo: **monomando**
  Mixer type: **Single-lever**
- Flexo de acero inoxidable de **150 cm**.
  1.5m stainless steel flexible hose.
- Tubo de acero inoxidable **AISI304**.
  Stainless steel **AISI304** tube.

Ref. 08046

CANCÚN | **CONJUNTO DE DUCHA** · SHOWER SYSTEM

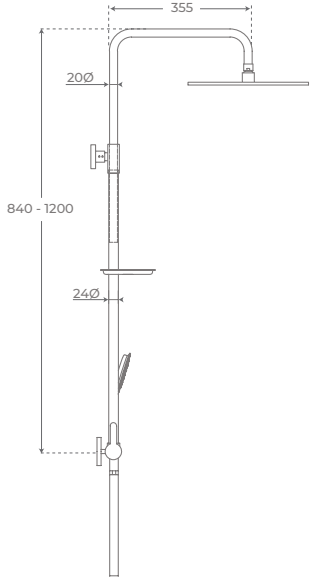

Tipo de grifo: **monomando**
Mixer type: **Single-lever**

Cabezal de ducha de **20 x 20 cm**.
Shower head size: **20 x 20 cm**.

Flexo de acero inoxidable de **150 cm**.
1.5m stainless steel flexible hose.

Tubo de acero inoxidable **AISI304**.
Stainless steel **AISI304** tubu.

Ref. 08047

COLUMNAS DE

HIDROMASAJE

ANFIRO | **COLUMNA DE HIDROMASAJE** · HYDROMASSAGE COLUMN

NUEVO

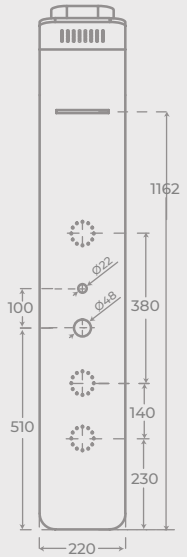

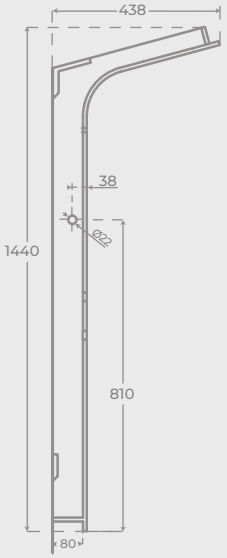

Ref. 01687

- Material de la estructura: **Solid Surface**
  Structure material: **Solid Surface**
- Tipo de grifo: **termostático**
  Mixer type: **thermostatic**
- Regulación de temperatura: **30°C - 50°C**
  Temperature regulation: **30°C - 50°C**
- Función efecto **lluvia relax y cascada**
  Rain relax and waterfall effect function
- Juego de **3 jets posicionales de alta presión**
  Set of 3 **high pressure positional jets**
- Flexo de acero inoxidable de **150 cm**
  150 cm stainless steel flexible hose.

DIONE | **COLUMNA DE HIDROMASAJE** · HYDROMASSAGE COLUMN

NUEVO

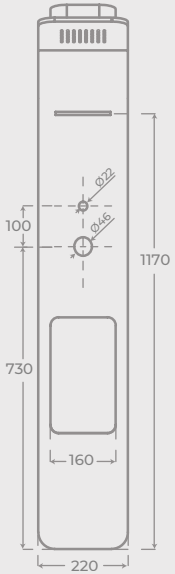

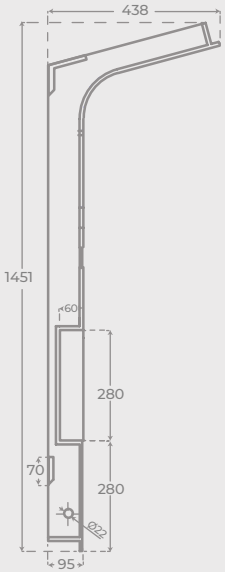

Ref. 01688

- Material de la estructura: **Solid Surface**
  Structure material: **Solid Surface**
- Tipo de grifo: **termostático**
  Mixer type: **thermostatic**
- Regulación de temperatura: **30°C - 50°C**
  Temperature regulation: **30°C - 50°C**
- Flexo de acero inoxidable de **150 cm**
  1.5m stainless steel flexible hose
- Función efecto **lluvia relax y cascada**
  Rain relax and waterfall effect function
- Cajón integrado: **6 cm de fondo**
  Integrated drawer: **6 cm deep**

TOALLERO ELÉCTRICO

ETNA

TOALLERO ELÉCTRICO · HEATED TOWEL RAIL

	POTENCIA	MEDIDAS	REF
●	250 W	500 x 28 x 500	06407
○	250 W	500 x 28 x 500	06406

- Fabricado en **cristal templado**
  Made of **tempered glass**
- Ajuste de temperatura: **10-35 °C**
  Temperature setting: **10-35 °C**
- Programable a través del panel **LED táctil**
  Programmable through **LED touch panel**
- Control reemoto con **conexión WiFi**
  Remote control by **WiFi connection**
- Protección contra la humedad **IP24**
  IP24 protection against moisture
- Diseño extrafino. **28 mm** de grosor
  Extra-slim design. **28 mm** of thick
- Frecuencia: **50-60 Hz** . Voltage: **230 V**
  Frequency: **50-60 Hz** . Voltage: **230 V**

TOALLERO ELÉCTRICO · HEATED TOWEL RAIL

	POTENCIA	MEDIDAS	REF
●	500 W	800 x 28 x 500	06409
○	500 W	800 x 28 x 500	06408

- Fabricado en **cristal templado**
  Made of **tempered glass**
- Ajuste de temperatura: **10-35 °C**
  Temperature setting: **10-35 °C**
- Programable a través del panel **LED táctil**
  Programmable through **LED touch panel**
- Control reemoto con **conexión WiFi**
  Remote control by **WiFi connection**
- Protección contra la humedad **IP24**
  IP24 protection against moisture
- Diseño extrafino. **28 mm** de grosor
  Extra-slim design. **28 mm** of thick
- Frecuencia: **50-60 Hz** . Voltage: **230 V**
  Frequency: **50-60 Hz** . Voltage: **230 V**

TOALLERO ELÉCTRICO · HEATED TOWEL RAIL

	POTENCIA	MEDIDAS	REF
●	800 W	1200 x 28 x 500	06411
○	800 W	1200 x 28 x 500	06410

- Fabricado en **cristal templado**
  Made of **tempered glass**
- Ajuste de temperatura: **10-35 °C**
  Temperature setting: **10-35 °C**
- Programable a través del panel **LED táctil**
  Programmable through **LED touch panel**
- Control reemoto con **conexión WiFi**
  Remote control by **WiFi connection**
- Protección contra la humedad **IP24**
  IP24 protection against moisture
- Diseño extrafino. **28 mm** de grosor
  Extra-slim design. **28 mm** of thick
- Frecuencia: **50-60 Hz** . Voltage: **230 V**
  Frequency: **50-60 Hz** . Voltage: **230 V**

ACCESORIOS PARA EL

BAÑO

PAPELERA · WASTE BIN

NUEVO MAT

	CAPACIDAD	REF
●	3 Litros	06392
●	5 Litros	06394
○	3 Litros	06393
○	5 Litros	06395

- Tapa de **bambú natural** pulido
  Natural bamboo polished cover
- Estructura de acero inoxidable
  Stainless steel structure
- Cubeta interior **extraible**
  Removable inner cube

ESCOBILLERO · BRUSH HOLDER

NUEVO MAT

Negro	Blanco
Ref. 06390	Ref. 06391

- Tapa de **bambú natural** pulido
  Natural bamboo polished cover
- Estructura y mango de acero inoxidable
  Stainless steel structure and handle
- Cepillo plástico **altamente resistente**
  High resistance plastic brush
- Cubeta interior **extraible**
  Removable inner cube

BARRA DE APOYO ABATIBLE • HINGED SUPPORT RAIL

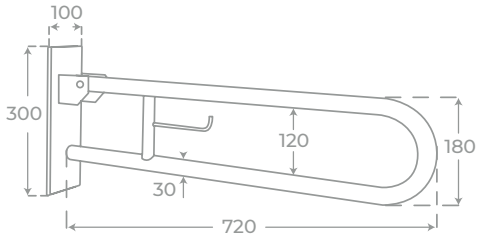

Ref. 00203

¡A medida y personalizado!

BELLHOGAR
decoración

2022